ФУРНИТУРА ДЛЯ ЦЕЛЬНОСТЕКЛЯННЫХ КОНСТРУКЦИЙ

ВЫПУСК 17

СТУДИЯ ОФИСНЫХ ПЕРЕГОРОДОК

Спайдерные системы остекления 8-14

Спайдеры 9-12

Крепление спайдера 13-14

Монтажные схемы 15-16

Козырьки 17-21

Фурнитура для цельностеклянных козырьков 18-21

Профили, треки, штанги 22-31

Профиль зажимной 100 / 76 мм 23-25

Профиль зажимной 40 мм 26-28

Треки и штанги 29

Профиль для стеклянных ограждений 30-31

Системы раздвижных дверей 32-52

Серия «Слайдер» 33-34

Серия «Аура» 35-37

Серия «Гармоника» 38-39

Серия «Акваслайд» 40-43

Серия «Вектор мини» 44-46

Серия «Вектор» 47-50

Серия «Дельта» 51-52

Системы маятниковых дверей 53-66

Серия «Вектор» 54-59

Серия «Классика» 60-66

Коннекторы для крепления стекла 67-76

Серия «Точка» 68-76

Доводчики 77-79

Доводчики напольные скрытые, аксессуары 78-79

Замки и ответные части 80-88
Замки механические и ответные части под замок..... 81-88

Фурнитура для межкомнатных дверей 89-103
Петли боковые / замки с нажимной ручкой 90-103

Ручки офисные, с замком, под заказ, кнобы 104-117
Кнобы 105-109
Ручки офисные 110-111
Ручки с замком 112-114
Ручки под заказ 115-117

Фурнитура для душевых кабин 118-142
Коннекторы 119-126
Петли 127-131
Профиль уплотнительный ПВХ 132-136
Коннекторы для крепления стекла /
Серия «Соединители» 137-142

Стандартные конструкции маятниковых дверей /
Технологические вырезы в стекле 143-171
Стандартные конструкции маятниковых дверей..... 144-154
Технологические вырезы в стекле 155
Серия «Классика» 155-156
Серия «Замки» 157-158
Фурнитура для межкомнатных дверей..... 159-161
Фурнитура для душевых кабин..... 162-164
Серия «Соединители» 165-169
Серия «Ручки, кнобы» 170
Серия «Вектор мини» 170
Серия «Точка» 170
Серия «Гармоника» 171

СИСТЕМЫ ОСТЕКЛЕНИЯ «СПАЙДЕР»

Спайдерные системы остекления фасадов появились сравнительно недавно, но их уже называют будущим архитектуры больших городов. Из-за отсутствия рамных элементов создается впечатление сплошной стены из стекла, увеличивается приток солнечного света, а помещение кажется более просторным, так как ограждающие конструкции выглядят менее массивными. Состоит спайдерная система из несущей подсистемы, крепежных кронштейнов и стеклянных панелей различных размеров. Секционное устройство системы позволяет при необходимости быстро отремонтировать поврежденный участок. Благодаря большим размерам стеклянные панели позволяют эффективно использовать солнечный свет для освещения и обогрева помещения.

AF200-X

СПАЙДЕР

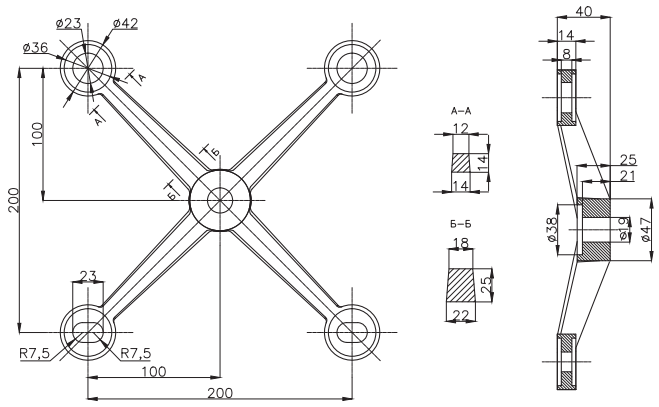

AF200-Y

СПАЙДЕР

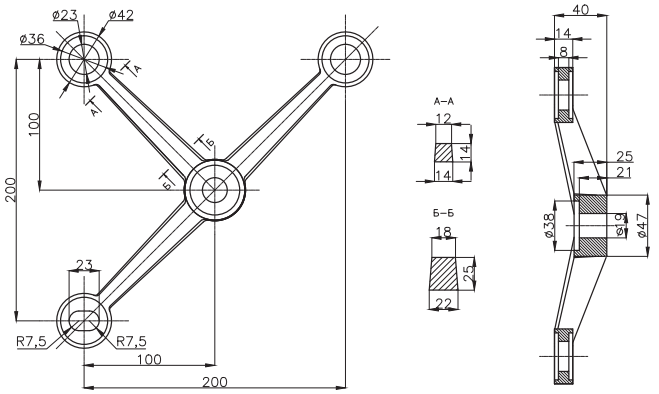

AF200-V

СПАЙДЕР

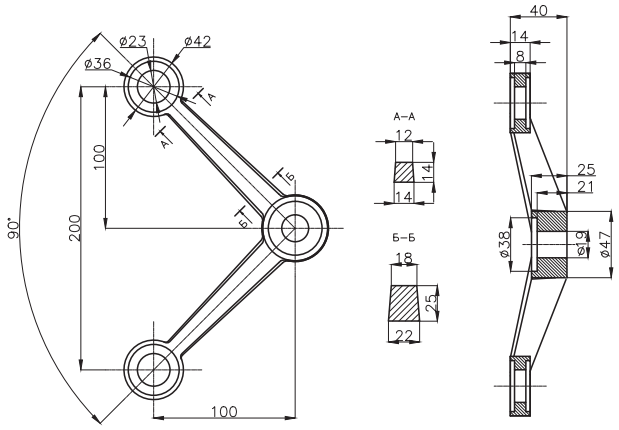

матовая нержавеющая сталь ..... SSS
Сталь AISI304, AISI316 .....

AF200-V/2

СПАЙДЕР

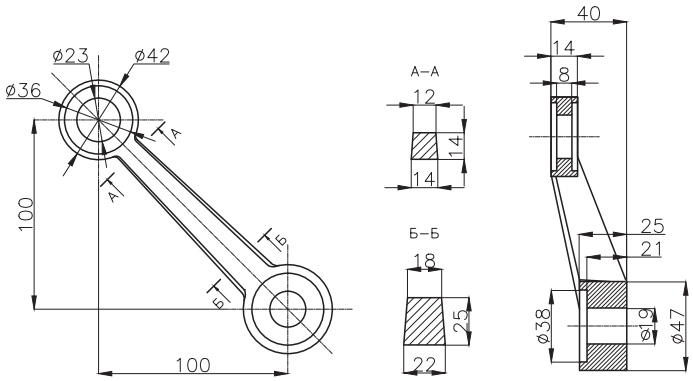

AF200-I

СПАЙДЕР

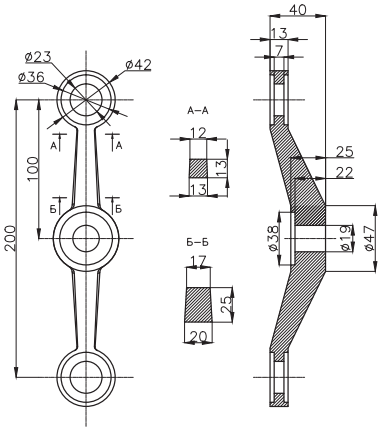

AF200-I/2

СПАЙДЕР

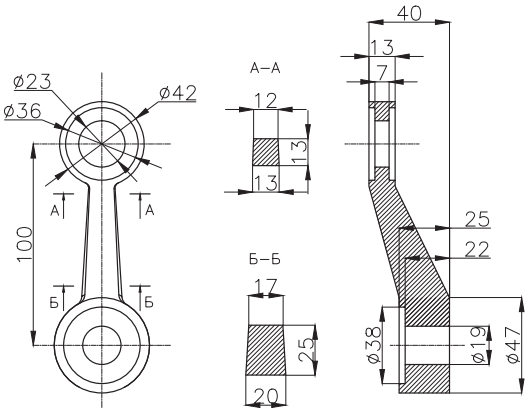

SSS.....матовая нержавеющая сталь
.....Сталь AISI304, AISI316

AF150

СПАЙДЕР ПОД ЗАКАЗ

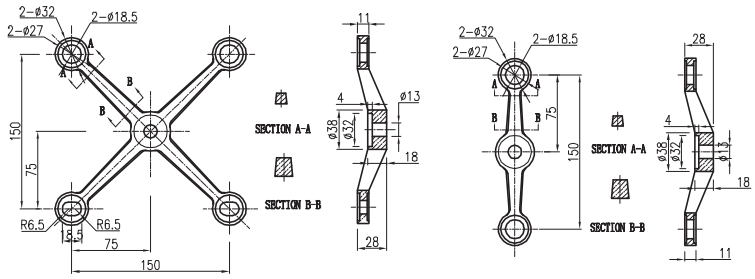

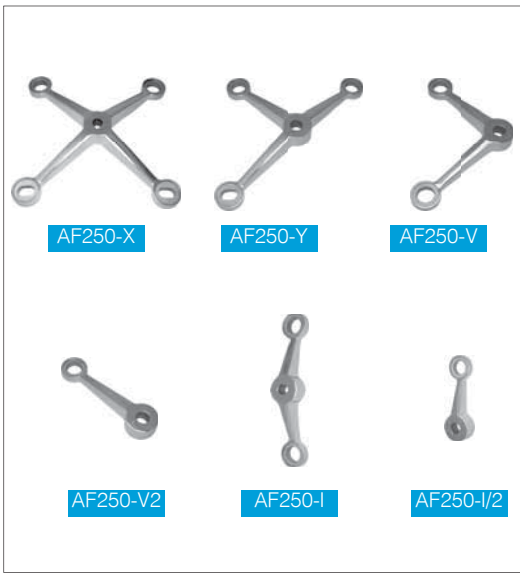

AF250

СПАЙДЕР ПОД ЗАКАЗ

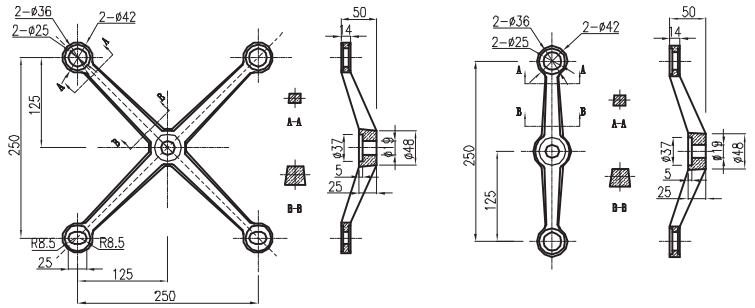

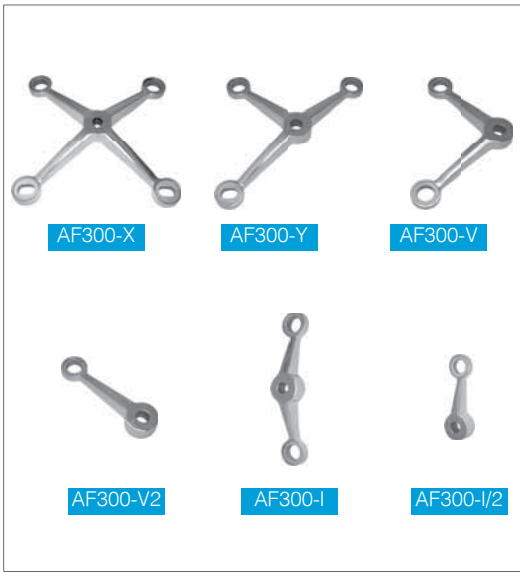

AF300

СПАЙДЕР ПОД ЗАКАЗ

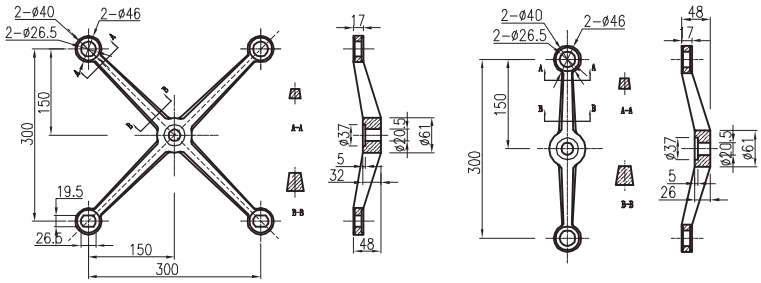

LS200-2B

СПАЙДЕР

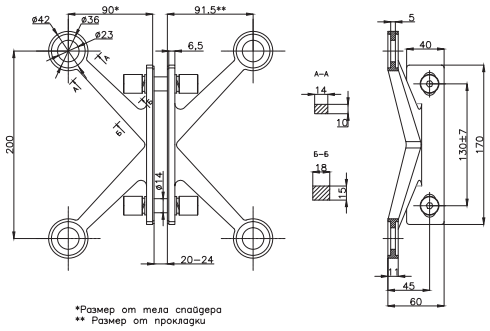

LS200-1A

СПАЙДЕР

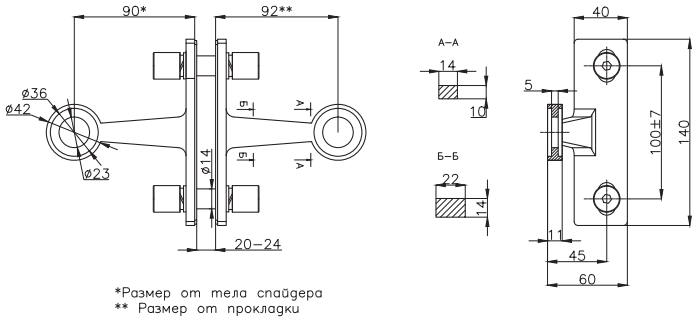

SSS.....матовая нержавеющая сталь
.....Сталь AISI304, AISI316

BPT12-48-B

РУТЕЛЬ

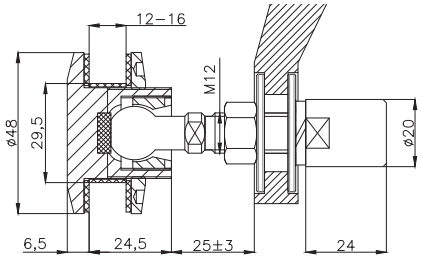

QPT12-48-B

РУТЕЛЬ ДЛЯ СКРЫТОГО МОНТАЖА

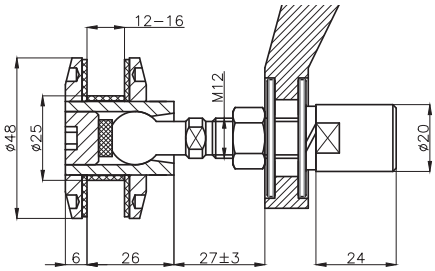

BPZ12-48-B

РУТЕЛЬ ПОД ЗЕНКОВКУ

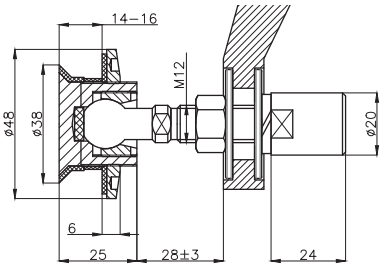

Z09

КРЕПЛЕНИЕ

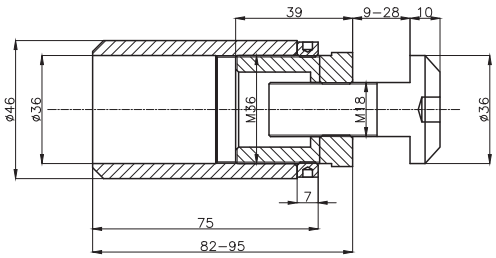

BPT14-58-B

РУТЕЛЬ

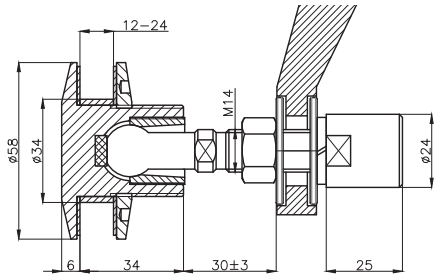

QPT14-58-B

РУТЕЛЬ ДЛЯ СКРЫТОГО МОНТАЖА

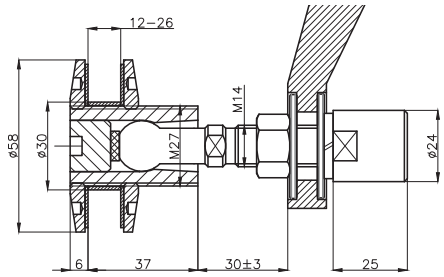

BPZ14-58-B

РУТЕЛЬ ПОД ЗЕНКОВКУ

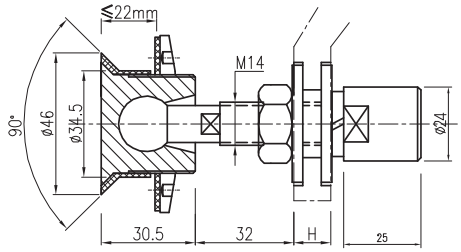

Z10

КРЕПЛЕНИЕ

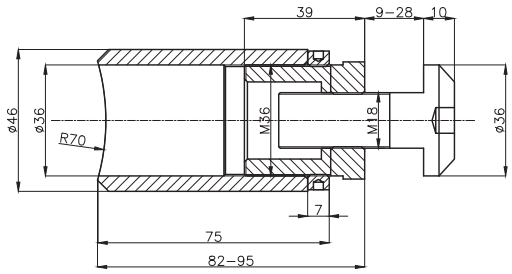

SSS.....матовая нержавеющая сталь
.....Сталь AISI304, AISI316

МОНТАЖНЫЕ СХЕМЫ

Вариант 1

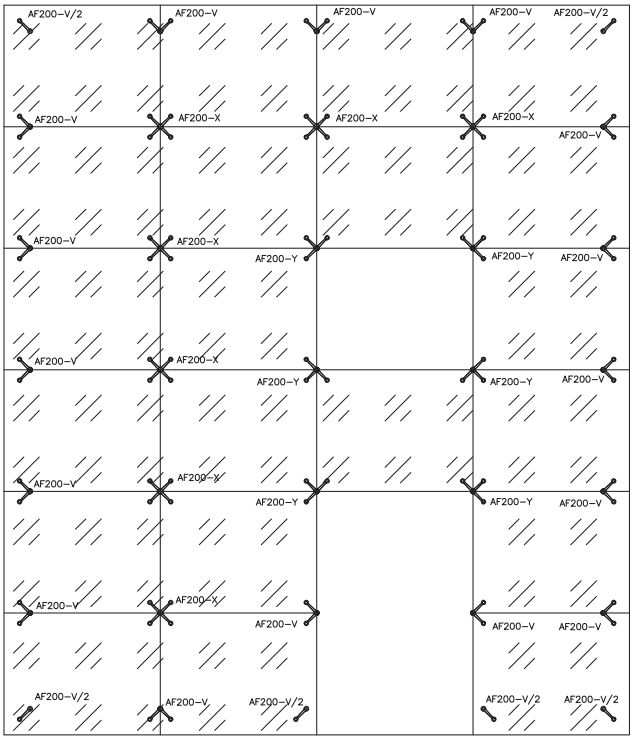

Вариант 2

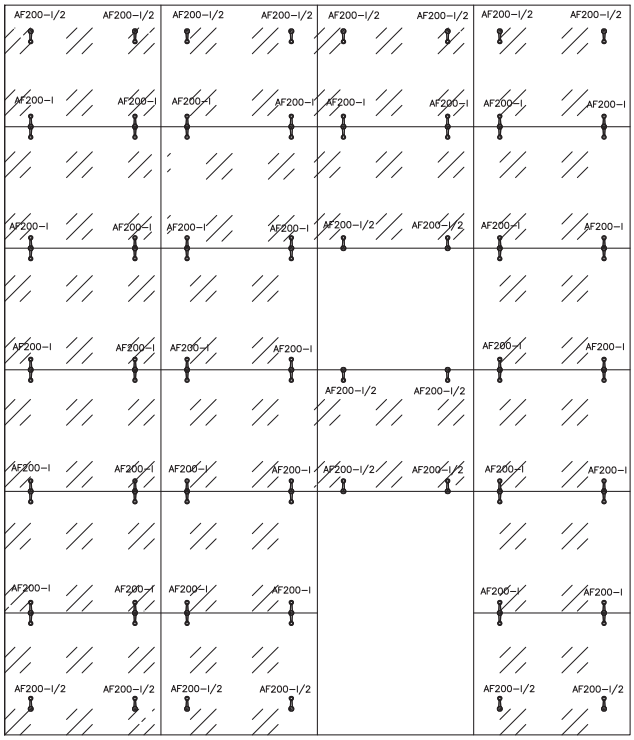

Вариант 3

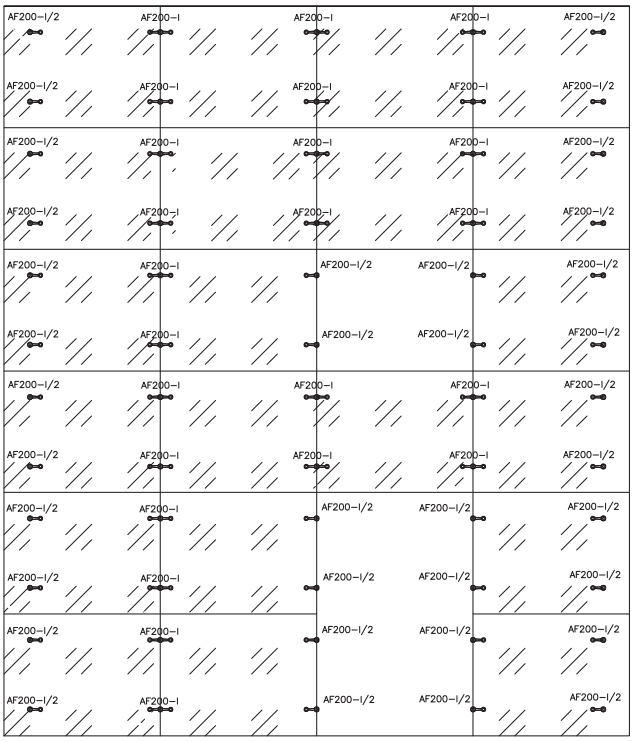

Вариант 4

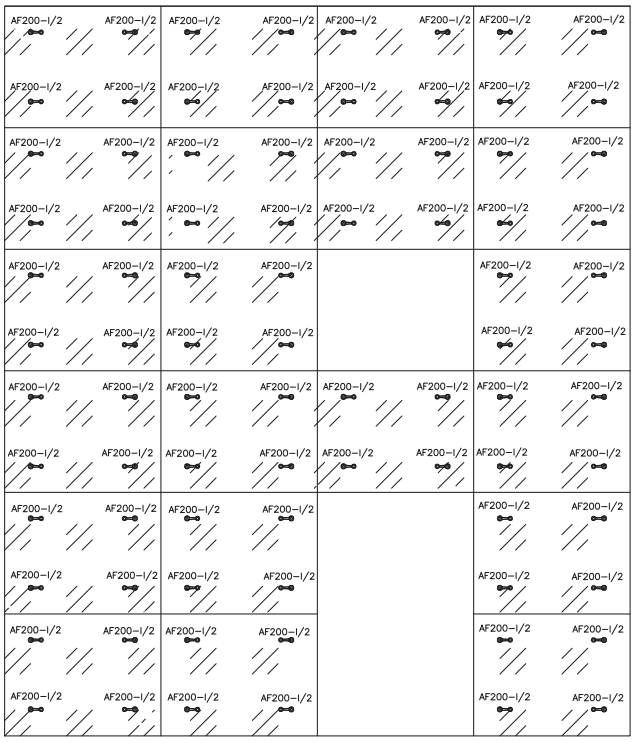

МОНТАЖНЫЕ СХЕМЫ

Вариант 5

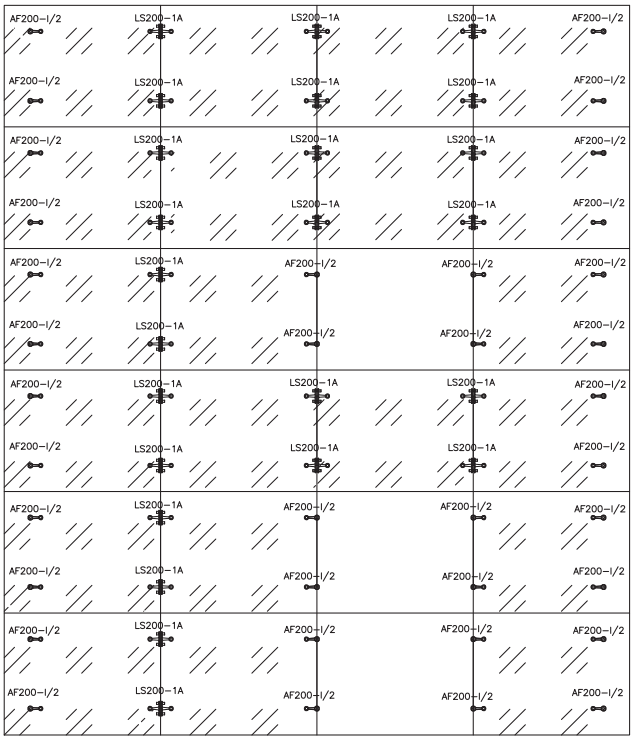

Вариант 6

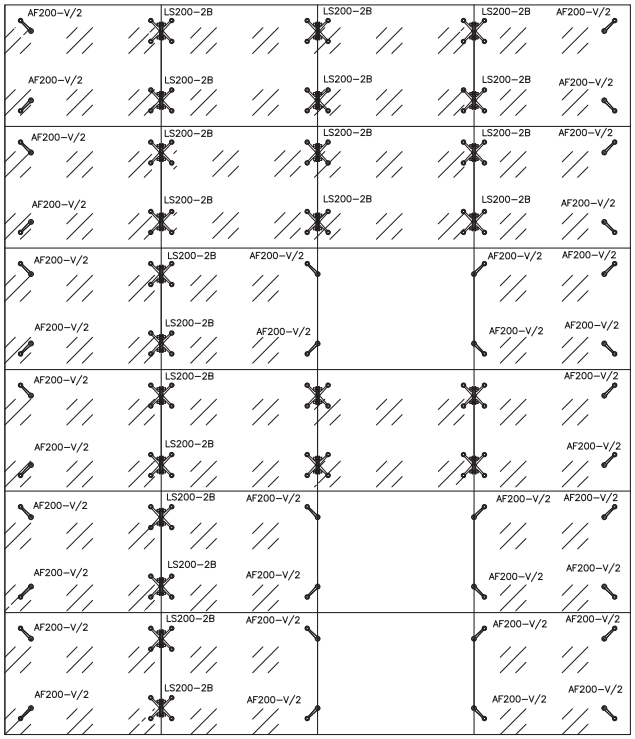

SSS.....матовая нержавеющая сталь
.....Сталь AISI304, AISI316

ФУРНИТУРА ДЛЯ ЦЕЛЬНОСТЕКЛЯННЫХ КОЗЫРЬКОВ

В условиях российского климата ни один фасад не обходится без навеса. Навесы бывают разные, но самым лучшим материалом для изготовления козырьков признано стекло.

Чем же примечателен козырек из стекла? Тем, что он не закрывает обзор, защищает вход от дождя, снега и ветра и позволяет солнечному свету всегда освещать здание.

Надежность и функциональность стеклянных козырьков зависит от качества фурнитуры. Главное достоинство фурнитуры ТМ «Титан» в том, что она изготовлена из 316 нержавеющей стали и, обладая антикоррозионной стойкостью, абсолютно не боится влаги и температурных перепадов. В производстве козырьков применяется стекло триплекс толщиной от 12 до 20 мм, что делает входную конструкцию достаточно прочной.

CF-01 SSS

КОМПЛЕКТ КРЕПЛЕНИЯ РУТЕЛЯ К ТЯГЕ

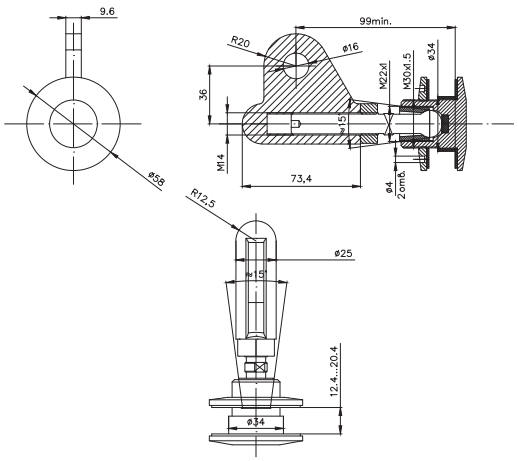

CF-03 SSS

КОМПЛЕКТ КРЕПЛЕНИЯ РУТЕЛЯ К СТЕНЕ

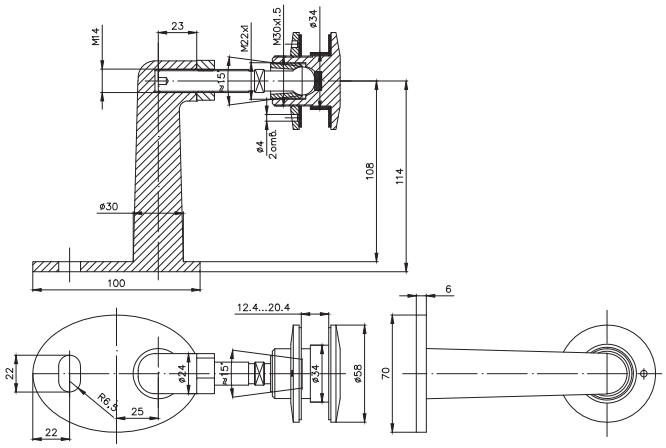

SC..... хром матовый
PC..... хром полированный
PSS..... полированная нержавеющая сталь

CF-02 SSS

КРОНШТЕЙН КРЕПЛЕНИЯ ТЯГИ К СТЕНЕ

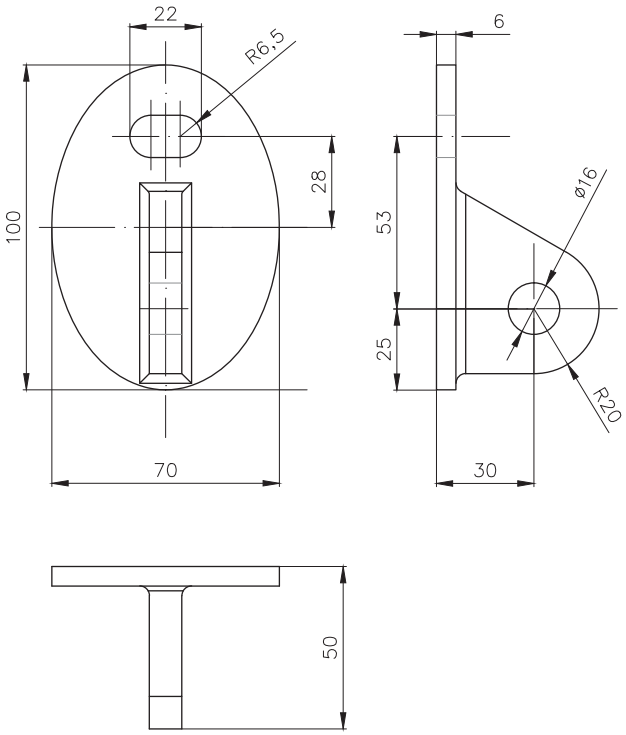

CF-06 SSS

ТЯГА ДЛИНА 3000ММ.

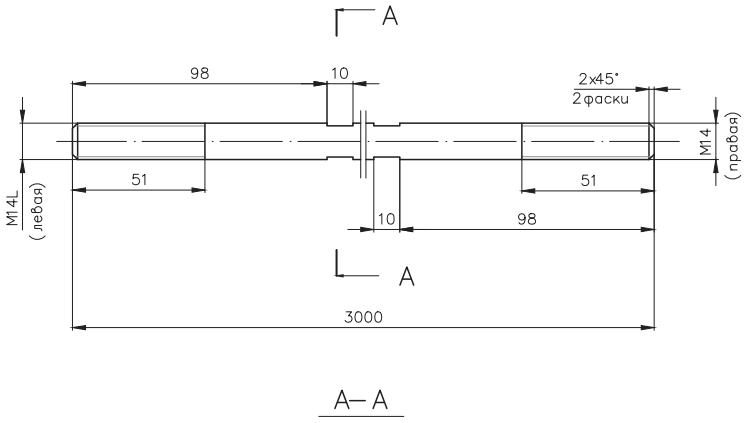

Имеются в наличии
варианты этой тяги:
1500 мм,
2000 мм,
2500 мм,
2700 мм.

покрытие под золото.....TP
алюминий анодированный.....AL
матовая нержавеющая сталь ..... SSS

CF-07L SSS

НАКОНЕЧНИК ДЛЯ ТЯГИ (ЛЕВЫЙ)

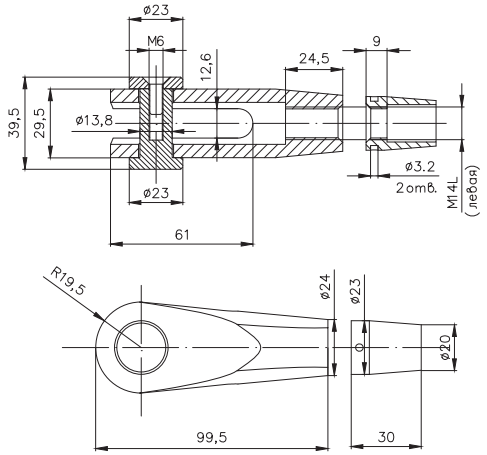

CF-07R SSS

НАКОНЕЧНИК ДЛЯ ТЯГИ (ПРАВЫЙ)

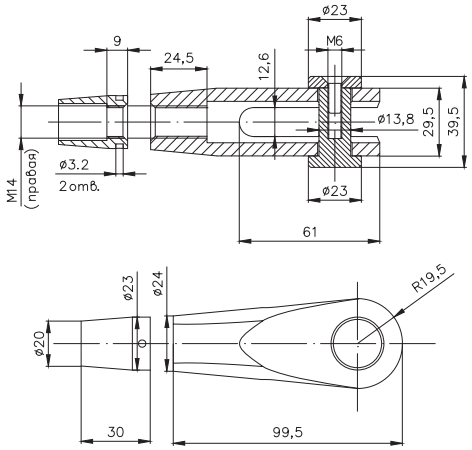

CF-10 SSS

МУФТА ДЛЯ СОЕДИНЕНИЯ ДВУХ ТЯГ

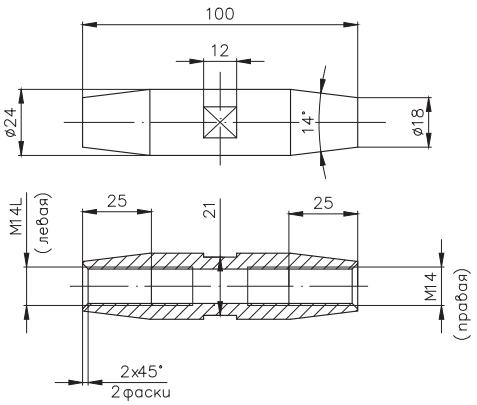

SC..... хром матовый
PC..... хром полированный
PSS..... полированная нержавеющая сталь

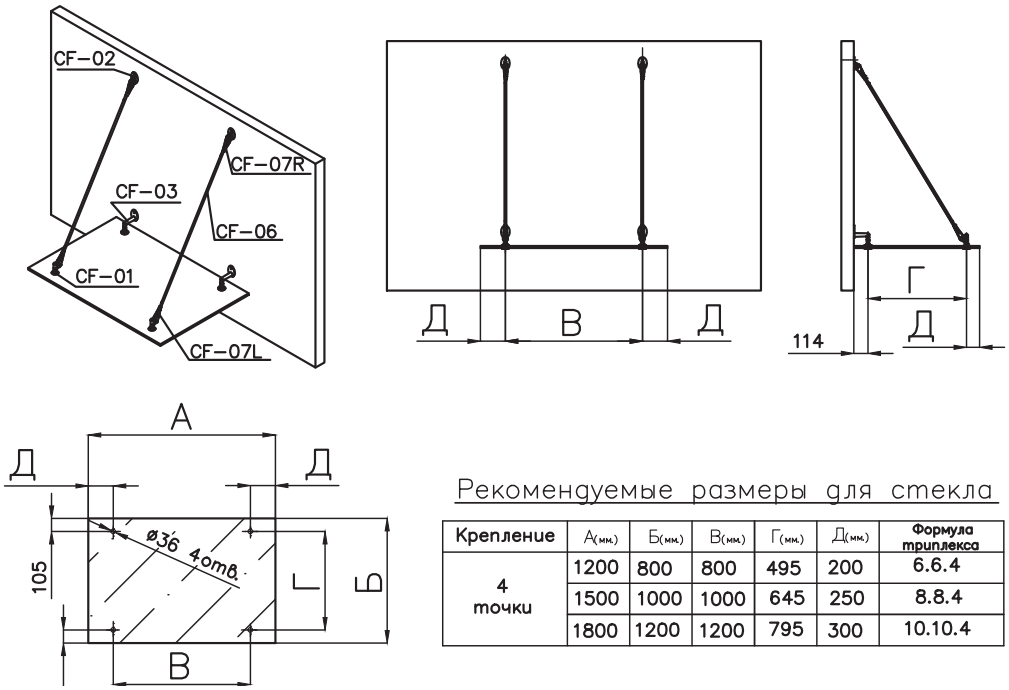

Рекомендуемые размеры для стекла

Крепление	А(мм.)	Б(мм.)	В(мм.)	Г(мм.)	Д(мм.)	Формула триплекса
4 точки	1200	800	800	495	200	6.6.4
	1500	1000	1000	645	250	8.8.4
	1800	1200	1200	795	300	10.10.4

СБОРКА ПРОСТОГО КОЗЫРЬКА

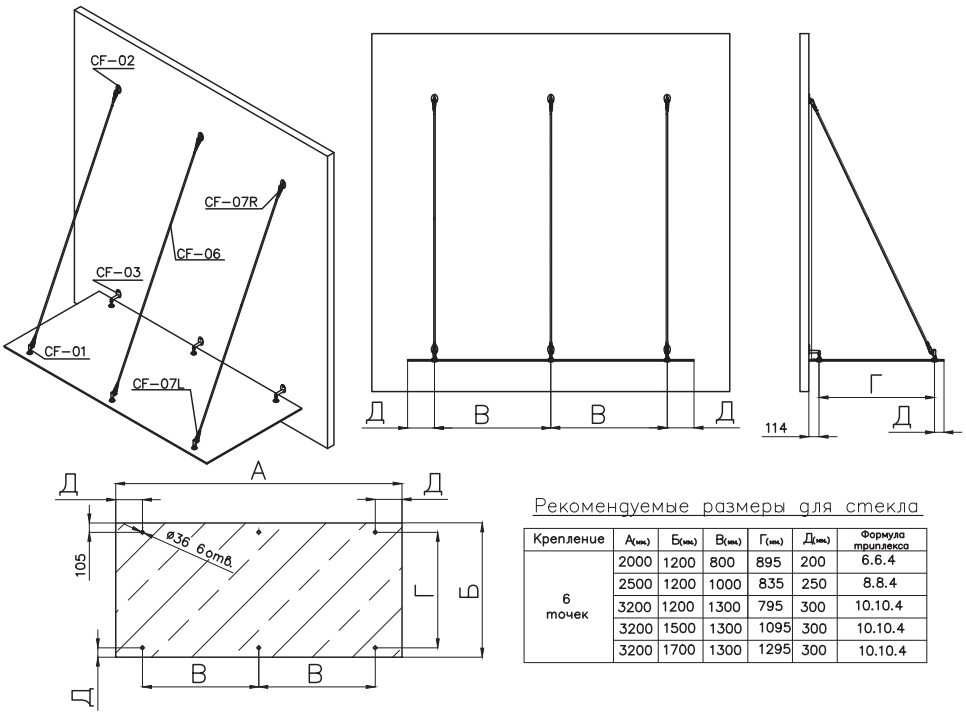

Рекомендуемые размеры для стекла

Крепление	А(мм.)	Б(мм.)	В(мм.)	Г(мм.)	Д(мм.)	Формула триплекса
6 точек	2000	1200	800	895	200	6.6.4
	2500	1200	1000	835	250	8.8.4
	3200	1200	1300	795	300	10.10.4
	3200	1500	1300	1095	300	10.10.4
	3200	1700	1300	1295	300	10.10.4

покрытие под золото.....TP
алюминий анодированный.....AL
матовая нержавеющая сталь ..... SSS

АЛЮМИНИЕВЫЕ ЗАЖИМНЫЕ ПРОФИЛИ

ТМ «Титан» выпускает системы зажимных профилей различного назначения. Последняя разработка — это Т-40 и Т-102. Благодаря своим конструктивным особенностям, системы значительно повышают надежность и удобство монтажа. При их производстве требуется значительно меньшее количество металла (в 2 раза легче своих аналогов), что в результате делает их более привлекательными по цене и выгодно влияет на сокращение транспортных расходов. Профиль системы Т-40 может использоваться не только как зажимной, но и как опорный. Возможна комплектация любым количеством клипс. Свободное перемещение клипсы по направляющей позволяет осуществлять прижим стекла в нужном месте. Испытания показали, что каждая клипса способна выдержать нагрузку свыше 15 кг.

Получен патент, удостоверяющий авторство и дающий исключительные права на защиту системы зажимных профилей. Смело можем заверить, что наши системы уникальны и выпускаются только под торговой маркой «Титан».

T-400 + T-400K

ПРОФИЛЬ

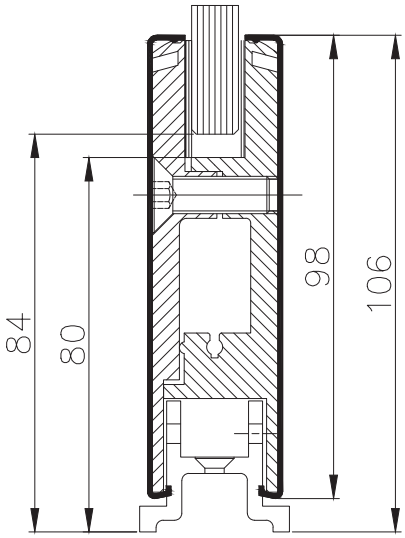

Схема
крепления
к полу и потолку

T-076

ПРОФИЛЬ (ПОД ЗАКАЗ)

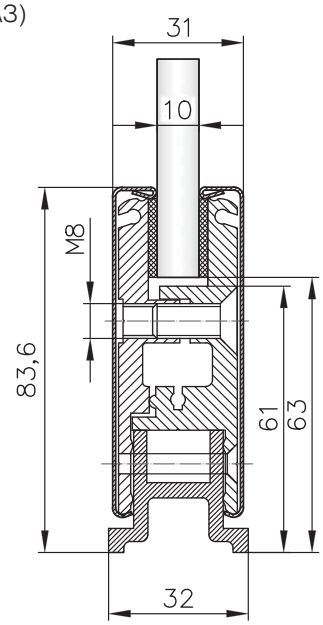

Схема
крепления
к полу и потолку

покрытие под золото.....TP
алюминий анодированный.....AL
матовая нержавеющая сталь ..... SSS

T-400K AL

КРЫШКА ДЕКОРАТИВНАЯ

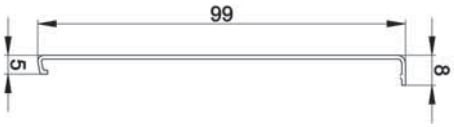

T400, T076 База (под заказ)	AL
T400K, T076K Крышка (под заказ)	SSS
T400K / T076K Крышка (под заказ)	PSS
T400K / T076K Крышка (под заказ)	AL
T400K / T076K Крышка (под заказ)	Без покрытия

T-400K SSS

КРЫШКА ДЕКОРАТИВНАЯ

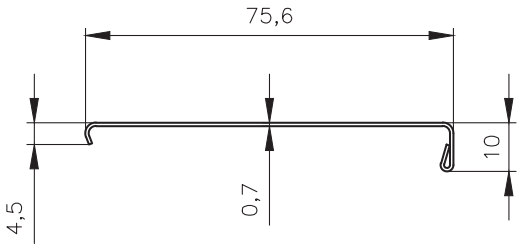

T-413 SSS

ТОРЦЕВАЯ ЗАГЛУШКА

металл;
T-413 совместима с T-400

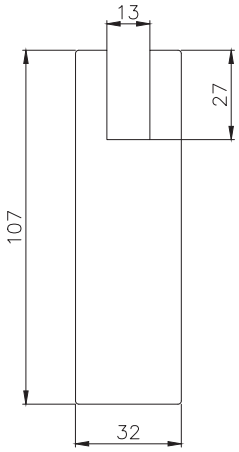

SC..... хром матовый
PC..... хром полированный
PSS..... полированная нержавеющая сталь

T-413

ТОРЦЕВАЯ ЗАГЛУШКА

пластик;
для Т-400

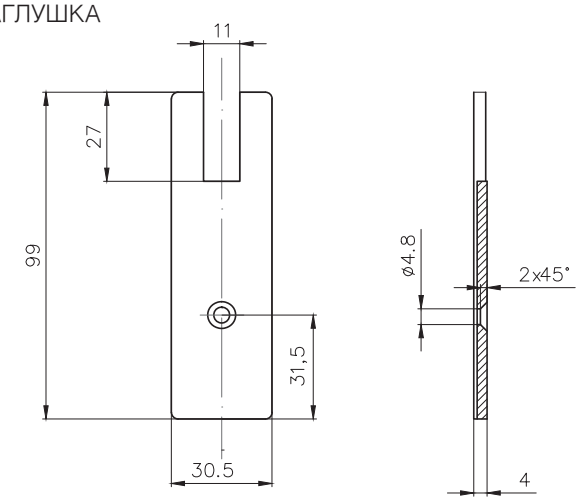

T-076Z SSS

ТОРЦЕВАЯ ЗАГЛУШКА

металл и пластик;
толщина 1,5 мм;
Т-076Z совместим с Т-076

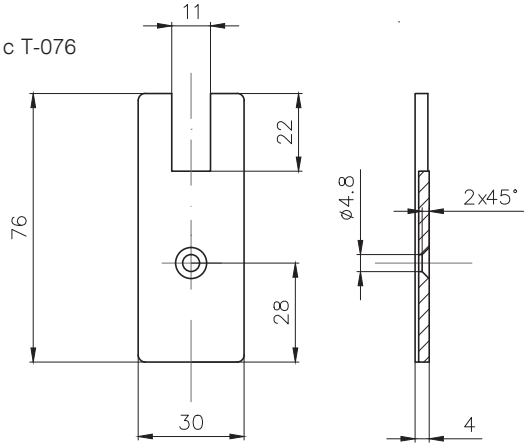

T-409 AL

ПРОФИЛЬ ОПОРНЫЙ НИЖНИЙ

Стандартная длина хлыстов – 6 метров;
Совместим с Т-400 и Т-076
Выполнять отверстия с шагом 300 мм

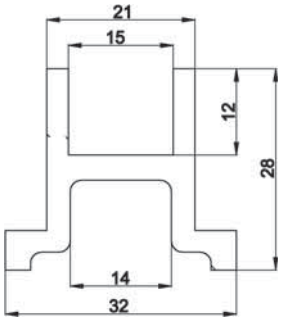

покрытие под золото.....ТР
алюминий анодированный.....AL
матовая нержавеющая сталь ..... SSS

Т-40 БАЗА | AL

ЗАЖИМНОЙ ПРОФИЛЬ

Используется для закрепления неподвижных полотен к стенам, полу или потолку. Не рекомендуется подвешивание стекла сверху без дополнительной фиксации по бокам фитингами или зажимным профилем.
Для стекла – 10 мм
несущая способность – 15 кг. на зажим;
шаг зажимов – 309 мм; вес профиля – 1,2 кг/м;
стандартная длина – 3 метра;
рекомендуемая глубина зажима стекла – 18 мм;
базовый профиль включает в себя: профиль, прокладки, клипсы и крепеж клипс.

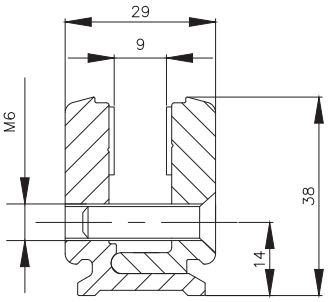

Т-40KZ | SSS

ТОРЦЕВАЯ ЗАГЛУШКА

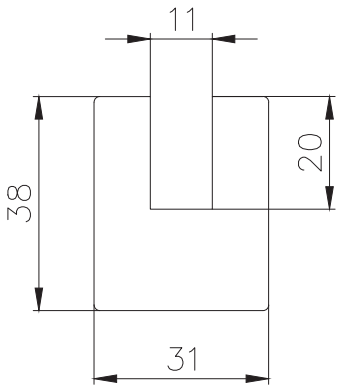

Т-40K | PSS, SSS, TP, AL

КРЫШКИ ДЛЯ ЗАЖИМНОГО ПРОФИЛЯ (длина крышки – 3м)

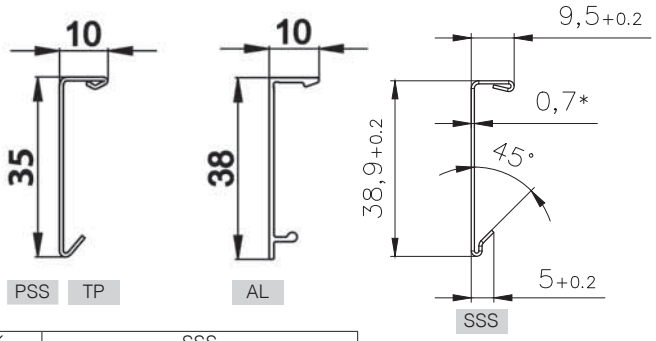

Т-40K	SSS
Т-40K	PSS
Т-40K	AL
Т-40K	AL-золото (под заказ)
Т-40K	TP
Т-40K	без анодирования (под заказ)

SC..... хром матовый
PC..... хром полированный
PSS..... полированная нержавеющая сталь

T-40H AL

ЗАЖИМНОЙ ПРОФИЛЬ (БАЗА+КЛИПСЫ)

предназначен для стекла 10,12 мм.
несущая способность – 10 кг на зажим;
шаг зажимов – произвольный;
вес профиля – 0.6 кг/м;
стандартная длина – 3 метра;
в комплекте:
направляющая, подвижные клипсы,
опорные клипсы, крепеж клипс,
паранитовые прокладки.
Клипсы можно купить отдельно.

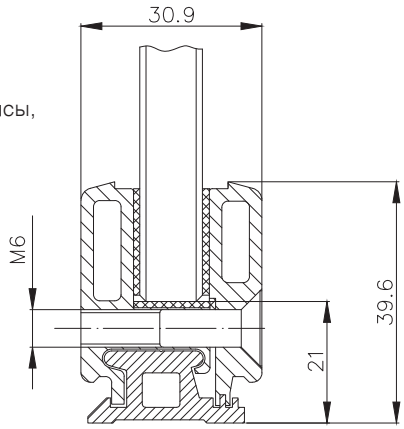

T-40KZ

ТОРЦЕВАЯ ЗАГЛУШКА

Для профиля T-40H
Материал: пластик
В комплекте:
торцевая заглушка,
вставная часть, саморез.

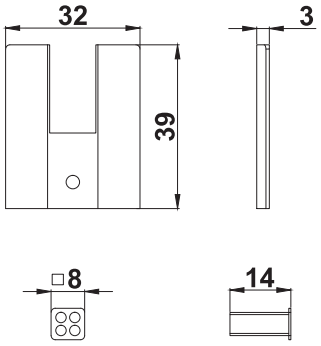

T-15 AL

ПРОФИЛЬ

П – образный; 15 x 15 x 1,5;
длина хлыста – 6 метров;
выпускается или без отделки или
с анодированием; применяется
в качестве нижнего опорного профиля
с п/э уплотнителем (в комплект не
входит); для стекла 10 мм.

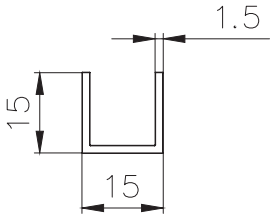

покрытие под золото.....TP
алюминий анодированный.....AL
матовая нержавеющая сталь ..... SSS

T-40T AL

ЗАЖИМНОЙ ПРОФИЛЬ (БАЗА+КЛИПСЫ)

Длина хлыста (max) – 3 метра.
Продается целым хлыстом
Продается в комплекте: направляющая,
подвижные клипсы, крепеж клипс.
Подставки поставляются отдельно.
Предназначен для стекла 8, 10, 12 мм;
несущая способность - 15 кг на зажим;
шаг зажимов - произвольный;
вес профиля - 0,85 кг/м.
Предельный момент затяжки болтов - не более 10Н*м
Используется для закрепления неподвижных полотен
к стенам, полу или потолку.

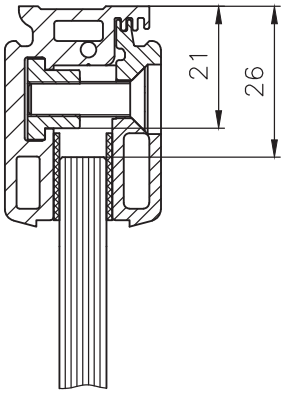

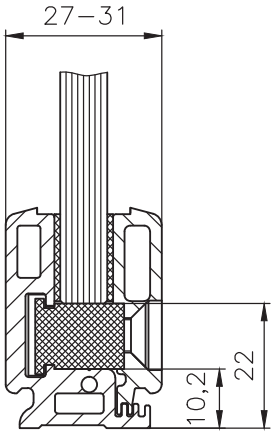

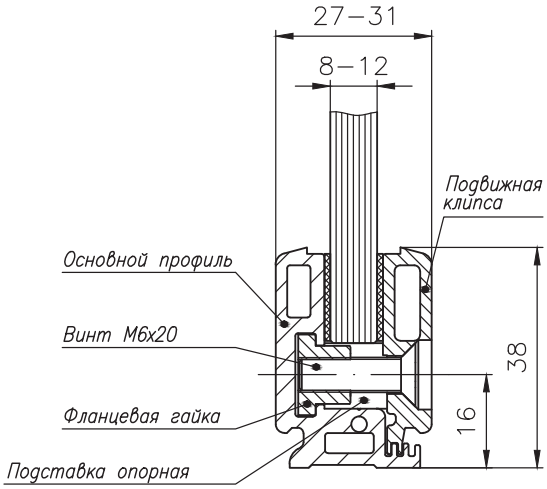

ДЛЯ T-40T

ПОДСТАВКА ДЛЯ ПРОФИЛЯ

Подставка для профиля Т-40Т.
Материал - пластик.

SC..... хром матовый
PC..... хром полированный
PSS..... полированная нержавеющая сталь

TA-757-8 SSS

ШТАНГА

диаметр 8 мм;
максимальная длина хлыста 3 метра;
совместим с TA-754

T-900 PSS, SSS, TP

ШТАНГА

диаметр 19 мм;
толщина стенки 1,0 мм;
длина трубы 6 м;
совместим с T-901, T-902, T-907, T-908, T-912, T-914, T-914A, T-915

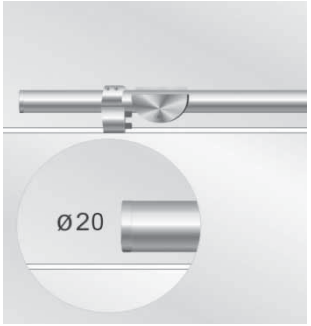

TB-800-20 PSS, SSS

Трек ⌀ 20

нержавеющая сталь;
максимальная длина 6 м;
толщина стенки 2 мм;
совместим с TB-816, TB-817, TB-846, TB-818, TB-819, T-908, T-912, T-833-1

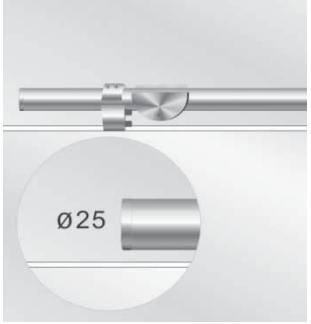

TB-800-25 PSS, SSS

Трек ⌀ 25

нержавеющая сталь;
максимальная длина 6 м;
толщина стенки 2 мм;
совместим с TB-810, TB-815, TB-830, TB-831, TB-832, TB-836, TB-835, TB-837, TB-840, TB-845, TB-833

покрытие под золото.....TP
алюминий анодированный.....AL
матовая нержавеющая сталь ..... SSS

T-102 AL | AL

ПРОФИЛЬ ДЛЯ СТЕКЛЯННЫХ ОГРАЖДЕНИЙ

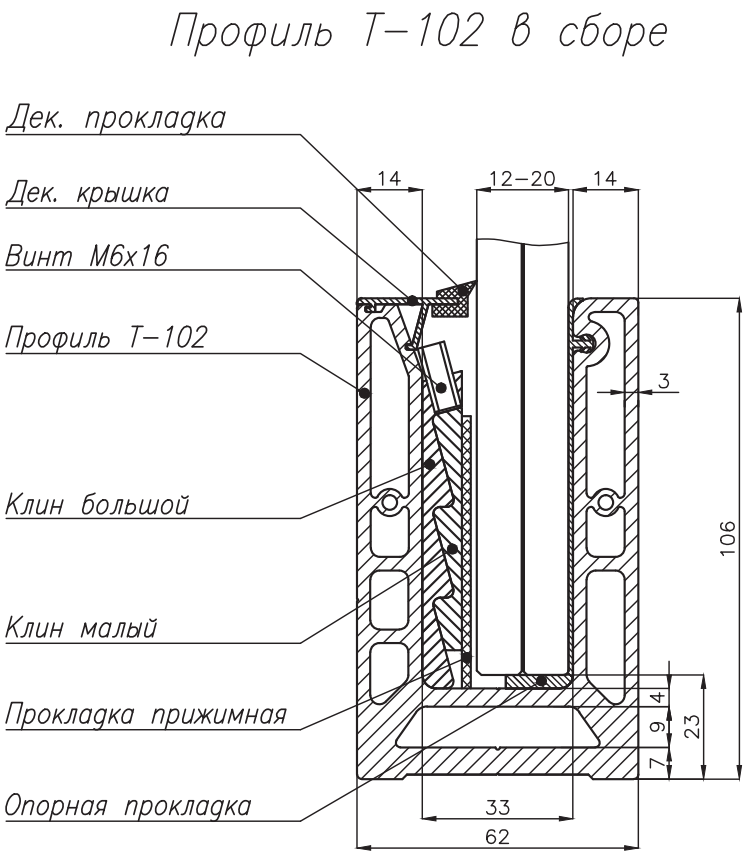

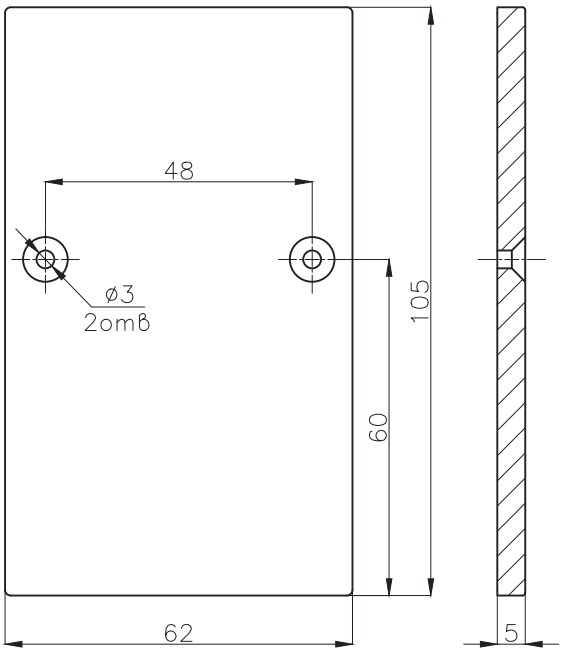

SC..... хром матовый
PC..... хром полированный
PSS..... полированная нержавеющая сталь

Схема крепления профиля Т–102 к боковой плоскости

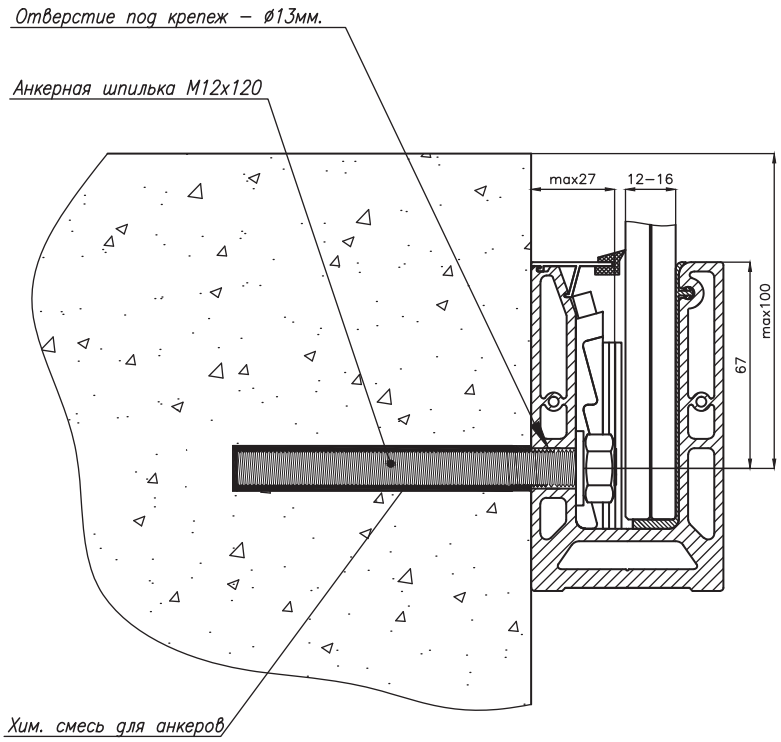

АРТИКУЛ И НАИМЕНОВАНИЕ
102 Z Торцевая заглушка
102 AL КОМПЛЕКТ-12 (анод) Профиль для стеклянных ограждений 12мм.
102 AL КОМПЛЕКТ-12 (без анод.) Профиль для стеклянных ограждений 12мм.
102 AL КОМПЛЕКТ-16 (анод) Профиль для стеклянных ограждений 16мм.
102 AL КОМПЛЕКТ-16 (без анод.) Профиль для стеклянных ограждений 16мм.
102 AL КОМПЛЕКТ-20 (анод) Профиль для стеклянных ограждений 20мм.
102 AL КОМПЛЕКТ-20 (без анод.) Профиль для стеклянных ограждений 20мм

Схема крепления профиля Т–102 к полу

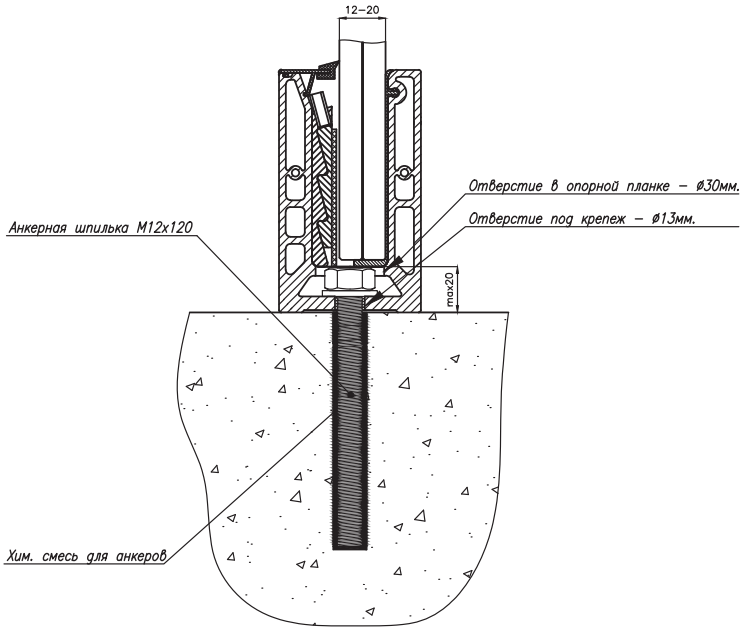

покрытие под золото.....ТР
алюминий анодированный.....AL
матовая нержавеющая сталь ..... SSS

СИСТЕМЫ РАЗДВИЖНЫХ ДВЕРЕЙ

Раздвижные стеклянные двери не только очень удобны, но и функциональны, что дает возможность существенно сэкономить пространство в квартире, офисе или магазине.

Это достигается за счет основной конструктивной особенности раздвижных дверей: они открываются и закрываются в одной плоскости. Для обычных распашных дверей необходимо дополнительное пространство.

Это пространство составляет примерно один лишний квадратный метр. Следовательно, для двустворчатой двери потребуется как минимум два свободных квадратных метра.Стеклянные раздвижные двери делают интерьер элегантным, «прозрачным», и, главное, экономят место, чем и привлекают покупателей.

T-965 T AL

ТРЕК

длина хлыста – 6 м;
совместим с T-964, T-965K, T-966,
отпускается кратно 3 м. п.

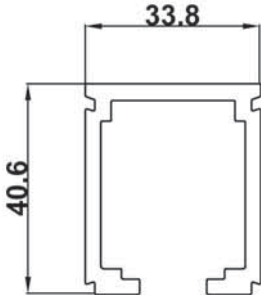

T-964 AL

ПРОФИЛЬ НЕПОДВИЖНЫХ ЭКРАНОВ

длина хлыста – 6 м;
совместим с T-965T,
T-965K,
отпускается кратно 1 м. п.

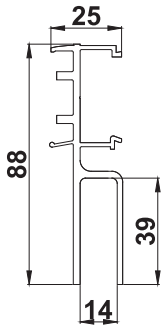

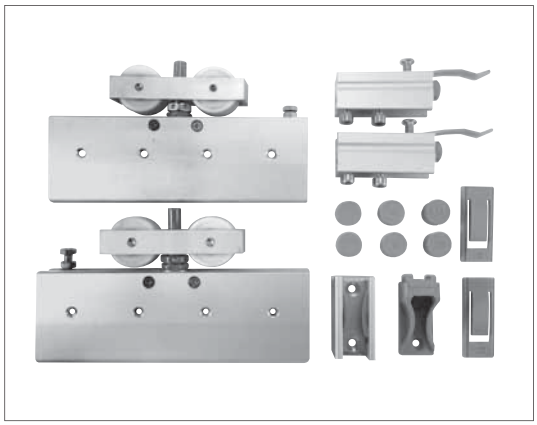

T-966 AL

КОМПЛЕКТ КАРЕТОК С АКСЕССУАРАМИ

в наборе:
- каретка - 2 шт.;
- направляющая двери – 1шт.;
- стопор правый – 1 шт.;
- стопор левый – 1 шт.;

толщина стекла от 10 до 12 мм;
- нагрузка на каретки – 60 кг.

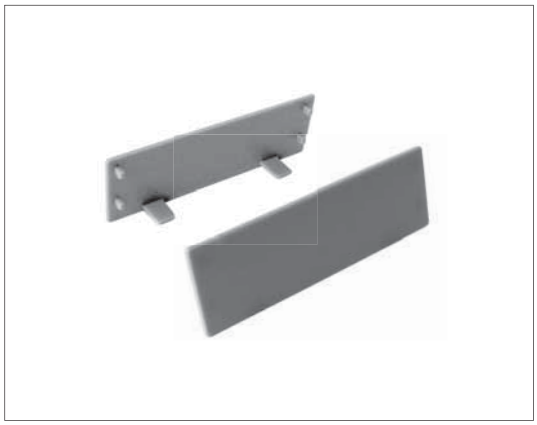

T-965EP

ЗАГЛУШКА ТОРЦЕВАЯ

Совместима с T-965T
Материал: серый пластик

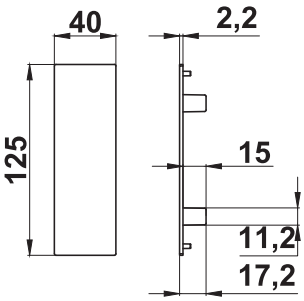

покрытие под золото.....TP
алюминий анодированный.....AL
матовая нержавеющая сталь ..... SSS

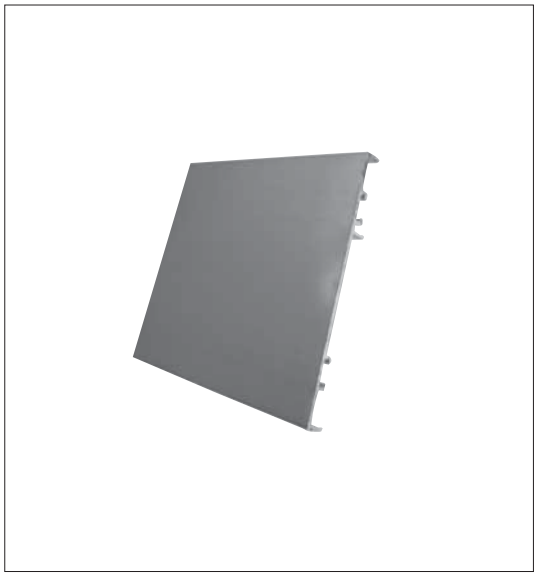

T-965 K AL

ДЕКОРАТИВНАЯ КРЫШКА

декоративная крышка для трека; общая длина – 6 м;
совместима с T-965T, T-964;
отделка: алюминий анодированный серебристый, без анодировки
отпускается кратно 3 м. п.

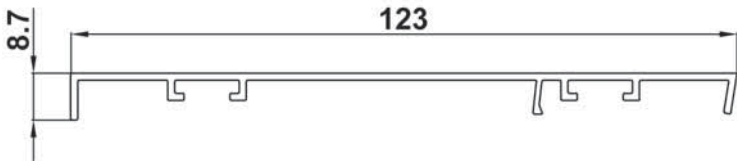

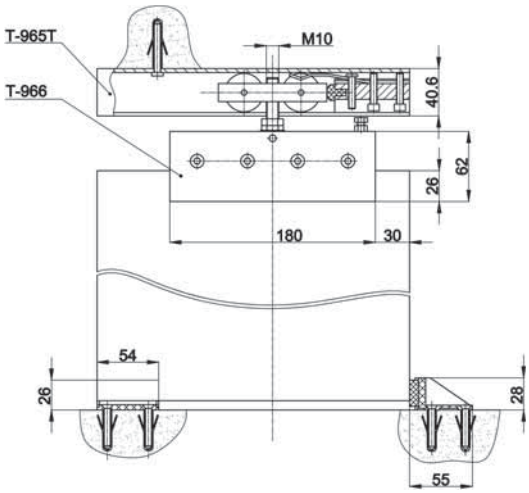

СИСТЕМА РАЗДВИЖНЫХ ДВЕРЕЙ СЕРИЯ «СЛАЙДЕР»

Для стекла – 10 мм.
Нагрузка на 2 каретки – 60 кг,
нагрузка на 3 каретки – 80 кг.
Крепление осуществляется
к потолку или стене.

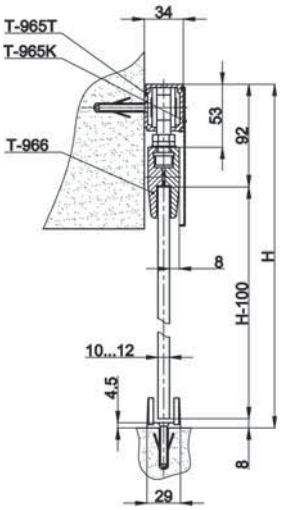

схема крепления
к стене

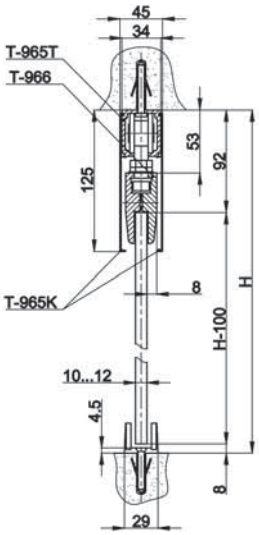

схема крепления
к потолку

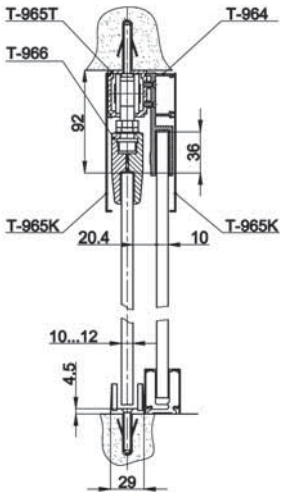

схема крепления
неподвижного экрана

SC..... хром матовый
PC..... хром полированный
PSS..... полированная нержавеющая сталь

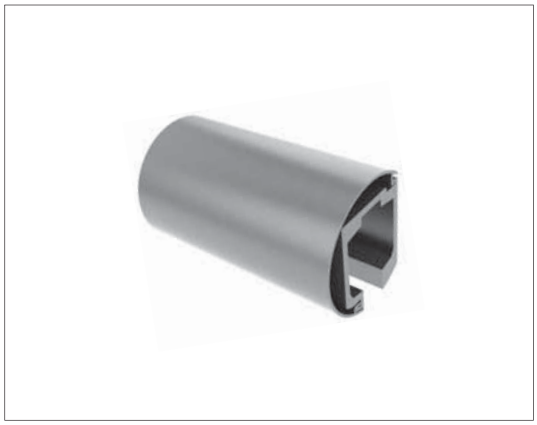

T-600 AL

ТРЕК С ДЕКОРАТИВНОЙ КРЫШКОЙ

длина – 2 и 4 метра

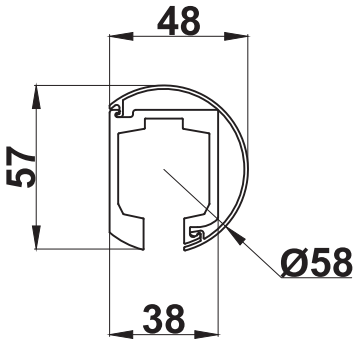

T-601 SSS

КАРЕТКА

совместима с T-600, T-610;
для стекла толщиной 10 мм;
макс. нагрузка на две каретки – 80 кг.

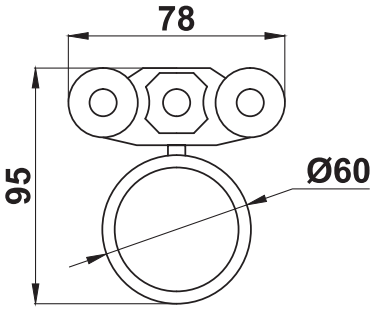

T-611 SSS

КАРЕТКА

совместима с T-600, T-610;
для стекла толщиной 10 мм;
макс. нагрузка на две каретки – 80 кг.

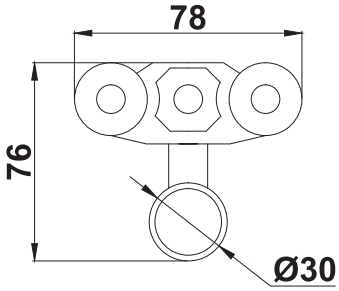

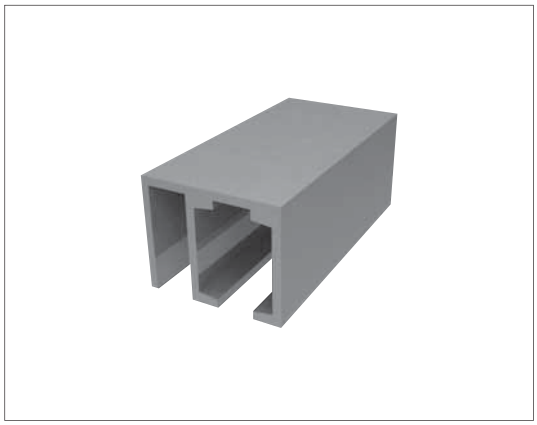

T-610 AL

ТРЕК С ДЕРЖАТЕЛЕМ НЕПОДВИЖНОЙ ПАНЕЛИ

длина 4 метра;
отпускается кратно 2 м. п.

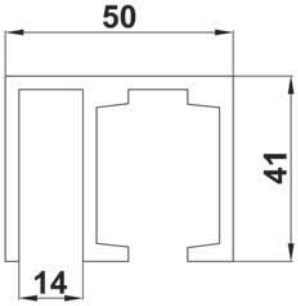

покрытие под золото.....TP
алюминий анодированный.....AL
матовая нержавеющая сталь ..... SSS

T-603

СТОПОРЫ

комплект (левый, правый);
совместим с T-600; T-610

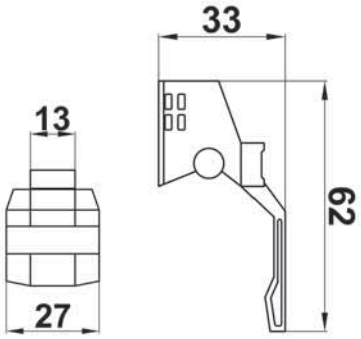

T-604L+R

ЗАГЛУШКА ТОРЦЕВАЯ ЛЕВАЯ И ПРАВАЯ

совместима с T-600

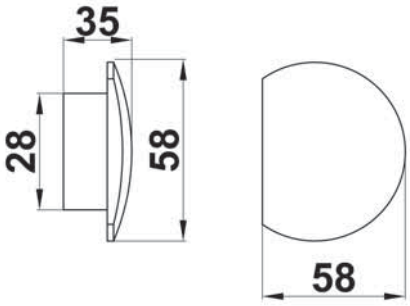

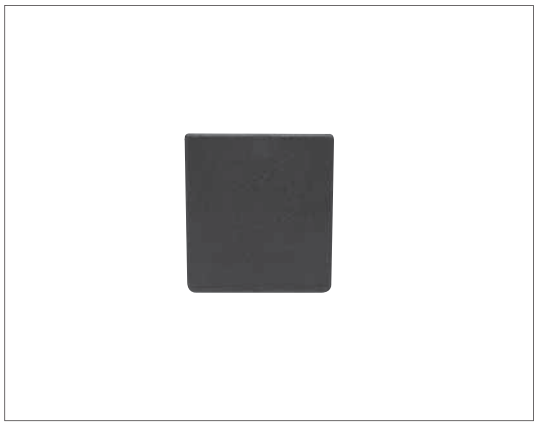

T-614

ЗАГЛУШКА ТОРЦЕВАЯ

совместима с T-610

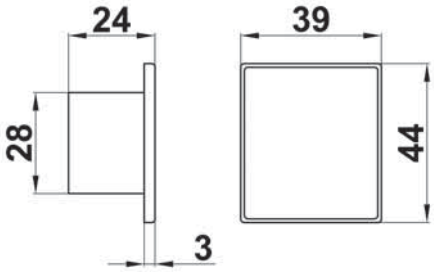

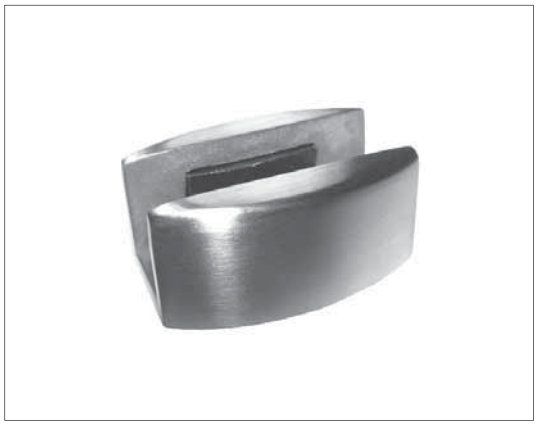

TB-834 METAL

PSS, SSS

НАПРАВЛЯЮЩАЯ ДВЕРИ

для серии «Вектор» и «Аура»;
для стекла толщиной 8-12 мм;
материал: сталь

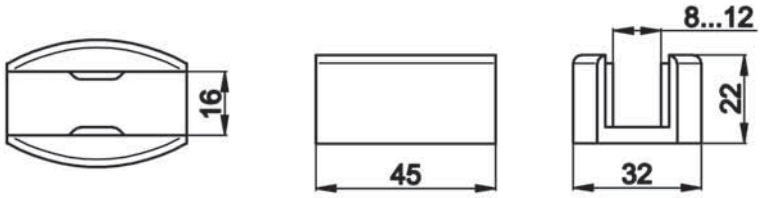

SC..... хром матовый
PC..... хром полированный
PSS..... полированная нержавеющая сталь

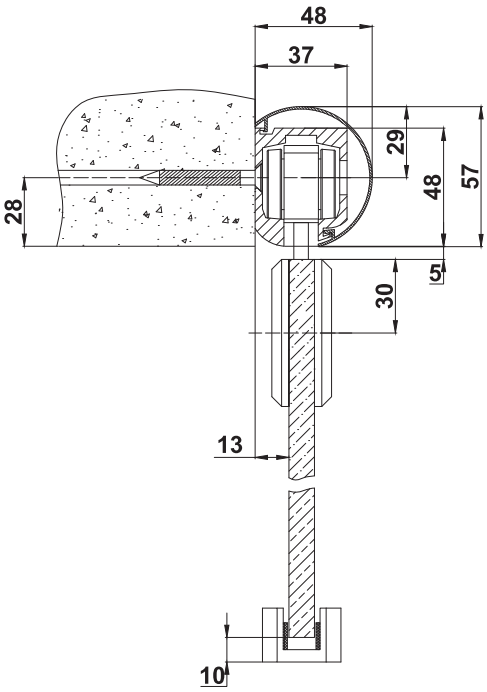

СХЕМА РАЗДВИЖНОЙ СИСТЕМЫ "АУРА"

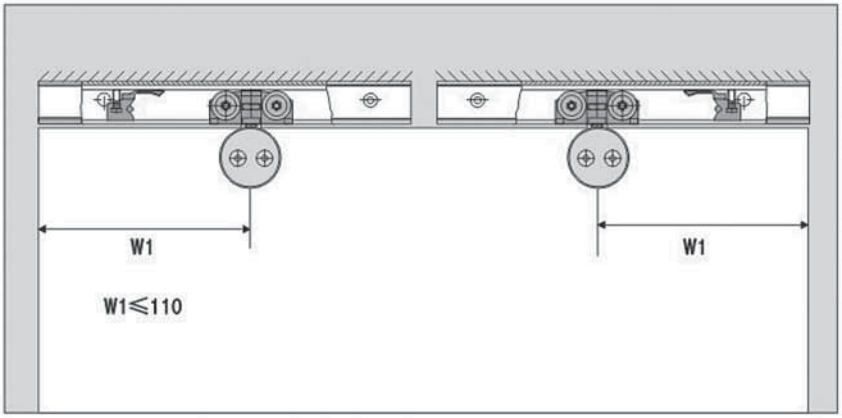

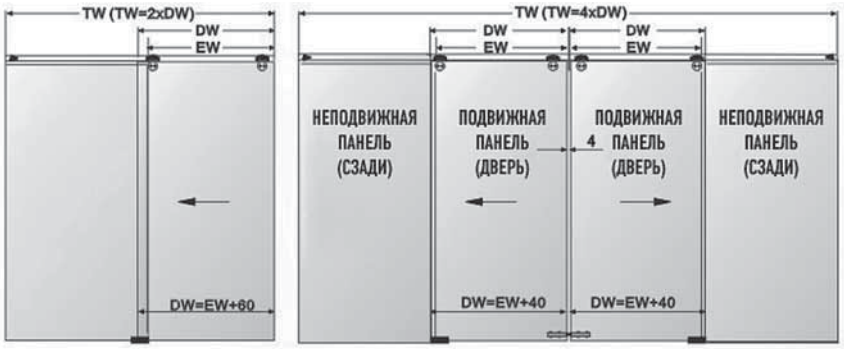

TW - ДЛИНА ТРЕКА DW - ШИРИНА ДВЕРИ EW - ШИРИНА ПРОХОДА

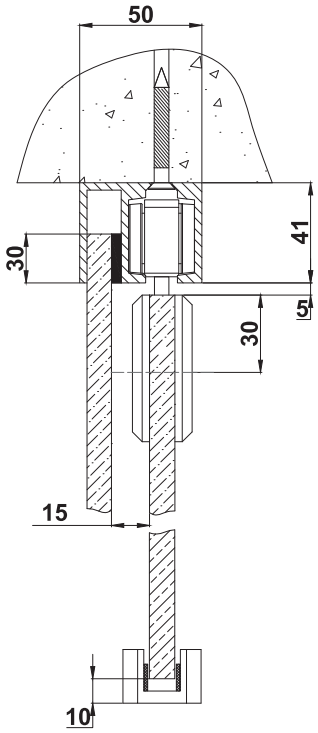

покрытие под золото.....TP
алюминий анодированный.....AL
матовая нержавеющая сталь ..... SSS

TH-623 PSS, SSS, TP

ПЕТЛЯ

стекло – стена;
для стекла 10, 12 мм.

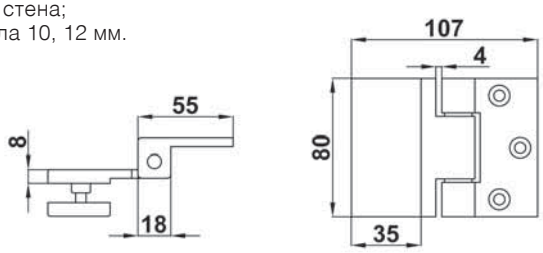

TH-622 PSS, SSS, TP

ПЕТЛЯ

стекло – стекло;
для

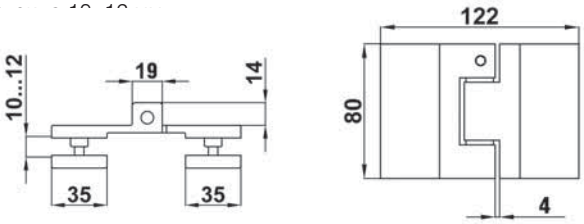

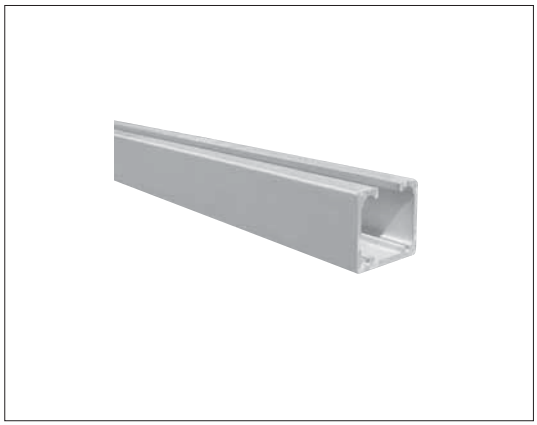

TH-620 AL

ТРЕК

совместим с TH-621
отпускается по 2,5 и по 5 м. п.

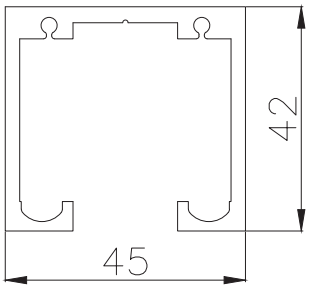

TH-621 SSS

КАРЕТКА

совместима с TH-620;
для стекла толщиной 10 мм;
макс. нагрузка на каретку – 65 кг

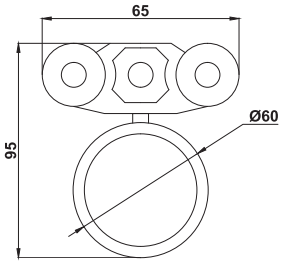

SC..... хром матовый
PC..... хром полированный
PSS..... полированная нержавеющая сталь

TH-621B SSS

КАРЕТКА

совместима с TH-620;
для стекла толщиной 10 мм,
максимальная нагрузка на каретку – 65 кг.

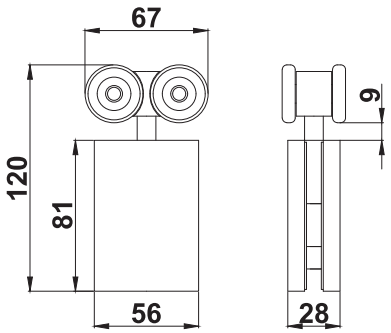

TH-625 SSS

ЗАЩЕЛКА С ОТВЕТНОЙ ЧАСТЬЮ

для стекла 10мм;
длина язычка 12 мм;
диаметр язычка 8 мм

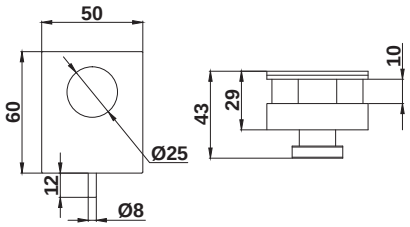

СХЕМА РАЗДВИЖНОЙ СИСТЕМЫ «ГАРМОНИКА»

* не рекомендуется превышать длину перегородки, обусловленную длиной трека TH-620

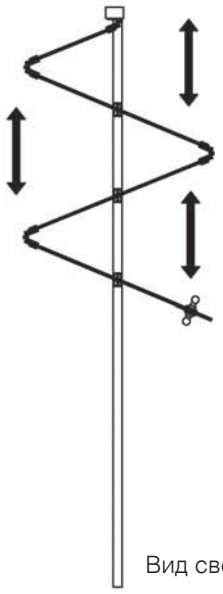

Вид сверху

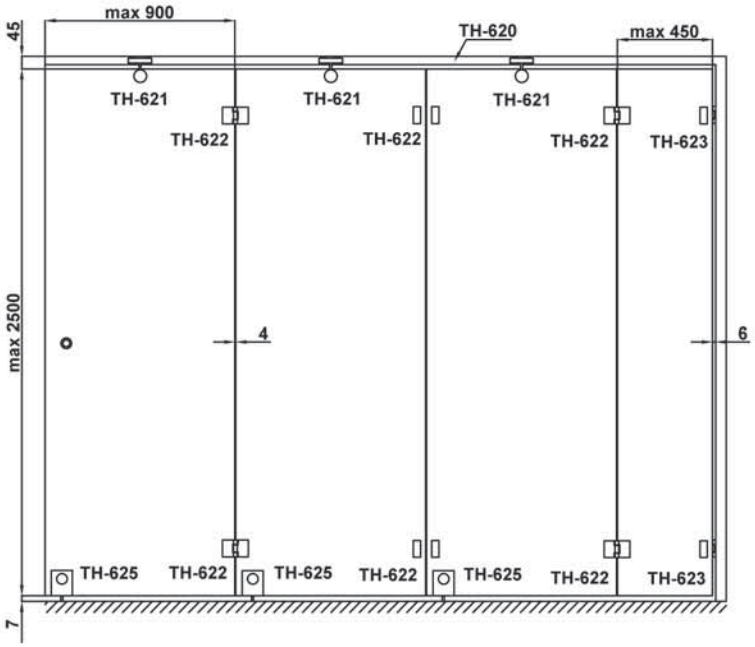

покрытие под золото.....TP
алюминий анодированный.....AL
матовая нержавеющая сталь ..... SSS

ТВ-800-25 PSS, SSS

ТРЕК ∅ 25

нержавеющая сталь;
максимальная длина 6 м;
толщина стенки 2 мм;
совместим с ТВ-810, ТВ-815, ТВ-830, ТВ-831, ТВ-832, ТВ-836

ТА-757-8 SSS

ШТАНГА

диаметр 8 мм;
максимальная длина хлыста 3 метра;
совместим с ТА-754

ТА-749 SSS

КРЕПЛЕНИЕ

крепление трека
на стекло;
совместим с
ТВ-800-25;
расчет количества креплений
аналогично ТВ-818;
для стекла 6-10 мм

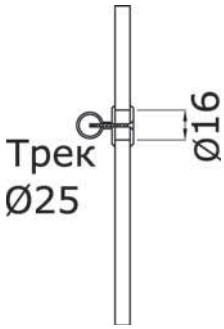

ТА-754 SSS

ДЕРЖАТЕЛЬ

держатель штанги сквозной
и стопор для ТА-756;
совместим
с ТВ-800-25,
ТА-757-8, ТА-756

SC..... хром матовый
PC..... хром полированный
PSS..... полированная нержавеющая сталь

TA-755 SSS

КРЕПЛЕНИЕ ТРЕКА ТОРЦЕВОЕ

к стене;
совместимо
с ТВ-800-25

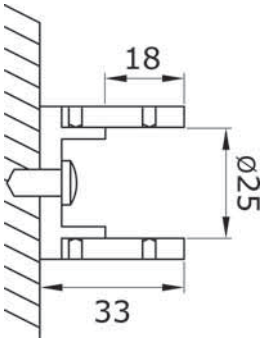

TA-760 SSS

СОЕДИНИТЕЛЬ ТРУБА-ТРУБА

совместим с TA-800-25;
произвольный угол (90°–180°)

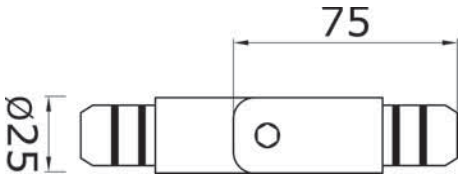

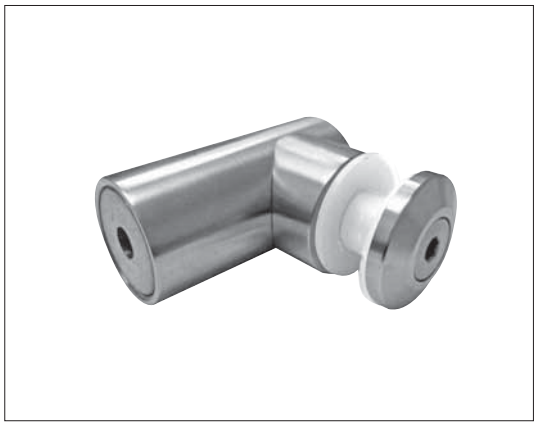

TA-752 SSS

КОННЕКТОР

крепление нерегулируемое стекло-пол, по
для стекла 8-12 мм

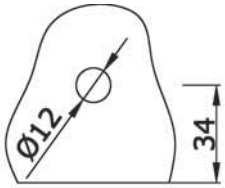

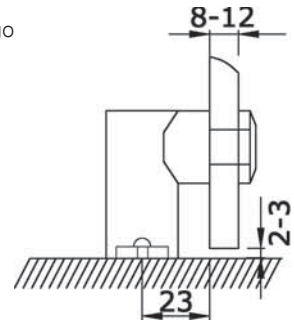

TA-753 SSS

КОННЕКТОР

коннектор стекло-стекло;
180°;
для стекла 8-12 мм

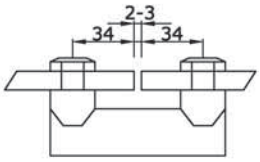

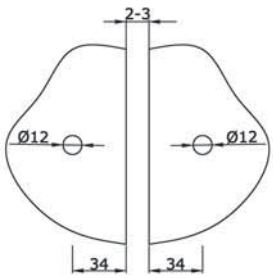

покрытие под золото.....TP
алюминий анодированный.....AL
матовая нержавеющая сталь ..... SSS

TA-756 SSS

РОЛИК С КРЕПЛЕНИЕМ К СТЕКЛУ

совместим с Т-800-25 и Т-757-8;
максимальная маса двери – 60 кг на 2 ролика;
для стекла 6-10 мм

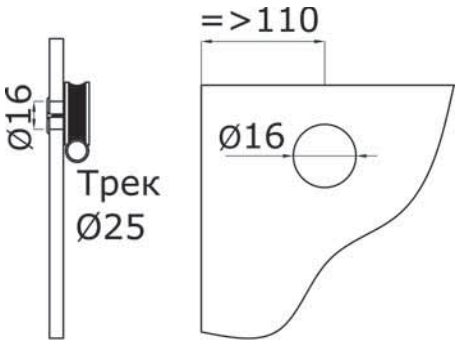

TA-758 SSS

ПРОФИЛЬ ОПОРНЫЙ

для стекла 8 и 10 мм;
применяется в качестве нижнего опорного профиля;
длина хлыста – 2 метра; совместим с TA-759, Т-761, Т-762

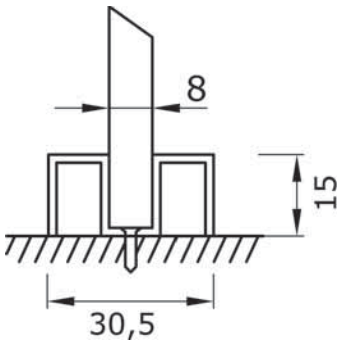

TA-759 SSS

ПРОФИЛЬ ЗАКЛАДНОЙ

П-образный;
совместим с TA-758 8 мм и TA-758 10 мм;
длина хлыста – 2 метра

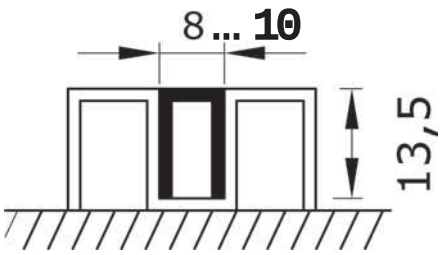

SC..... хром матовый
PC..... хром полированный
PSS..... полированная нержавеющая сталь

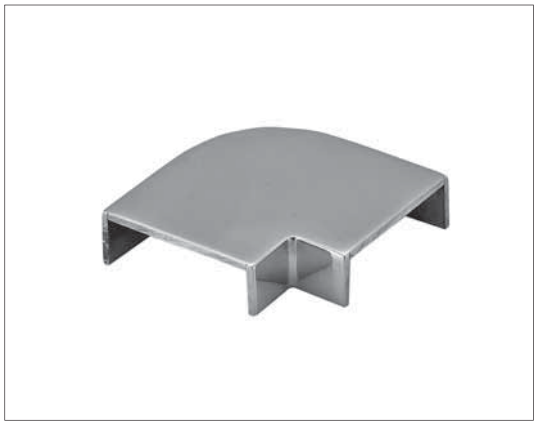

TA-761 SSS

СОЕДИНИТЕЛЬ ПРОФИЛЯ УГЛОВОЙ

90°; совместим с TA-758 и TA759

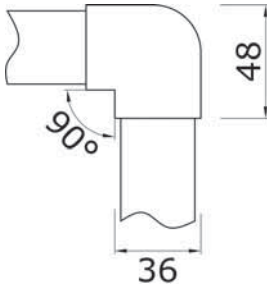

TA-762 SSS

УГЛОВАЯ НАКЛАДКА

135°; совместимо с TA-758 и TA-759

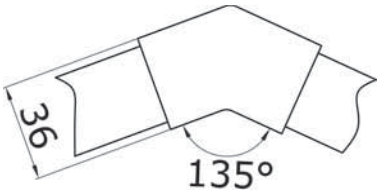

СХЕМА ДУШЕВОЙ КАБИНЫ «АКВАСЛАЙД»

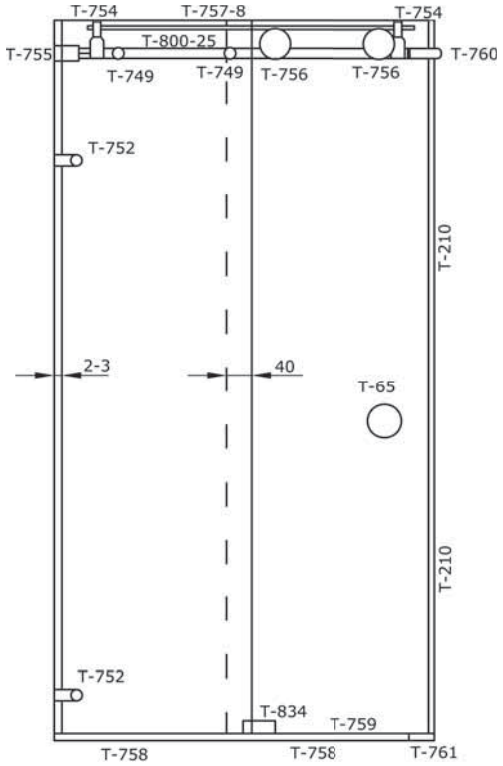

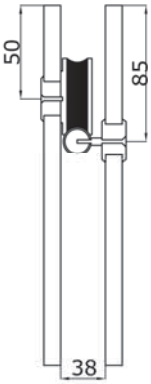

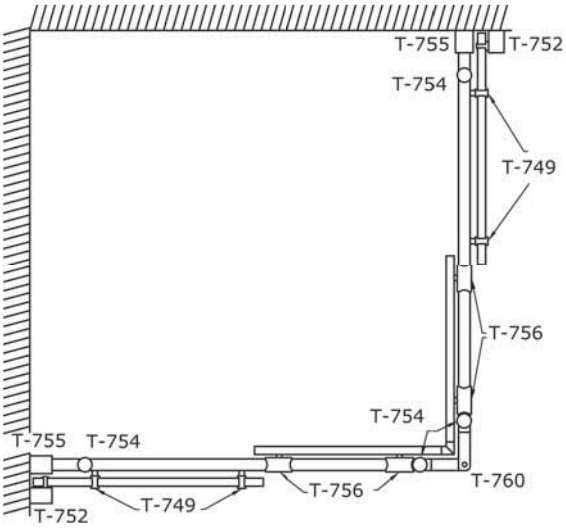

покрытие под золото.....TP
алюминий анодированный.....AL
матовая нержавеющая сталь ..... SSS

ТВ-800-20 PSS, SSS

ТРЕК ∅ 20

нержавеющая сталь;
максимальная длина 6 м;
толщина стенки 2 мм;
совместим с ТВ-816, ТВ-817, ТВ-846, ТВ-818, ТВ-819, Т-908, Т-912, Т-833-1

ТВ-846 PSS, SSS

СТОПОР УНИВЕРСАЛЬНЫЙ

∅ трека 20 мм;
совместим с Т-800-20

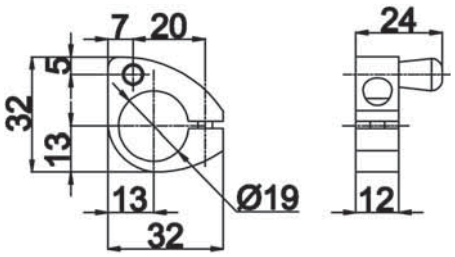

ТВ-817 PSS, SSS

КАРЕТКА

∅ трека 20 мм;
совместима с Т-800-20;
для стекла толщиной 6-10 мм,
максимальная нагрузка на две каретки – 100 кг.

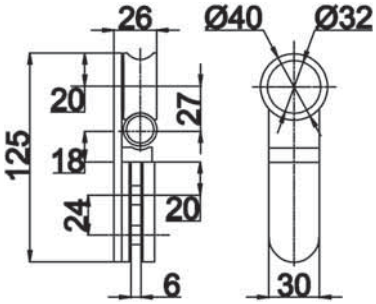

ТВ-816 PSS, SSS

КАРЕТКА

совместима с Т-800-20;
∅ трека 20 мм;
для стекла толщиной 6-10 мм,
максимальная нагрузка на две каретки – 100 кг.

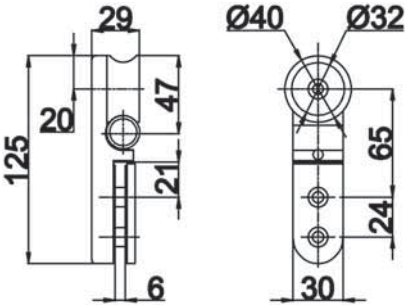

SC..... хром матовый
PC..... хром полированный
PSS..... полированная нержавеющая сталь

ТВ-818 PSS, SSS

КРЕПЛЕНИЕ ТРЕКА НА СТЕКЛО

под зенковку и без зенковки;
совместимо с Т-800-20, ТВ-816, ТВ-817;
∅ отверстия в треке – 9 мм

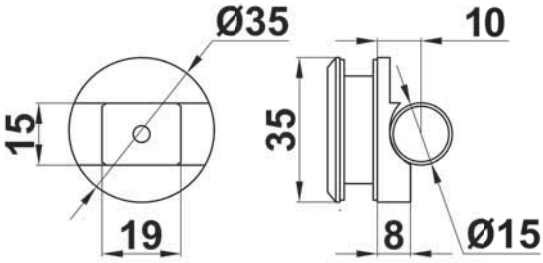

ТВ-819 PSS, SSS

КРЕПЛЕНИЕ ТРЕКА К СТЕНЕ

совместимо с ТТ-800-20, ТВ-816, ТВ-817;
∅ отверстия в треке – 9 мм

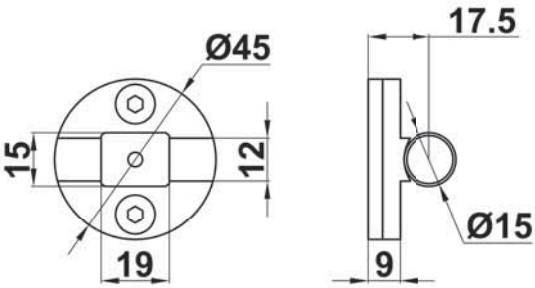

ТВ-834 METAL PSS, SSS

НАПРАВЛЯЮЩАЯ ДВЕРИ

для стекла толщиной 8-12 мм;
материал: сталь

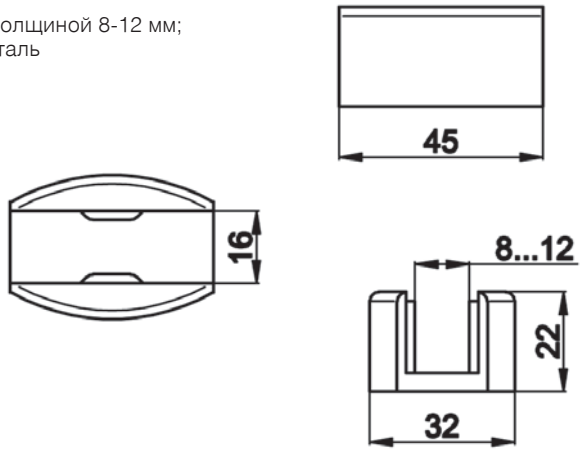

покрытие под золото.....ТР
алюминий анодированный.....AL
матовая нержавеющая сталь ..... SSS

СИСТЕМА РАЗДВИЖНЫХ ДВЕРЕЙ СЕРИЯ «ВЕКТОР», «ВЕКТОР МИНИ»

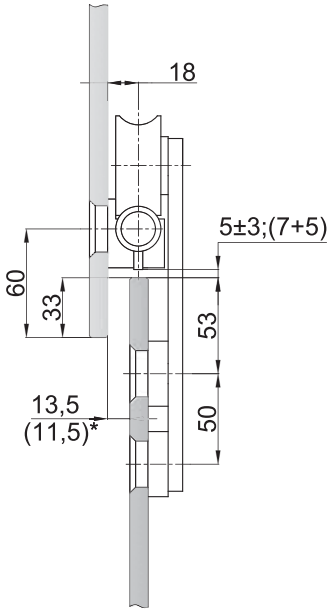

Размер в скобках для каретки ТВ-815 и ТВ-815А

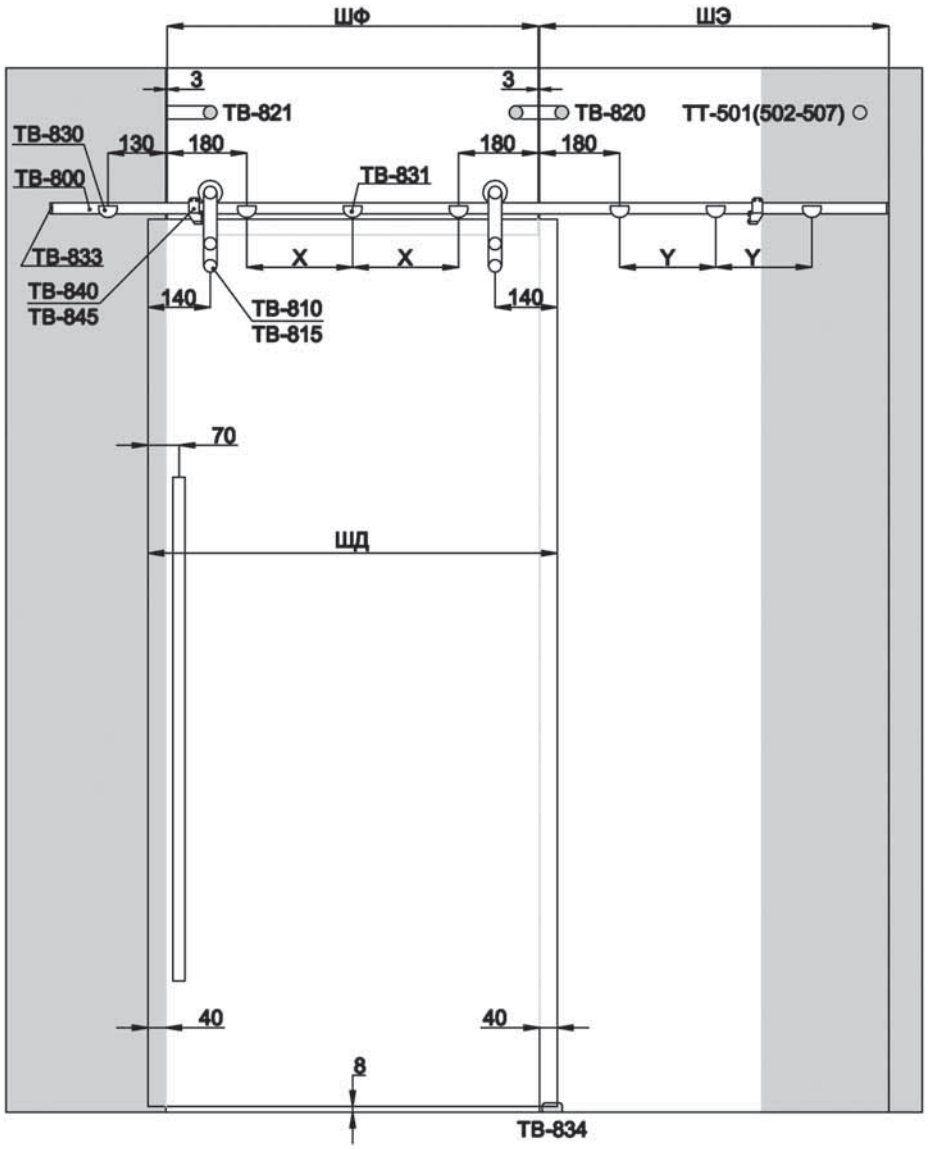

СЕРИЯ «МИНИ ВЕКТОР»

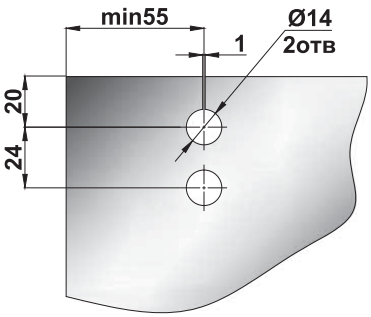

ШФ – ширина фрамуги (мм)
ШЭ – ширина бокового экрана (мм)
ШД – ширина двери (мм)

ВНИМАНИЕ! Расчет расстояния между креплениями трека:
1. Вес двери до 80 кг – макс. расстояние = 1/2 ширины двери
2. Вес двери 80-120 кг – макс. расстояние = 1/3 ширины двери
3. Вес двери 120-150 кг – макс. расстояние = 1/4 ширины двери

В общем случае:
X=(ШФ-360)/2=макс. ШД/2
Y=(ШЭ-360)/2=макс. ШД/2

СЕРИЯ «ВЕКТОР»

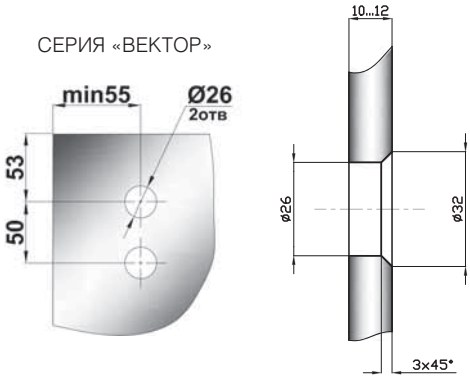

SC..... хром матовый
PC..... хром полированный
PSS..... полированная нержавеющая сталь

ТВ-800-25 PSS, SSS

ТРЕК ∅ 25

нержавеющая сталь;
максимальная длина 6 м;
толщина стенки 2 мм;
совместим с ТВ-810, ТВ-815, ТВ-830, ТВ-831, ТВ-832, ТВ-836

ТВ-810 PSS, SSS

КАРЕТКА

плоская;
совместима с ТВ-800-25,
максимальная нагрузка
на две каретки – 120 кг.

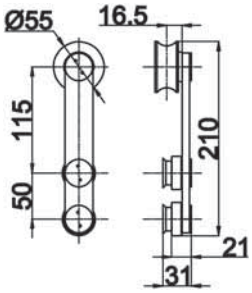

ТВ-810	под зенковку
ТВ-810А	без зенковки

ТВ-830 PSS, SSS

КРЕПЛЕНИЕ ТРЕКА К СТЕНЕ

расчет растояния между
креплениями – см. схему на стр. 54;
совместимо с ТВ-800-25

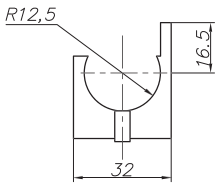

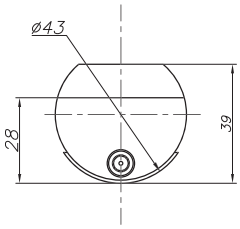

ТВ-815 PSS, SSS

КАРЕТКА

цилиндрическая;
совместима с ТВ-800-25,
максимальная нагрузка на две
каретки – 120 кг.

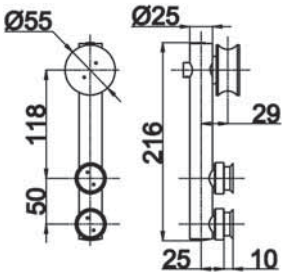

ТВ-815	под зенковку
ТВ-815А	без зенковки

покрытие под золото.....ТР
алюминий анодированный.....AL
матовая нержавеющая сталь ..... SSS

ТВ-832 PSS, SSS

КРЕПЛЕНИЕ ТРЕКА ТОРЦЕВОЕ

к стене;
совместимо с ТВ-800-25

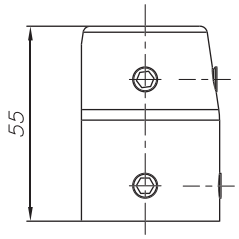

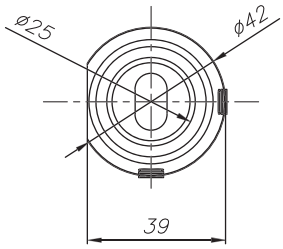

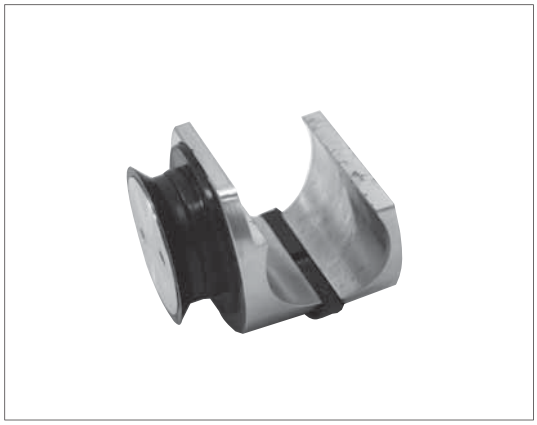

ТВ-831 PSS, SSS

КРЕПЛЕНИЕ ТРЕКА К СТЕКЛУ

расчет растояния между
креплениями – см. схему на стр. 54;
совместимо с ТВ-800-25

ТВ-831	под зенковку
ТВ-831А	без зенковки

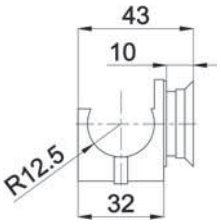

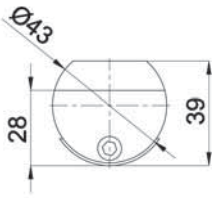

ТВ-835 PSS, SSS

ДЕРЖАТЕЛЬ

держатель трека потолочный;
расчет растояния между
креплениями аналогичен ТВ-830
(см. схему на стр. 54);
совместим с ТВ-800-25

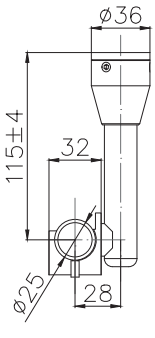

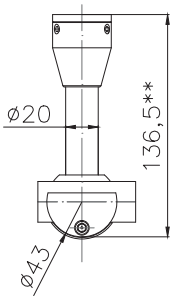

ТВ-836 SSS

ДЕРЖАТЕЛЬ 2-Х ТРЕКОВ

потолочный; расчет растояния между креплениями аналогичен ТВ-830
(смотри схему на стр. 54); совместим с ТВ-800-25

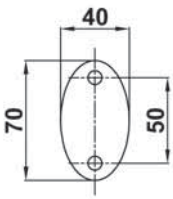

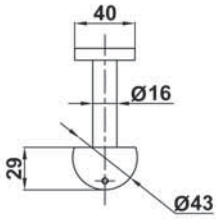

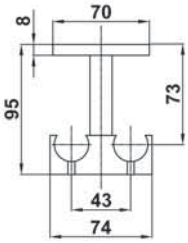

SC..... хром матовый
PC..... хром полированный
PSS..... полированная нержавеющая сталь

ТВ-840 PSS, SSS

СТОПОРЫ

для ТВ-810;
комплект (левый, правый);
совместимы с ТВ-800-25

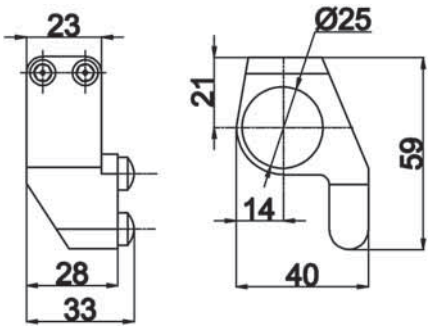

ТВ-810 PSS, SSS

ЗАГЛУШКА ТРЕКА ТОРЦЕВАЯ

∅ 20 мм;
совместима с ТВ-800-25

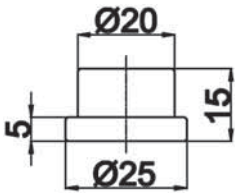

ТВ-834 PLAST

НАПРАВЛЯЮЩАЯ ДВЕРИ

для серии «Вектор» и «Слайдер»;
для стекла толщиной 8-12 мм;
материал: черный пластик

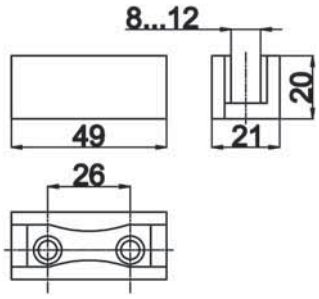

ТВ-833-1 PSS, SSS

ЗАГЛУШКА ТРЕКА ТОРЦЕВАЯ

∅ 15 мм;
Совместима с ТВ-800-20

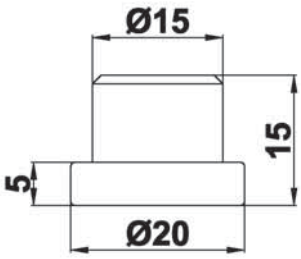

покрытие под золото.....TP
алюминий анодированный.....AL
матовая нержавеющая сталь ..... SSS

TB-837 SSS

ДЕРЖАТЕЛЬ 2-Х ТРЕКОВ

∅ трека 25 мм;
совместим
с TB-800-25

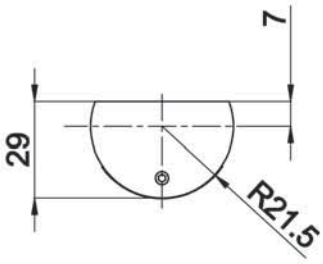

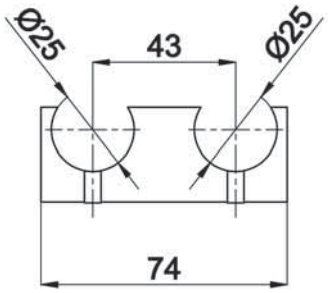

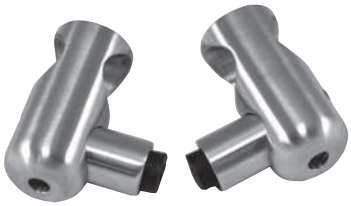

TB-845 PSS, SSS

СТОПОРЫ

для TB-815;
комплект (левый, правый);
совместимы с TB-800-25

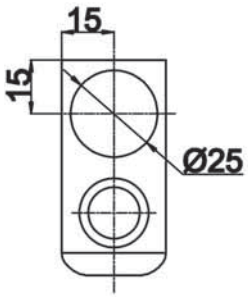

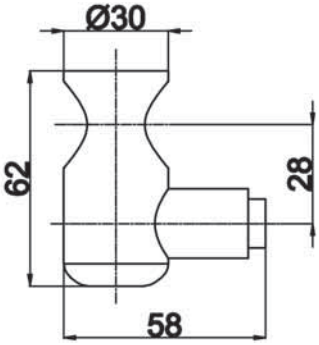

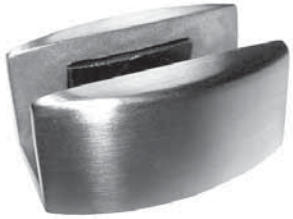

TB-834 METAL PSS, SSS

НАПРАВЛЯЮЩАЯ ДВЕРИ

для стекла толщиной 8-12 мм;
материал: сталь

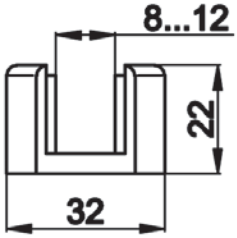

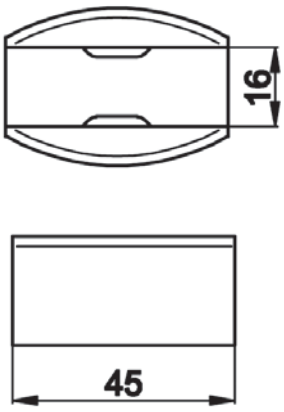

SC..... хром матовый
PC..... хром полированный
PSS..... полированная нержавеющая сталь

T-700 | AL

КОМПЛЕКТ РАЗДВИЖНЫХ ДВЕРЕЙ СЕРИЯ «ДЕЛЬТА»

Отличительной особенностью этой серии является то, что каретки скрыты и видимой остается только анодированный трек – 42 мм. Систему «Дельта» можно устанавливать и напрямую на стекло, и привычными способами – на стену или в проем.

СХЕМА РАЗДВИЖНОЙ СИСТЕМЫ «ДЕЛЬТА»

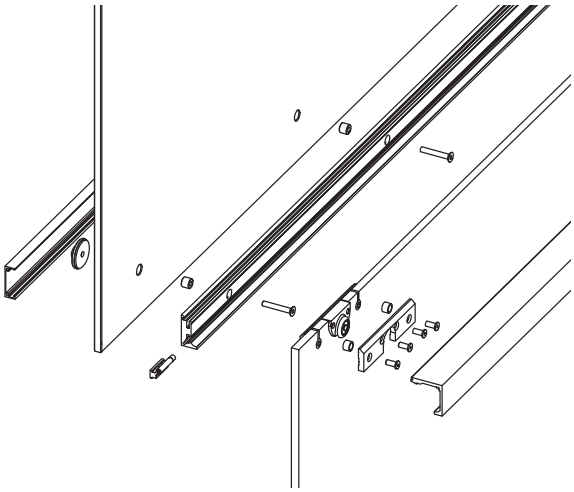

ДЕКОРАТИВНАЯ КРЫШКА

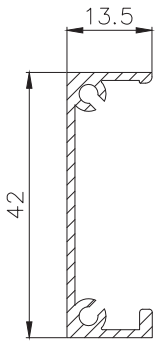

СТОПОР

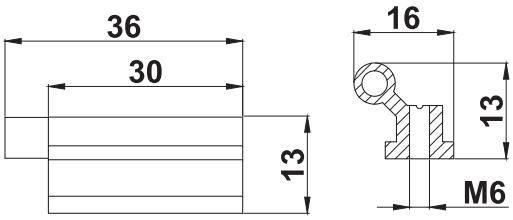

КОРПУС КАРЕТКИ

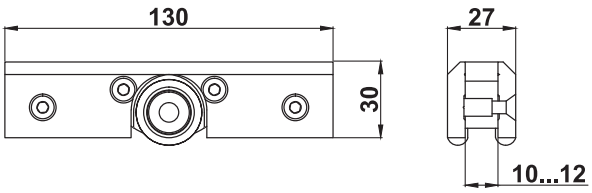

покрытие под золото.....TP
алюминий анодированный.....AL
матовая нержавеющая сталь ..... SSS

ДЕРЖАТЕЛЬ 2-Х ТРЕКОВ

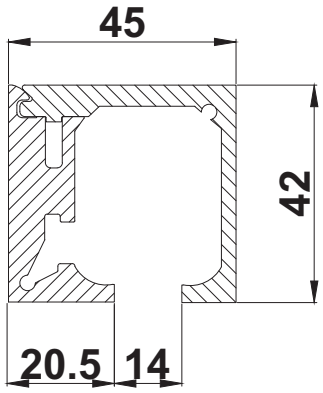

ПЛАСТИНА ДЛЯ КРЕПЛЕНИЯ НА СТЕКЛО

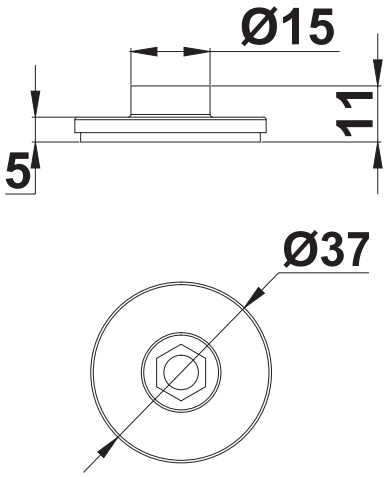

СХЕМЫ КРЕПЛЕНИЯ РАЗДВИЖНОЙ СИСТЕМЫ «ДЕЛЬТА»

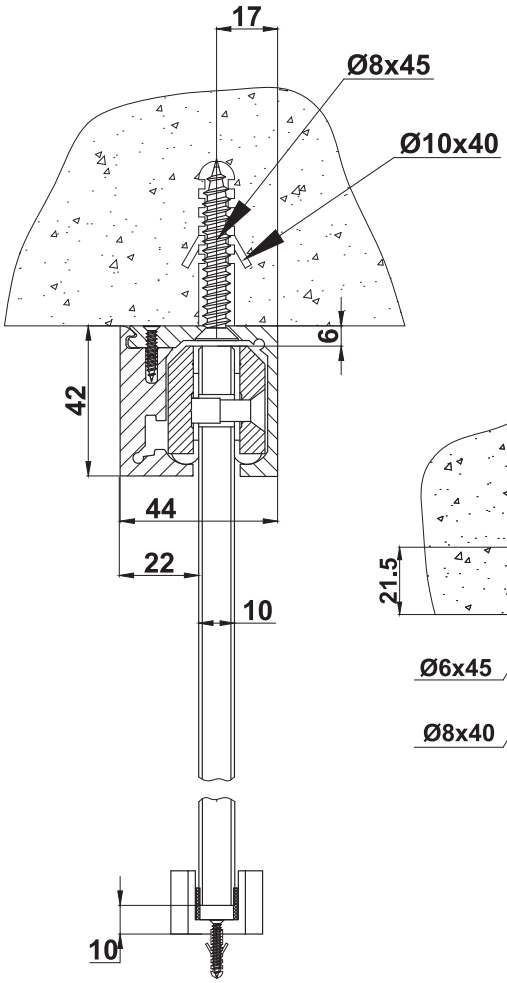

Схема крепления в проем

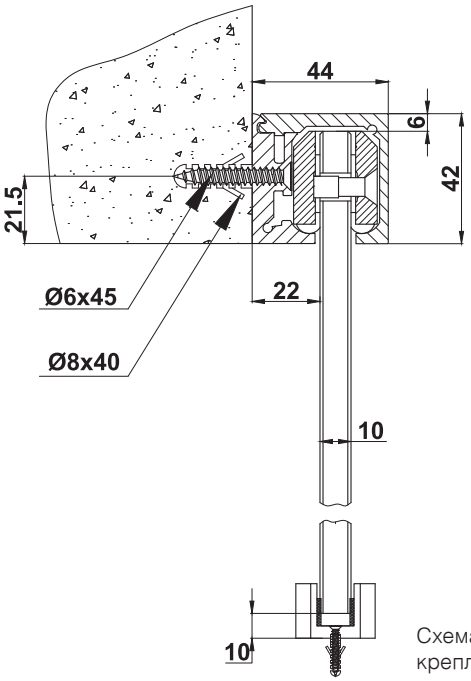

Схема крепления к стене

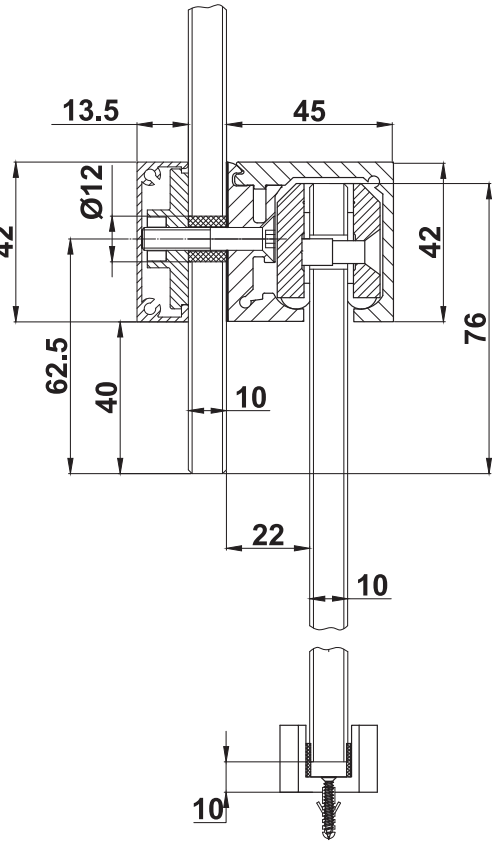

Схема крепления к стеклу

SC..... хром матовый
PC..... хром полированный
PSS..... полированная нержавеющая сталь

СИСТЕМЫ МАЯТНИКОВЫХ ДВЕРЕЙ

Маятниковые стеклянные двери наиболее часто применяемая система открывания и закрывания дверей. С помощью ограничителя, маятниковая дверь легко и просто трансформируется в распашную. Такая дверь проста, надежна и привычна большинству покупателей.

Маятниковые и распашные стеклянные двери давно применяются в интерьере современных бизнес-центров, торговых центров, магазинов, офисов, а также в частных домах.

Стеклянные двери делают интерьер элегантным, «прозрачным», современным, чем и привлекают покупателей.

покрытие под золото.....TP
алюминий анодированный.....AL
матовая нержавеющая сталь ..... SSS

ТВ-510 SSS

НИЖНЯЯ ПЕТЛЯ

совместима с Т-110-12, Т-84D, Т-86D;
смотри схему установки на стр. 64 (рис. 1, 2)

ТВ-510	под зенковку
ТВ-510А	без зенковки

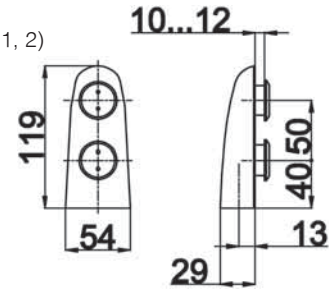

ТВ-520 SSS

ВЕРХНЯЯ ПЕТЛЯ

совместима с Т-133, ТВ-530, ТВ-540;
смотри схему установки на стр. 64 (рис.

ТВ-520	под зенковку
ТВ-520А	без зенковки

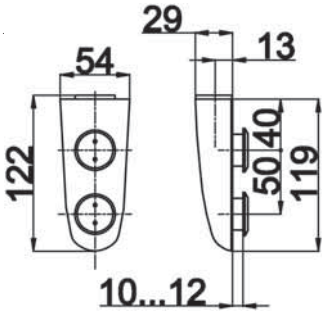

ТВ-530 SSS

ФИТИНГ НА ФРАМУГУ С ОСЬЮ

совместим с ТВ-520;
смотри схему установки на стр. 64 (рис.

ТВ-530	под зенковку
ТВ-530А	без зенковки

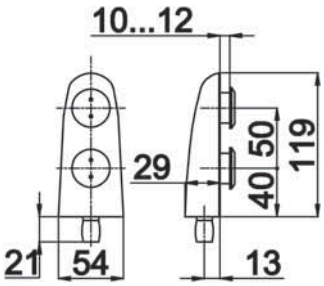

ТВ-540 SSS

ФИТИНГ УГЛОВОЙ С ОСЬЮ

совместим с ТВ-520;
смотри схему установки на стр. 64 (рис. 2)

ТВ-540	под зенковку
ТВ-540А	без зенковки

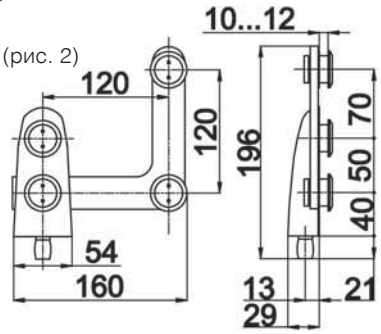

SC..... хром матовый
PC..... хром полированный
PSS..... полированная нержавеющая сталь

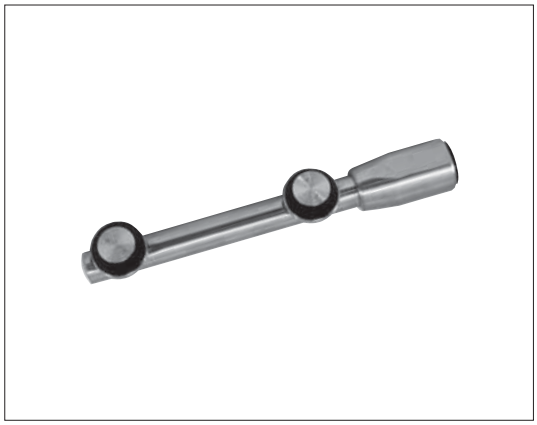

ТВ-710 PSS, SSS

ПЕТЛЯ НИЖНЯЯ

совместима с Т-110-12, Т-84D, Т-86D;
смотри схему установки на стр. 64 (рис. 1, 2)

ТВ-710	под зенковку
ТВ-710А	без зенковки

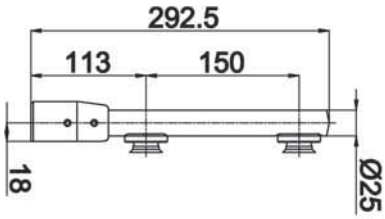

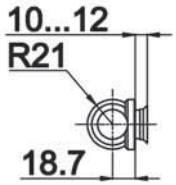

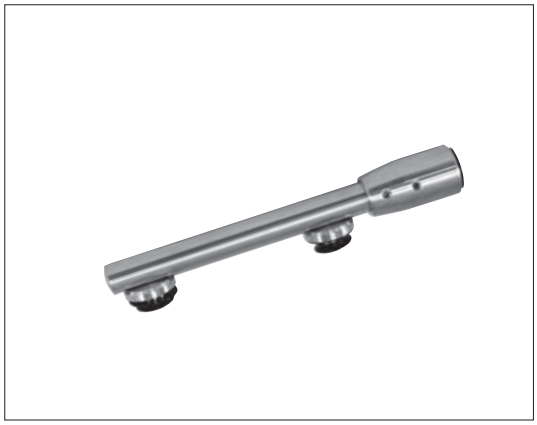

ТВ-720 PSS, SSS

ПЕТЛЯ ВЕРХНЯЯ

совместима с Т-133, ТВ-740, ТВ-730, ТВ-731, ТВ-745;
смотри схему установки на стр. 64 (рис. 1, 2)

ТВ-720	под зенковку
ТВ-720А	без зенковки

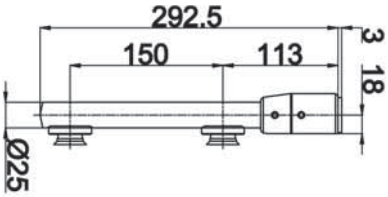

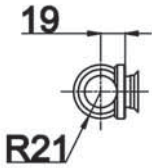

ТВ-730 SSS

ФИТИНГ НА ФРАМУГУ С ОСЬЮ

совместим с ТВ-720;
смотри схему установки на стр. 64 (рис. 1)

ТВ-730	под зенковку
ТВ-730А	без зенковки

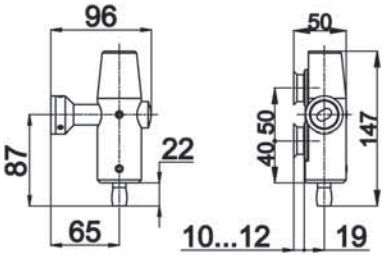

ТВ-731 SSS

ОСЬ НА ФРАМУГУ

совместима с ТВ-720;
смотри схему установки на стр. 64 (рис. 2)

ТВ-731	под зенковку
ТВ-731А	без зенковки

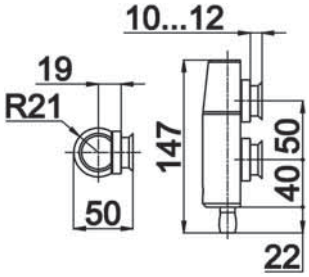

покрытие под золото.....ТР
алюминий анодированный.....AL
матовая нержавеющая сталь ..... SSS

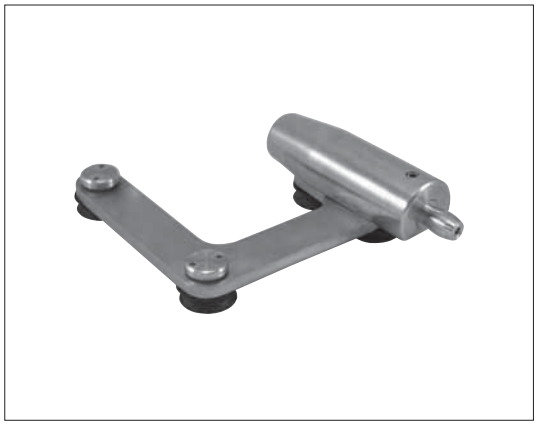

ТВ-740 PSS, SSS

ФИТИНГ УГЛОВОЙ С ОСЬЮ

плоский; совместим с ТВ-720;
смотри схему установки на стр. 64 (рис. 2)

ТВ-740	под зенковку
ТВ-740А	без зенковки

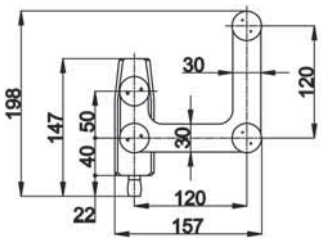

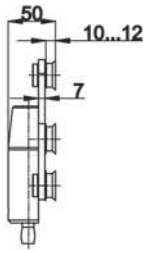

ТВ-745 SSS

ФИТИНГ УГЛОВОЙ С ОСЬЮ

плоский; совместим с ТВ-720;
смотри схему установки на стр. 64 (рис. 2)

ТВ-740	под зенковку
ТВ-740А	без зенковки

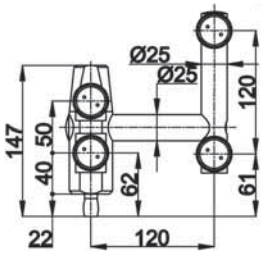

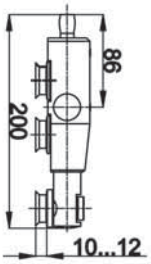

ТВ-765 SSS

ФИТИНГ УГЛОВОЙ

цилиндрический;
смотри схему установки на стр. 64 (рис. 2)

ТВ-765	под зенковку
ТВ-765А	без зенковки

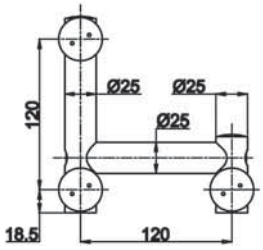

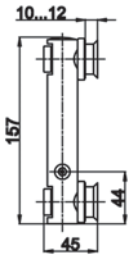

ТВ-761 SSS

ФИТИНГ УГЛОВОЙ

со стопором; плоский;
смотри схему установки на стр. 64 (рис. 2)

ТВ-540	под зенковку
ТВ-540А	без зенковки

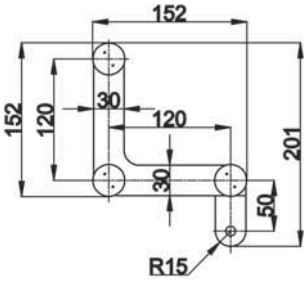

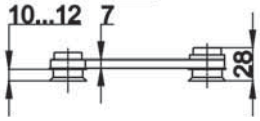

SC..... хром матовый
PC..... хром полированный
PSS..... полированная нержавеющая сталь

ТВ-760 PSS, SSS

ФИТИНГ УГЛОВОЙ

плоский;
смотри схему установки на стр. 64 (рис. 2)

ТВ-760	под зенковку
ТВ-760А	без зенковки

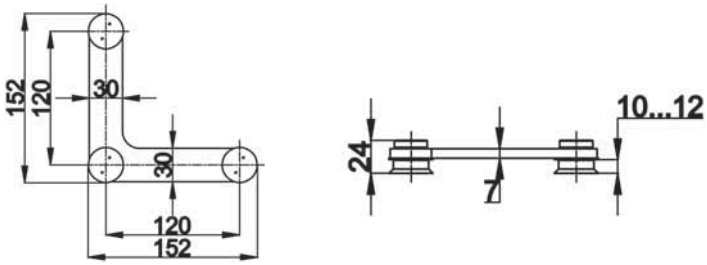

ТВ-770 SSS

СТОПОР НА СТЕКЛО

плоский

ТВ-770	под зенковку
ТВ-770А	без зенковки

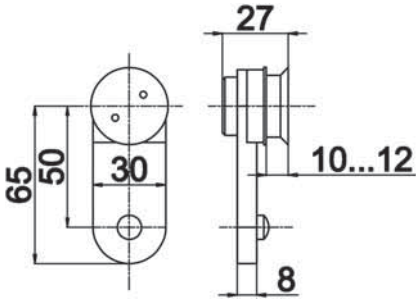

ТВ-771 PSS, SSS

СТОПОР НА СТЕНУ/ПОТОЛОК И ПОЛ

плоский

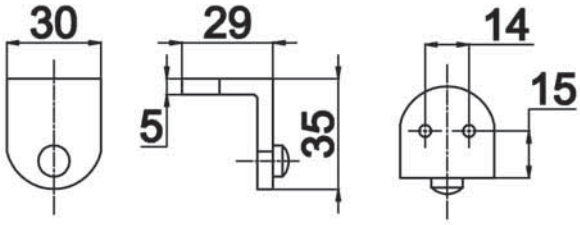

покрытие под золото.....TP
алюминий анодированный.....AL
матовая нержавеющая сталь ..... SSS

ТВ-821 SSS

КОННЕКТОР

стекло – потолок/стена

ТВ-821	под зенковку
ТВ-821А	без зенковки

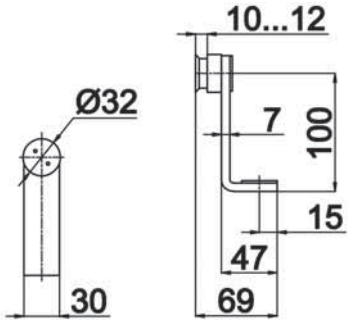

ТВ-820 SSS

КОННЕКТОР

стекло-стекло

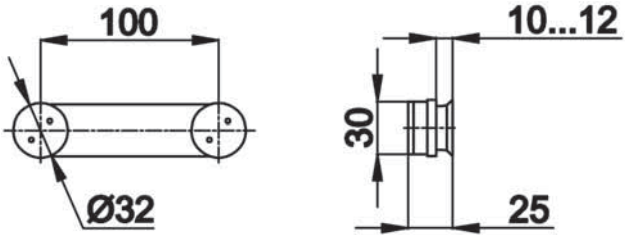

ТТ-900 SSS

ИНСТРУМЕНТ

универсальный для монтажа головок креплений серий «Вектор» и «Точка»

SC..... хром матовый
PC..... хром полированный
PSS..... полированная нержавеющая сталь

СИСТЕМА МАЯТНИКОВЫХ ДВЕРЕЙ СЕРИЯ «ВЕКТОР»

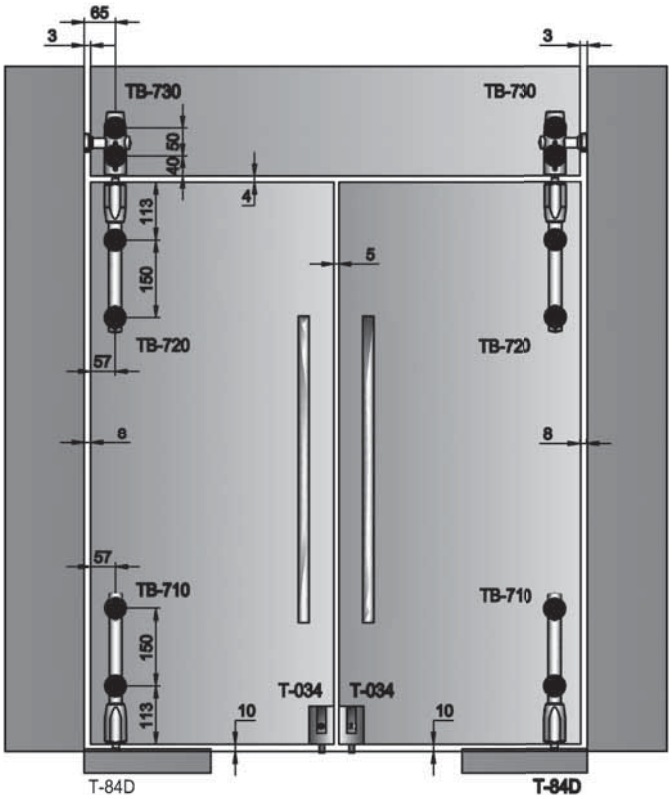

Рисунок 1

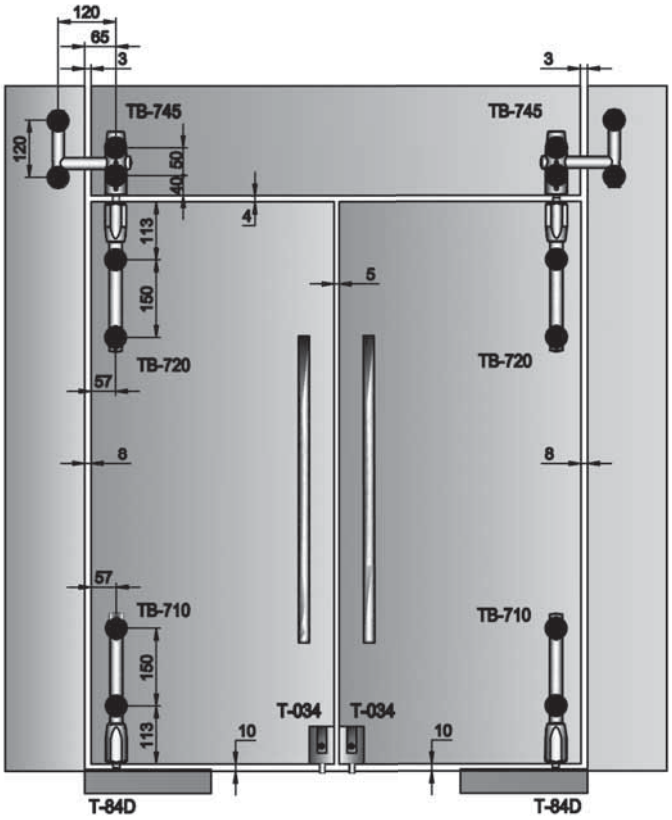

Рисунок 2

покрытие под золото.....TP
алюминий анодированный.....AL
матовая нержавеющая сталь ..... SSS

T-110 PSS, SSS, TP, AL

ФИТИНГ

нижний;
для стекла 10, 12 мм;
совместим с T-110-12, T-84D, T-86D

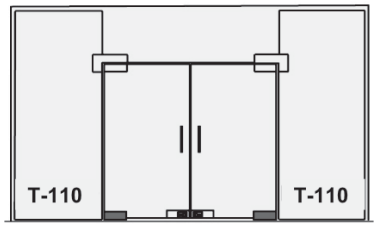

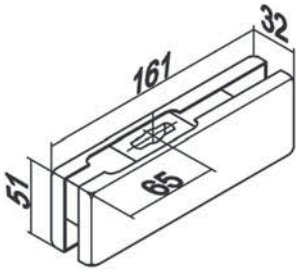

T-110-12 PSS, SSS

НИЖНИЙ ШАРНИР

нижний поворотный узел;
совместим с T-110,
TB-710, TB-510;
для отверстия в полу
использовать коронку ∅ 32 мм

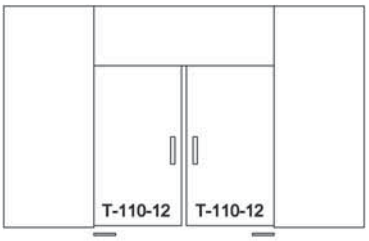

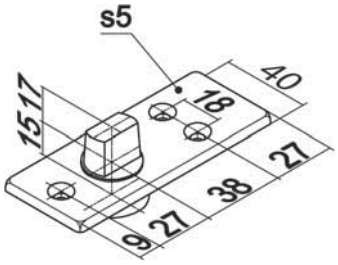

T-120 PSS, SSS, TP, AL

ФИТИНГ

верхний;
для стекла 10, 12 мм;
совместим с T-133,
T-130S/P, T-140, T-141L/R

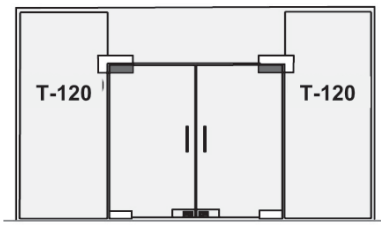

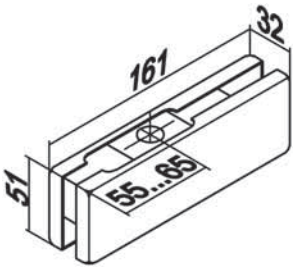

SC..... хром матовый
PC..... хром полированный
PSS..... полированная нержавеющая сталь

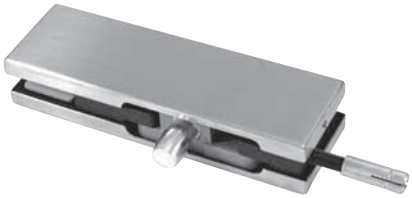

T-130S PSS, SSS, TP, AL

ФИТИНГ

на фрамугу;
с осью и анкером;
для стекла 10, 12 мм;
совместим с Т-120

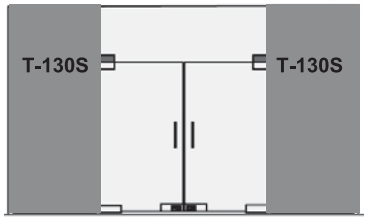

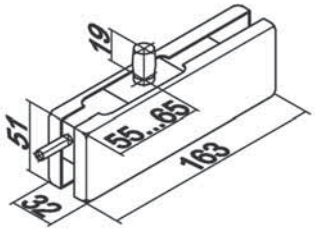

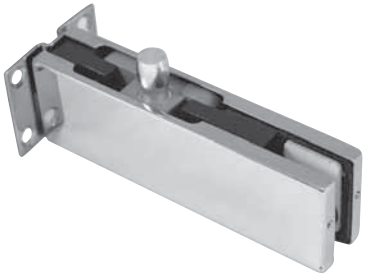

T-130P PSS, SSS, AL

ФИТИНГ

на фрамугу;
с осью и монтажной пластиной;
для стекла 10, 12 мм;
совместим с Т-120

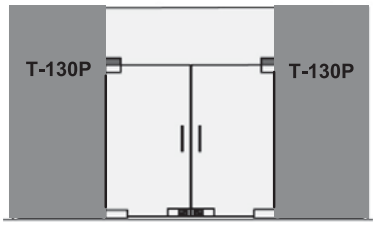

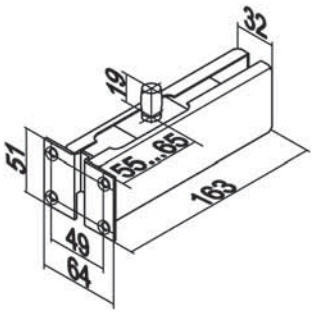

T-133 PSS, SSS

ВЕРХНЯЯ ОСЬ

совместима с Т-120, ТВ-720, ТВ-520

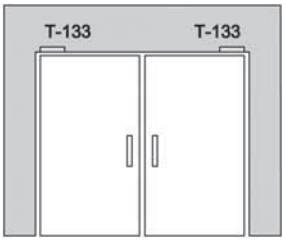

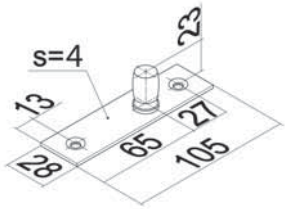

покрытие под золото.....TP
алюминий анодированный.....AL
матовая нержавеющая сталь ..... SSS

T-140 PSS, SSS, TP, AL

ФИТИНГ

угловой соединительный; с осью;
для стекла 10, 12 мм; совместим с T-120

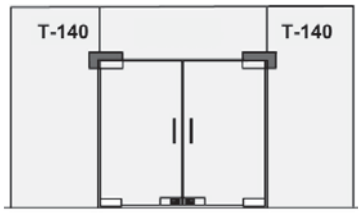

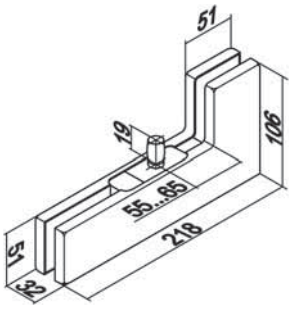

T-140K PSS, SSS, TP, AL

ФИТИНГ

угловой соединительный; с ответной частью под замок;
для стекла 10, 12 мм; совместим с T-150

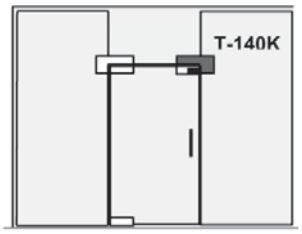

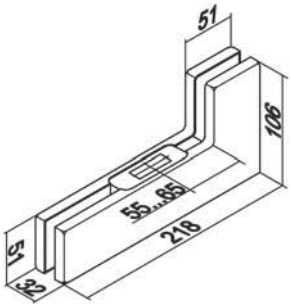

T-140B PSS, SSS, TP, AL

ФИТИНГ

угловой соединительный со стопором;
для стекла 10, 12 мм;
универсальный L+R

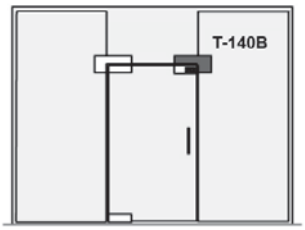

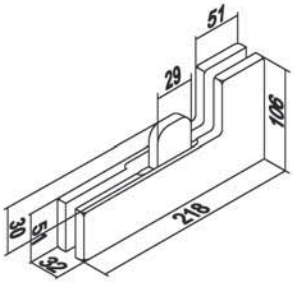

SC..... хром матовый
PC..... хром полированный
PSS..... полированная нержавеющая сталь

T-160A

PSS, SSS, TP, AL

ФИТИНГ

угловой;
для стекла 10, 12 мм

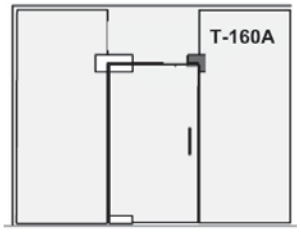

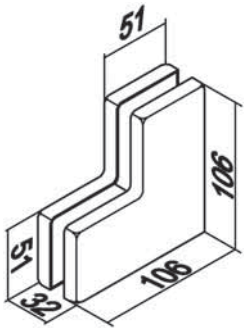

T-141 (L/R)

PSS, SSS, AL

ФИТИНГ

угловой; с осью и ребром жесткости;
левый (L) и правый (R);
для стекла 10, 12 мм;
совместим с T-120;

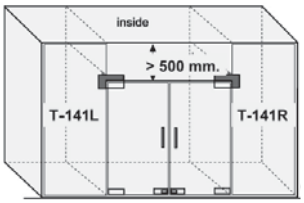

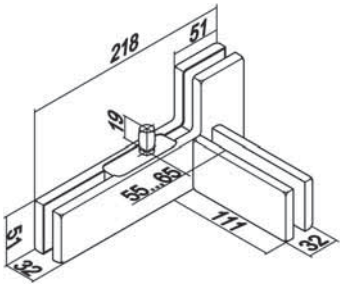

T-151

PSS, SSS, AL

ФИТИНГ НА 2 ДВЕРИ

совместим с T-120, TB-720, TB-520

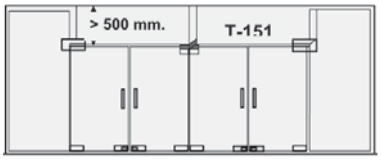

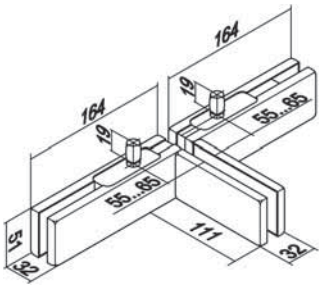

покрытие под золото.....TP
алюминий анодированный.....AL
матовая нержавеющая сталь ..... SSS

T-181 PSS, SSS, AL

КОННЕКТОР

с ребром жесткости;
на четыре панели;
для стекла 10, 12 мм;

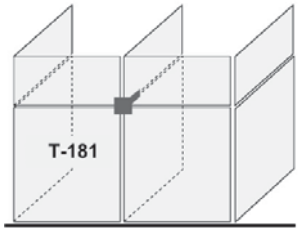

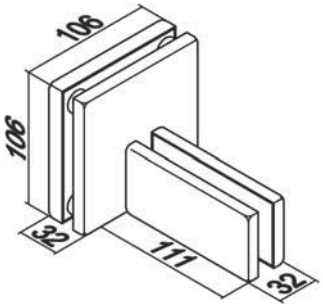

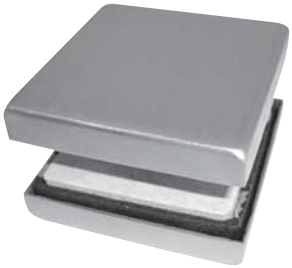

T-122 PSS, SSS, TP, AL

КОННЕКТОР

на две панели;
для стекла 10, 12 мм

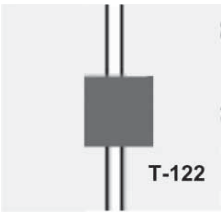

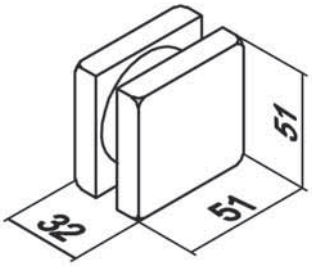

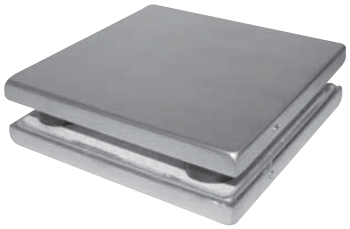

T-122A PSS, SSS, TP, AL

КОННЕКТОР

на четыре панели;
для стекла 10, 12 мм

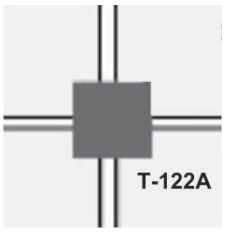

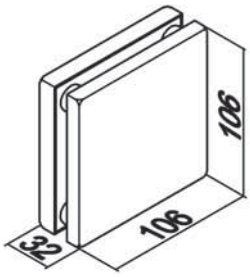

SC..... хром матовый
PC..... хром полированный
PSS..... полированная нержавеющая сталь

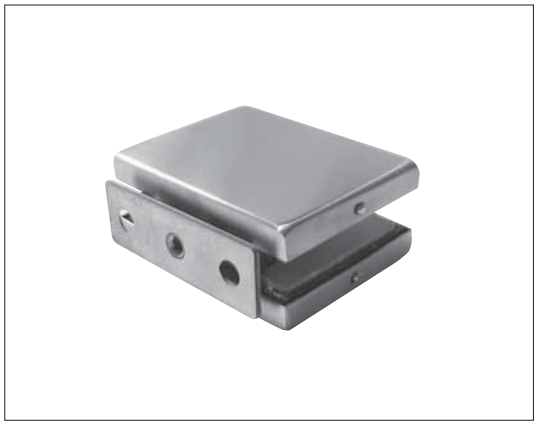

T-191P — PSS, SSS, TP, AL

КОННЕКТОР

для металлоконструкций;
с монтажной пластиной;
для стекла 10, 12 мм

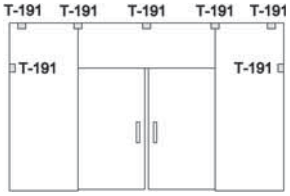

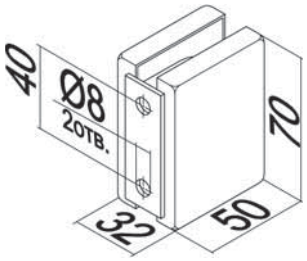

T-133-1 — PSS, SSS

ВЕРХНЯЯ ОСЬ

на потолок; с анкером;
совместима с T-120, TB-720, TB-520

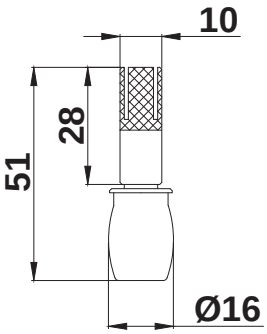

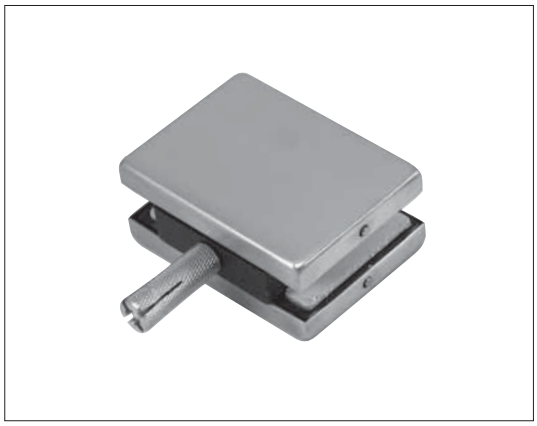

T-191S — PSS, SSS

КОННЕКТОР

для стен из кирпича и бетона;
с анкером м 8; для стекла 10, 12 мм

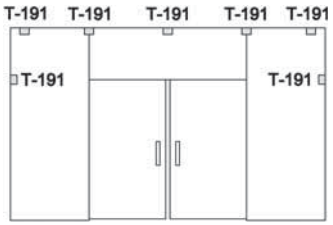

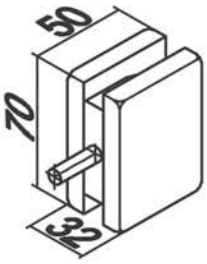

T-133-2 — PSS, SSS

ВЕРХНЯЯ ОСЬ

на стену;
совместима с T-120, TB-720, TB-520

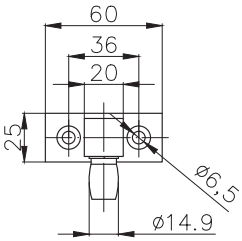

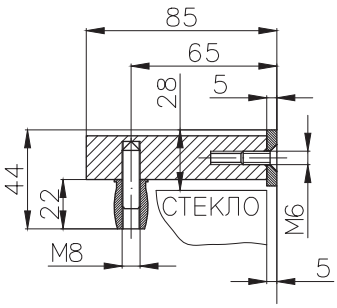

покрытие под золото.....TP
алюминий анодированный.....AL
матовая нержавеющая сталь ..... SSS

СТАНДАРТНЫЕ КОНСТРУКЦИИ ВСЕХ ФИТИНГОВ ВЫПОЛНЕНЫ ИЗ СПЛАВОВ ПОВЫШЕННОЙ ПРОЧНОСТИ

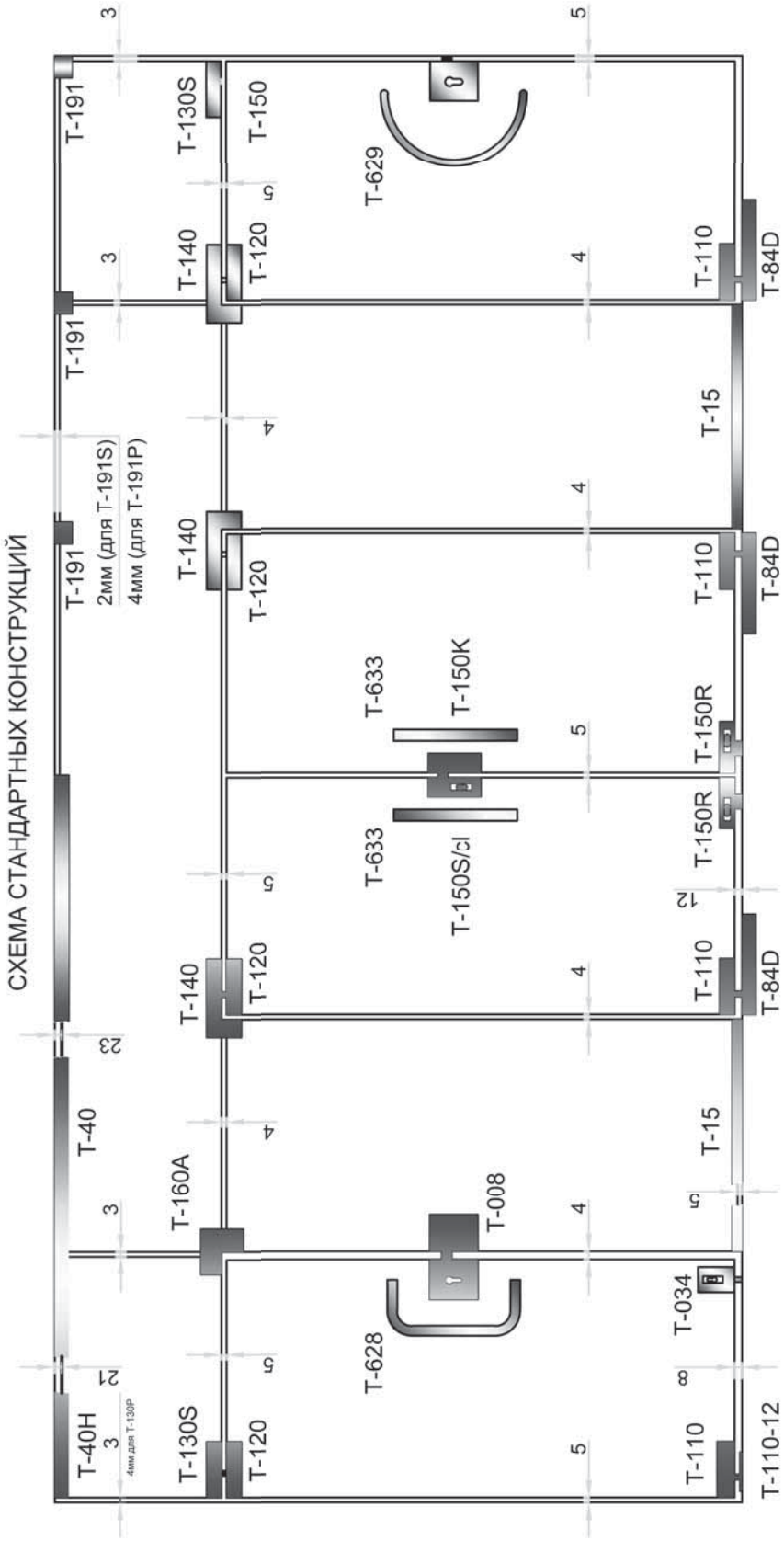

SC..... хром матовый
PC..... хром полированный
PSS..... полированная нержавеющая сталь

КОННЕКТОРЫ ДЛЯ КРЕПЛЕНИЯ СТЕКЛА

Коннекторы – служат для того, чтобы соединить две плоскости. Они имеющие одно и более отверстий, бывают регулируемыми и нерегулируемыми. Под маркой Титан производятся коннекторы из нержавеющей стали для стекол толщиной 8, 10 и 12 мм. Виды различных коннекторов позволяют крепить стекло под разными углами.

покрытие под золото ..... TP
алюминий анодированный ..... AL
матовая нержавеющая сталь ..... SSS

TT-201 SSS

КРЕПЛЕНИЕ РЕГУЛИРУЕМОЕ

стекло – стена, диаметр крепежа к стене 8 мм

TT-201-53	штанга – 52,5 мм	под зенковку
TT-201-60	штанга – 60 мм	
TT-201-82	штанга – 82 мм	
TT-201-103	штанга – 103 мм	

TT-201-53 A	штанга – 52,5 мм	без зенковки
TT-201-60 A	штанга – 60 мм	
TT-201-82 A	штанга – 82 мм	
TT-201-103 A	штанга – 103 мм	

TT-202 SSS

КРЕПЛЕНИЕ РЕГУЛИРУЕМОЕ

стекло – стекло

TT-202-53	штанга – 52,5 мм	под зенковку
TT-202-60	штанга – 60 мм	
TT-202-82	штанга – 82 мм	
TT-202-103	штанга – 103 мм	

TT-202-53 A	штанга – 52,5 мм	без зенковки
TT-202-60 A	штанга – 60 мм	
TT-202-82 A	штанга – 82 мм	
TT-202-103 A	штанга – 103 мм	

TT-203 SSS

КРЕПЛЕНИЕ РЕГУЛИРУЕМОЕ

стекло – пол/потолок, диаметр крепежа к стене 8 мм

TT-203-75	стойка – 75 мм	под зенковку
TT-203-103	стойка – 103 мм	
TT-203-75A	стойка – 75 мм	без зенковки
TT-203-103A	стойка – 103 мм	

SC..... хром матовый
PC..... хром полированный
PSS..... полированная нержавеющая сталь

TT-204 SSS

КРЕПЛЕНИЕ РЕГУЛИРУЕМОЕ

три стекла

TT-204-53	штанга – 52,5 мм	под зенковку
TT-204-60	штанга – 60 мм	
TT-204-82	штанга – 82 мм	
TT-204-103	штанга – 103 мм	

TT-204-53 A	штанга – 52,5 мм	без зенковки
TT-204-60 A	штанга – 60 мм	
TT-204-82 A	штанга – 82 мм	
TT-204-103 A	штанга – 103 мм	

TT-205 SSS

КРЕПЛЕНИЕ НЕРЕГУЛИРУЕМОЕ

стекло – пол/потолок,
диаметр крепежа
к стене 8 мм

TT-205-75	стойка – 75 мм	под зенковку
TT-205-103	стойка – 103 мм	
TT-205-75A	стойка – 75 мм	без зенковки
TT-205-103A	стойка – 103 мм	

покрытие под золото.....TP
алюминий анодированный.....AL
матовая нержавеющая сталь ..... SSS

ОТВЕРСТИЯ НА СТЕКЛЕ ПОД КРЕПЕЖИ

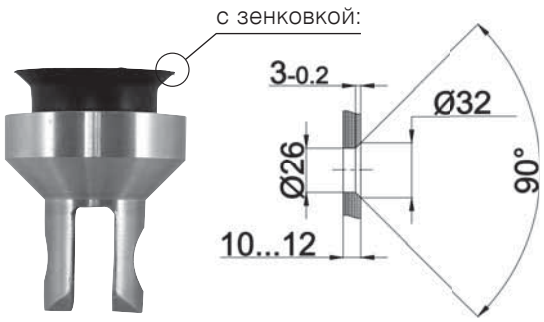

TT-201

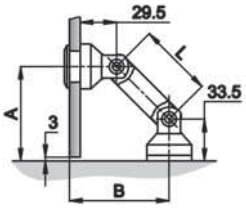

	L	A	B
TT-201-53	52,5	71	75
TT-201-60	60	76	80
TT-201-82	82	91	95
TT-201-103	103	106	110
данные рассчитаны для стекла толщиной 10 мм			

TT-202

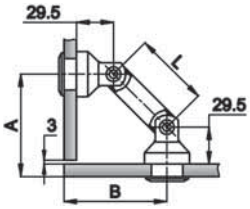

	L	A=B
TT-202-53	52,5	76
TT-202-60	60	81
TT-202-82	82	97
TT-202-103	103	112
данные рассчитаны для стекла толщиной 10 мм		

TT-203

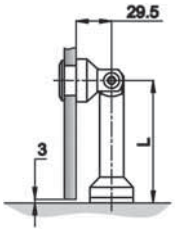

	L
TT-203-75	75
TT-203-103	103
данные рассчитаны для стекла толщиной 10 мм	

TT-204

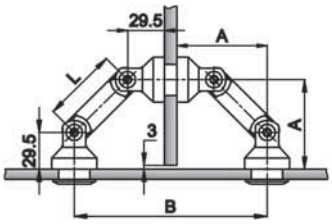

	L	A	B
TT-204-53	52,5	66	143
TT-204-60	60	71	154
TT-204-82	82	87	185
TT-204-103	103	102	214
данные рассчитаны для стекла толщиной 10 мм			

TT-205

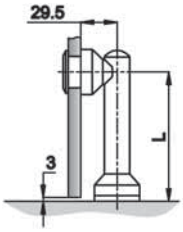

	L
TT-205-75	75
TT-205-103	103
данные рассчитаны для стекла толщиной 10 мм	

SC..... хром матовый
PC..... хром полированный
PSS..... полированная нержавеющая сталь

РЕКОМЕНДУЕМЫЕ РАЗМЕРЫ ДЛЯ СИЛОВЫХ ТОЧЕК (ТТ-500-512)

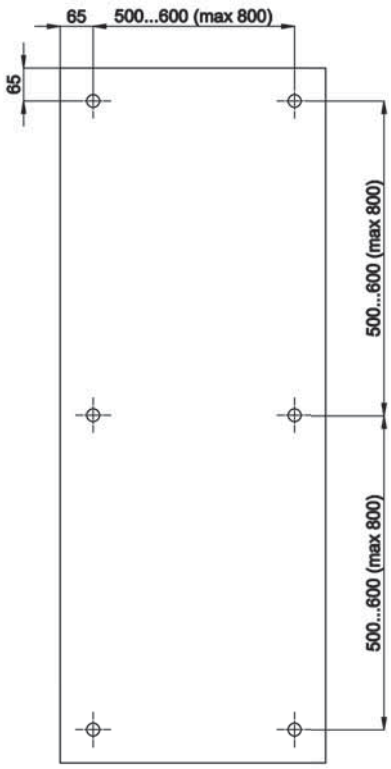

для углов
от 90°до 180°:

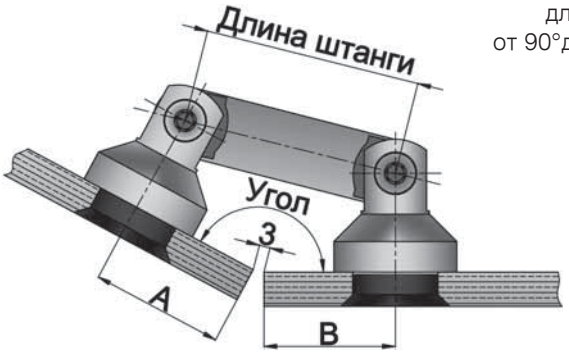

Угол	Длина штанги			
	52,5	60	82	103
90	76	81	97	112
95	60	65	80	94
100	57	62	76	89
105	53	58	72	85
110	50	55	68	81
115	48	52	65	78
120	45	49	62	74
125	43	47	59	71
130	41	45	57	68
135	39	43	55	66
180	25	28,5	39,5	50

для угла 90°:

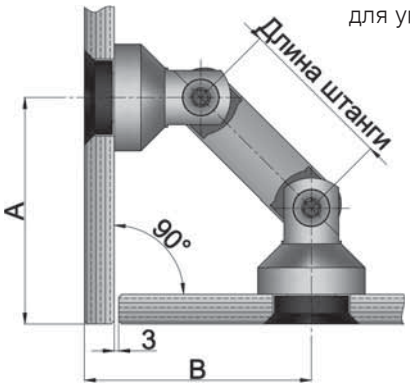

покрытие под золото.....ТР
алюминий анодированный.....AL
матовая нержавеющая сталь ..... SSS

TT-500 SSS

ТОЧЕЧНОЕ КРЕПЛЕНИЕ

стекло – труба ∅ 50 мм;
для стекла 10-12 мм

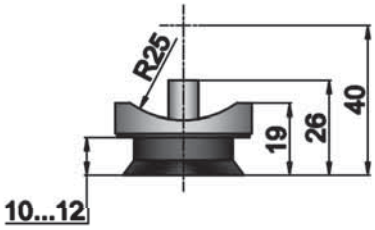

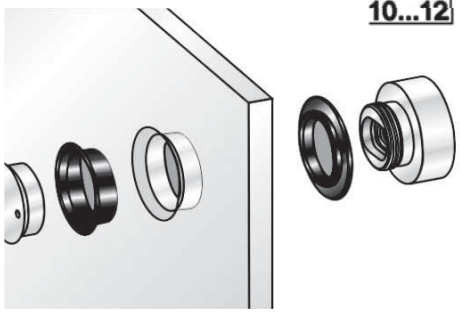

TT-500	под зенковку
TT-500A	без зенковки

TT-501 SSS

ТОЧЕЧНОЕ КРЕПЛЕНИЕ

стекло – стена;
нерегулируемое 6 мм;
крепление в стену М8

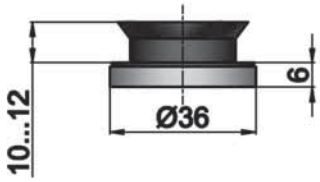

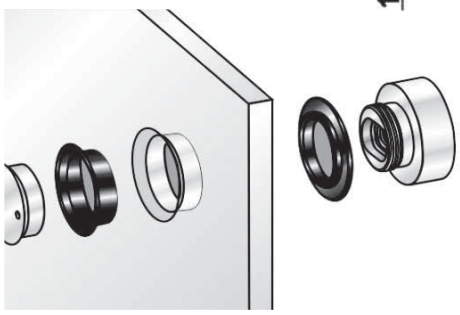

TT-501	под зенковку
TT-501A	без зенковки

TT-502 SSS

ТОЧЕЧНОЕ КРЕПЛЕНИЕ

стекло – стена;
регулируемое 8,5-10,5 мм;
крепление в стену М8

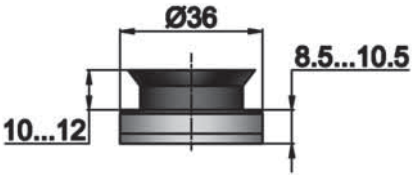

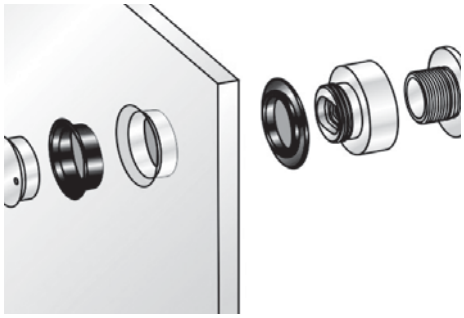

TT-502	под зенковку
TT-502A	без зенковки

SC..... хром матовый
PC..... хром полированный
PSS..... полированная нержавеющая сталь

TT-503 SSS

ТОЧЕЧНОЕ КРЕПЛЕНИЕ

стекло – стена;
регулируемое 10,5-12,5 мм;
крепление в стену М8

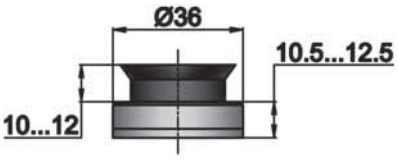

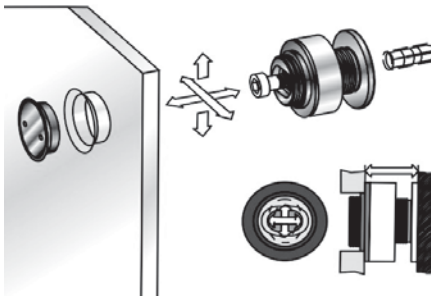

TT-503	под зенковку
TT-503A	без зенковки

TT-504 SSS

ТОЧЕЧНОЕ КРЕПЛЕНИЕ

стекло – стена;
регулируемое 12,5-14,5 мм;
крепление в стену М8

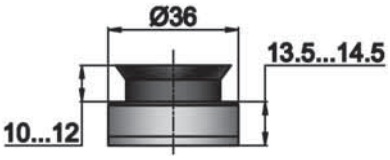

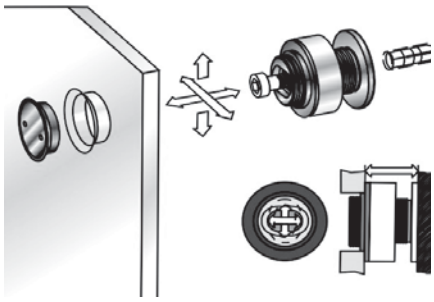

TT-504	под зенковку
TT-504A	без зенковки

TT-505 SSS

ТОЧЕЧНОЕ КРЕПЛЕНИЕ

стекло – стена;
регулируемое 14-18 мм;
крепление в стену М8

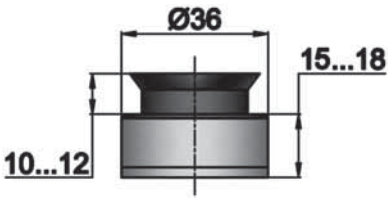

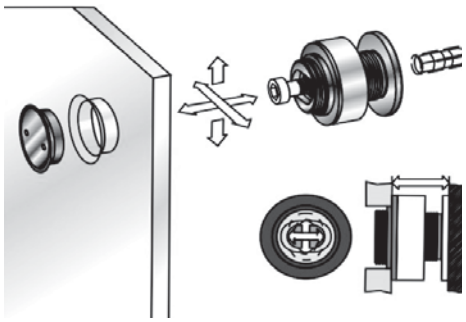

TT-505	под зенковку
TT-505A	без зенковки

покрытие под золото.....TP
алюминий анодированный.....AL
матовая нержавеющая сталь ..... SSS

TT-506 SSS

ТОЧЕЧНОЕ КРЕПЛЕНИЕ

стекло – стена;
регулируемое 18-22 мм;
крепление в стену М8

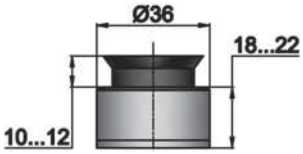

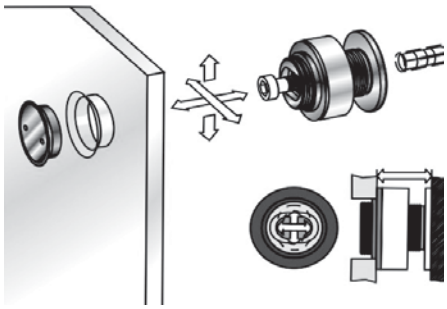

TT-506	под зенковку
TT-506A	без зенковки

TT-507 SSS

ТОЧЕЧНОЕ КРЕПЛЕНИЕ

стекло – стена;
регулируемое 22-26 мм;
крепление в стену М8

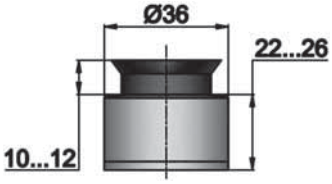

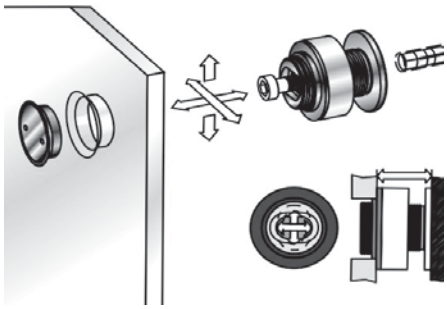

TT-507	под зенковку
TT-507A	без зенковки

SC..... хром матовый
PC..... хром полированный
PSS..... полированная нержавеющая сталь

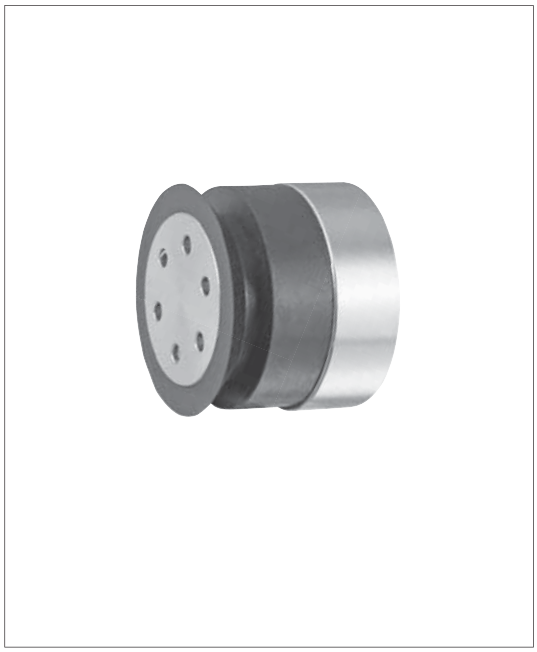

TT-510 PSS, SSS

ТОЧЕЧНОЕ КРЕПЛЕНИЕ

стекло – стена;
нерегулируемое 13 мм;
для стекла 8-25 мм;
отверстие в стекле ∅ 30 мм;
крепление в стену М8

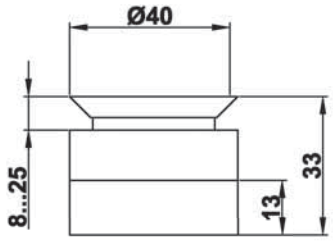

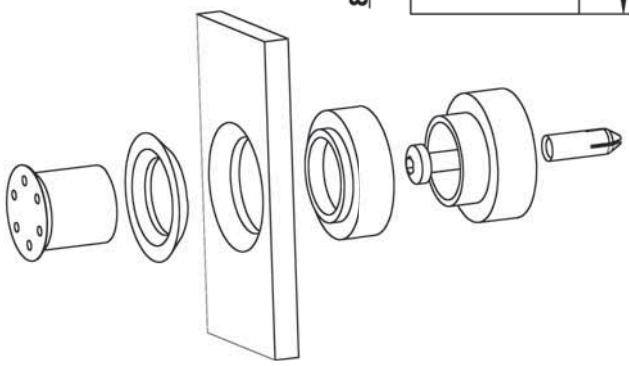

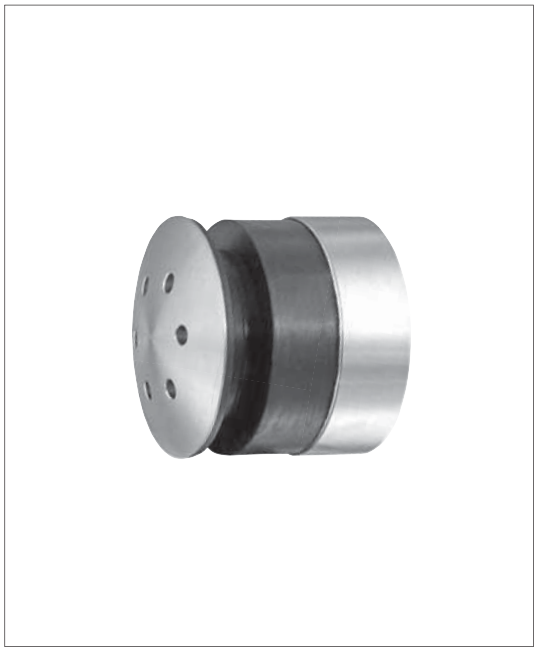

TT-510A PSS, SSS

ТОЧЕЧНОЕ КРЕПЛЕНИЕ

стекло – стена;
нерегулируемое 13 мм;
для стекла 8-25 мм;
отверстие в стекле ∅ 30 мм;
крепление в стену М8

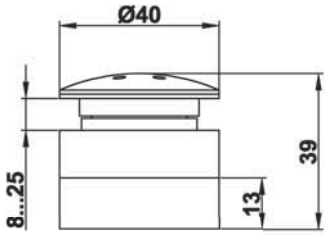

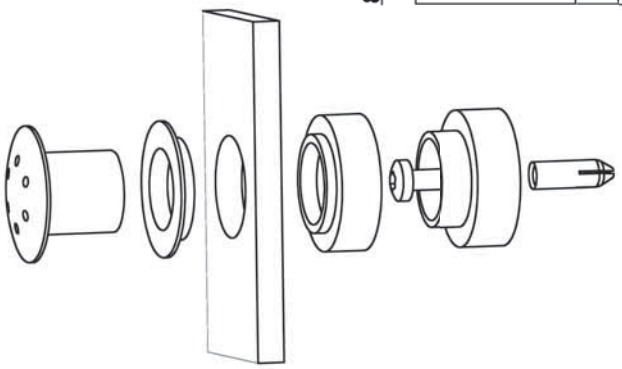

ОТВЕРСТИЯ В СТЕКЛЕ ДЛЯ КРЕПЕЖА

TT-510
TT-512

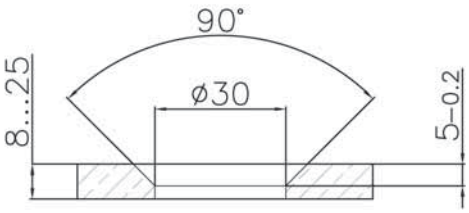

TT-510A
TT-512A

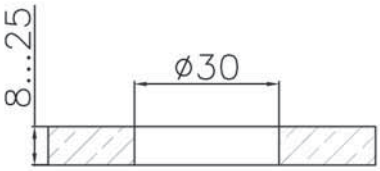

покрытие под золото.....TP
алюминий анодированный.....AL
матовая нержавеющая сталь ..... SSS

TT-512 PSS, SSS

ТОЧЕЧНОЕ КРЕПЛЕНИЕ

стекло – стена;
регулируемое 26-30 мм;
для стекла 8-25 мм;
отверстие в стекле ∅ 30 мм;
крепление в стену M8

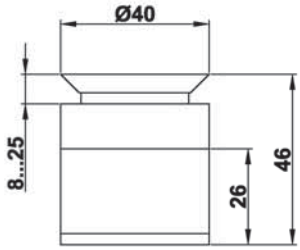

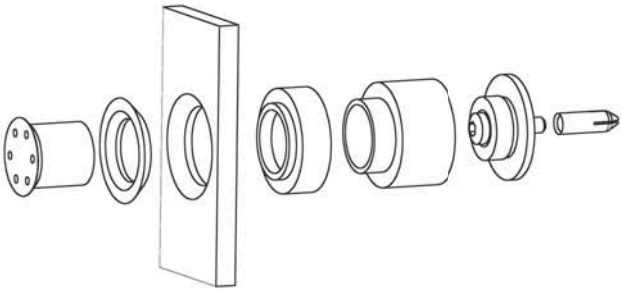

TT-512A PSS, SSS

ТОЧЕЧНОЕ КРЕПЛЕНИЕ

стекло – стена;
регулируемое 26-30 мм;
для стекла 8-25 мм;
отверстие в стекле ∅ 30 мм;
крепление в стену M8

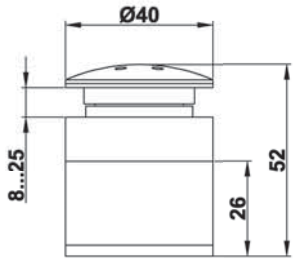

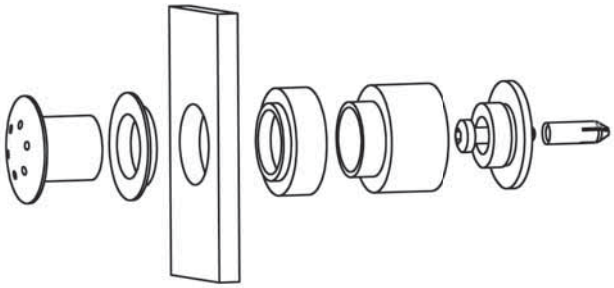

ОТВЕРСТИЯ В СТЕКЛЕ ДЛЯ КРЕПЕЖА

TT-510
TT-512

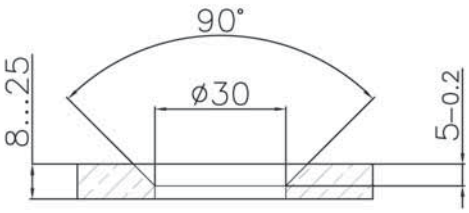

TT-510A
TT-512A

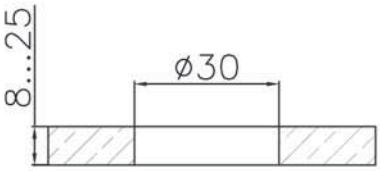

SC..... хром матовый
PC..... хром полированный
PSS..... полированная нержавеющая сталь

ДОВОДЧИКИ

Дверные доводчики помогают дверям деликатно закрываться и открываться, не оставляя пространства для сквозняков.

Напольные дверные доводчики ТМ «Титан» обеспечивают комфортное открывание и закрывание всех типов распашных дверей и, при своей многофункциональности, абсолютно невидимы.

Дизайнерская сдержанность и эксплуатационная стойкость – это именно то, что нужно для высоких стеклянных дверей в современных роскошных и просторных помещениях. Напольные доводчики очень удобны для цельностеклянных дверей.

покрытие под золото ..... TP
алюминий анодированный ..... AL
матовая нержавеющая сталь ..... SSS

3 вида доводчиков:
с фиксацией на 90°
с фиксацией на 105°
без фиксации

T-84D

PSS, SSS, TP

ДВЕРНОЙ ДОВОДЧИК НАПОЛЬНЫЙ

EN 4...5
(рекомендуемая ширина двери от 850 до 1150 мм, вес двери до 90 кг);
Наибольший угол открывания 116°;
2-х диапазонное регулирование скорости;
Зазор между дверью и полом 10-12 мм;

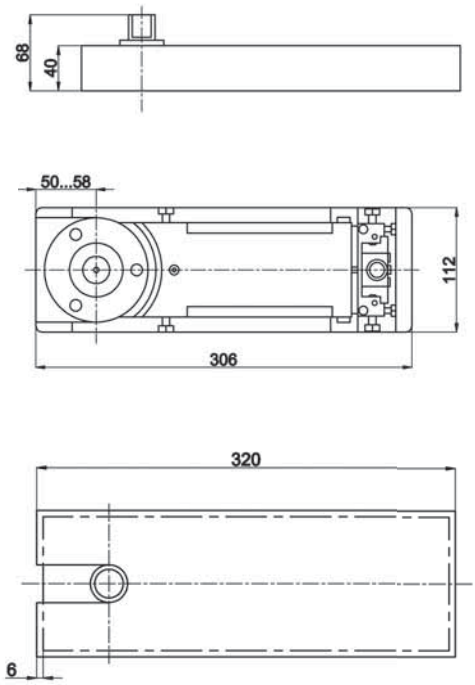

с фиксацией на 90°

T-86D

PSS, SSS

ДОВОДЧИК

EN 2...3
(рекомендуемая ширина двери 750-950 мм, вес двери до 75 кг);
Наибольший угол открывания 116 °;
2-х диапазонное регулирование скорости;
Зазор между дверью и полом 10-12 мм;

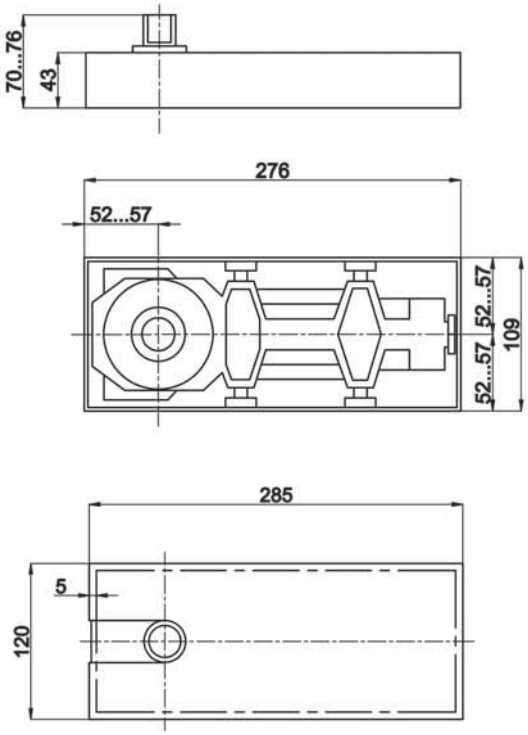

SC..... хром матовый
PC..... хром полированный
PSS..... полированная нержавеющая сталь

T-89A

ВЕРХНЯЯ МАЯТНИКОВАЯ ПЕТЛЯ

в сборе;
для стальных, алюмиевых, деревянных
и других профильных дверей;
в комплект входит декоративная планка из нержавеющей стали SSS;
продается в комплекте с T-89B

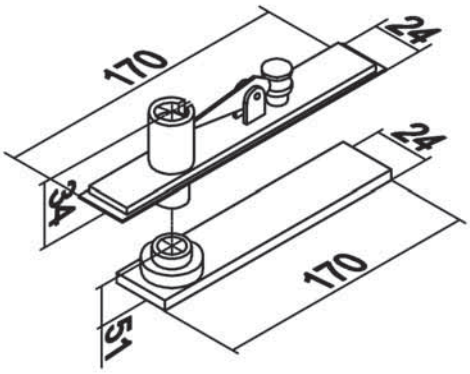

T-89B

НИЖНИЙ РЫЧАГ

для дверей с нижним отбойным профилем;
для стальных, алюмиевых, деревянных и других дверей;
продается в комплекте с T-89A

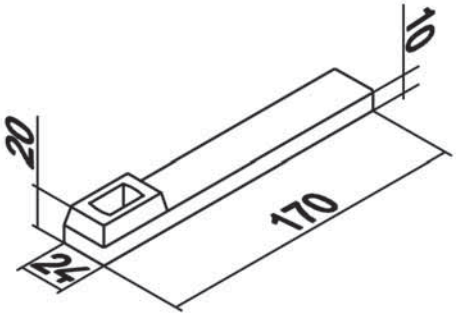

покрытие под золото.....TP
алюминий анодированный.....AL
матовая нержавеющая сталь ..... SSS

ЗАМКИ И ОТВЕТНЫЕ ЧАСТИ

Замки для стеклянных дверей представлены в нашем каталоге весьма разнообразно, с учетом различных вариантов конструкций дверей.

Предлагаем Вам наиболее часто пользующиеся спросом покупателей – центральные замки, а также угловые, в зависимости от места крепления на стеклянную дверь. Замки устанавливаются на полотнах толщиной от 8 до 12 миллиметров. Они подразделяются на несколько типов: замок-защелка, замок-ответка, замок для цилиндрических механизмов, замок с фиксатором.

Замки Титан соответствуют международным стандартам качества (металл, циклы открытия-закрытия и циклов запирания-отпирания), надежны и долговечны.

T-150 PSS, SSS, AL

ЗАМОК НИЖНИЙ В КОМПЛЕКТЕ С ОТВЕТНОЙ ЧАСТЬЮ

с прямоугольным ригелем и евроцилиндром;
совместим с T-100-2;
для стекла 10 мм

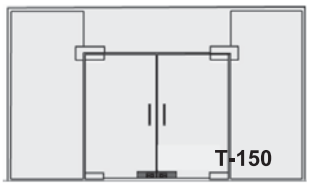

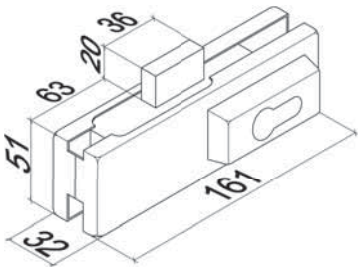

T-150K PSS, SSS, AL

ОТВЕТНАЯ ЧАСТЬ

на стекло;
к замку T-150S/cl;
для стекла 10 мм

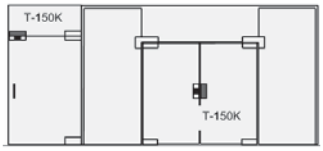

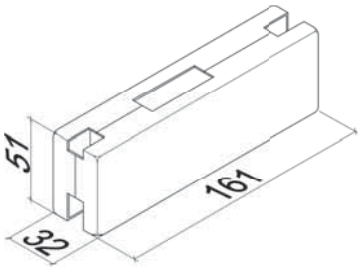

T-150R PSS, SSS, TP, AL

ЗАМОК УГЛОВОЙ

с круглым ригелем,
евроцилиндром и отв. частью T-100-4;
совместим с T-100-6, T-100-7, T-100-8;
для стекла 10, 12 мм

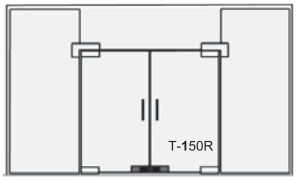

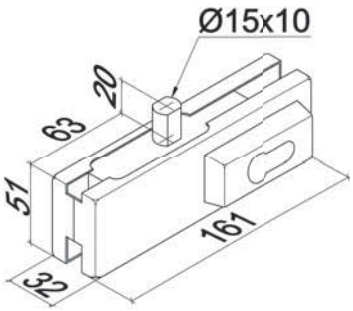

T-150S/CL PSS, SSS, AL

ЗАМОК ЦЕНТРАЛЬНЫЙ В КОМПЛЕКТЕ С ОТВЕТНОЙ ЧАСТЬЮ

с прямоугольным ригелем и евроцилиндром;
для стекла 10 мм;
совместим с T-100-2

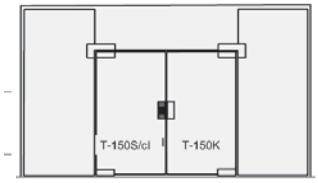

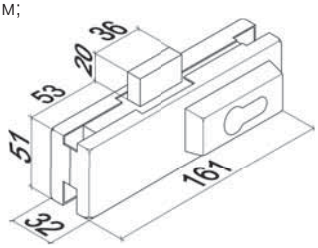

покрытие под золото.....TP
алюминий анодированный.....AL
матовая нержавеющая сталь ..... SSS

T-007 PSS, SSS, AL

ЗАМОК ЦЕНТРАЛЬНЫЙ

с ответной частью на стену и
евроцилиндром;
для стекла 10 мм;
совместим с T-100-8

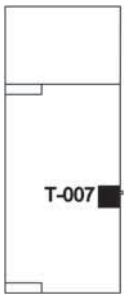

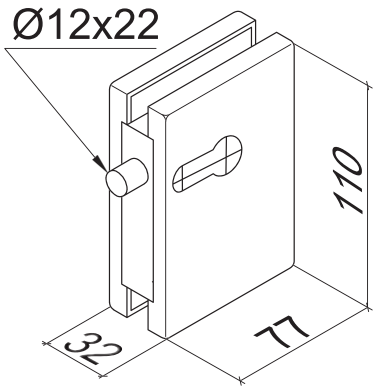

T-008 PSS, SSS, AL

ЗАМОК

с ответной частью на стекло и евроцилиндром;
для стекла 10 мм

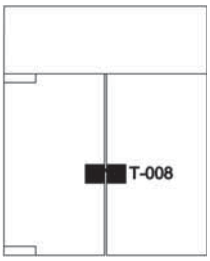

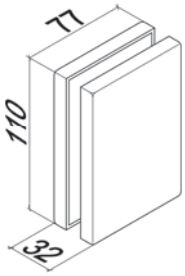

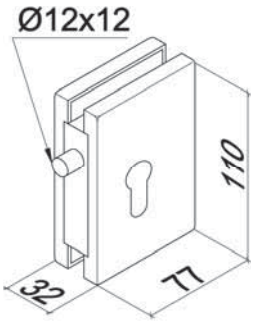

T-009 PSS, SSS

ЗАМОК НА ДВУСТВОРЧАТУЮ РАЗДВИЖНУЮ ДВЕРЬ

ответная часть/ключ;
<u>без выреза в стекле</u>;
для стекла 10, 12 мм;
точка запирания с одной стороны;
возможность дополнительной фиксации
через отверстия в стекле (см. стр.133)

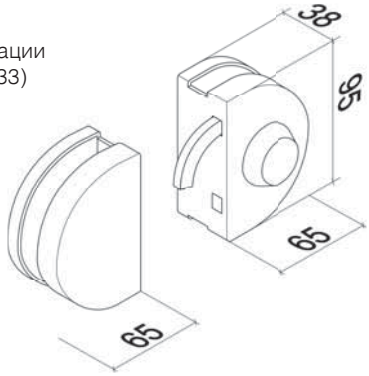

SC..... хром матовый
PC..... хром полированный
PSS..... полированная нержавеющая сталь

T-011 PSS, SSS

ЗАМОК НА ДВУСТВОРЧАТУЮ РАЗДВИЖНУЮ ДВЕРЬ

ответная часть / ключ;
без выреза в стекле;
для стекла 10, 12 мм;
точка запирания с одной стороны;
возможность дополнительной фиксации
через отверстия в стекле (см. стр. 133)

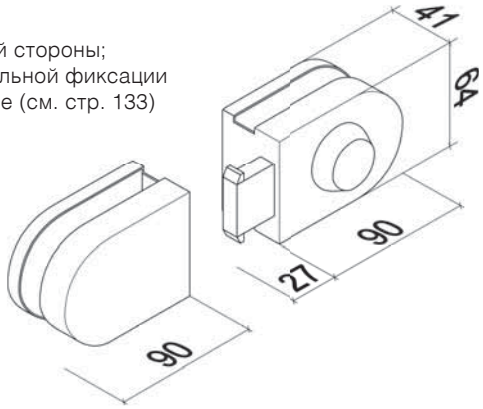

T-011SA PSS, SSS

ЗАЩЕЛКА НА РАЗДВИЖНУЮ ДВЕРЬ

с ответной частью на стену
без выреза в стекле;
для стекла 8-10мм

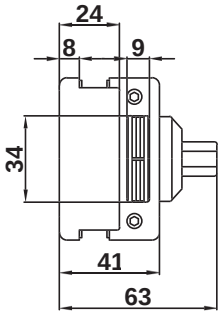

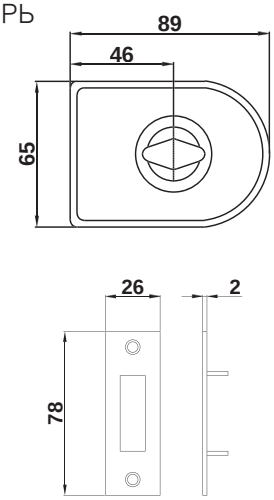

T-011S PSS, SSS

ЗАМОК НА РАЗДВИЖНУЮ ДВЕРЬ

с ответной частью на стену
без выреза в стекле;
для стекла 8-10мм

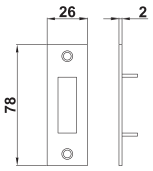

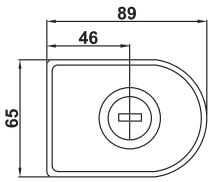

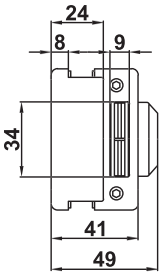

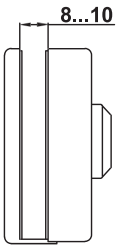

покрытие под золото.....TP
алюминий анодированный.....AL
матовая нержавеющая сталь ..... SSS

T-012A PSS, SSS

ЗАМОК НА ДВУСТВОРЧАТУЮ РАЗДВИЖНУЮ ДВЕРЬ

ответная часть/ключ/защелка;
без выреза в стекле;
для стекла 10, 12мм;
точка запирания с одной стороны

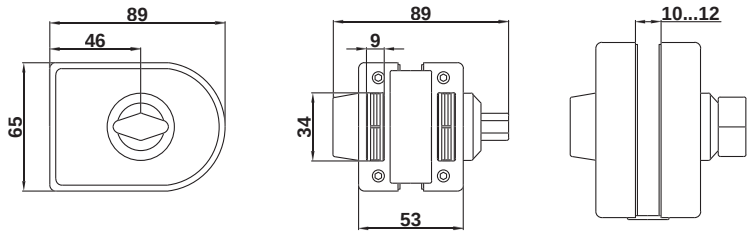

T-030 PSS, SSS

ЗАЩЕЛКА WC С ПРИТВОРОМ

с ответной частью на секло;
для стекла 10 мм.

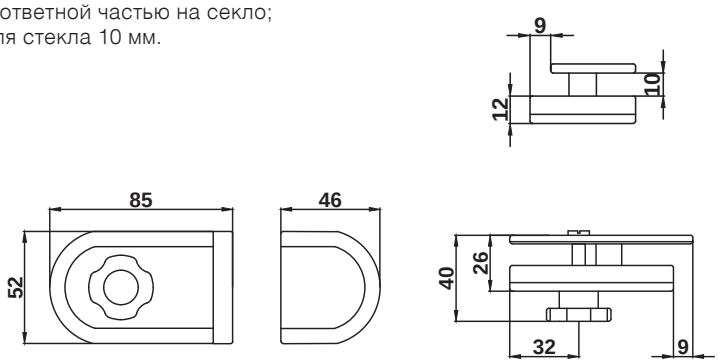

T-030A PSS, SSS

ЗАЩЕЛКА WC

с ответной частью на секло;
для стекла 10 мм.

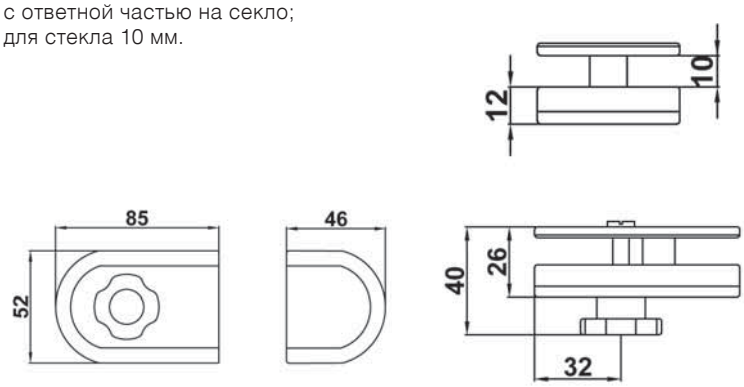

SC..... хром матовый
PC..... хром полированный
PSS..... полированная нержавеющая сталь

T-032 PSS, SSS, AL

ЗАЩЕЛКА

с ответной частью на стену;
для стекла 10 мм

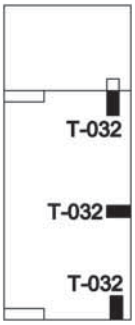

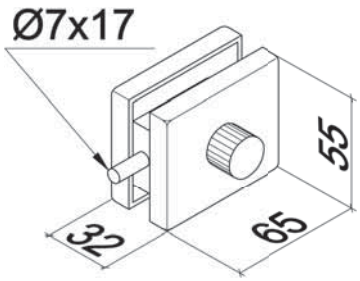

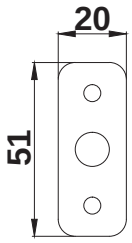

T-032K PSS, SSS, AL

ОТВЕТНАЯ ЧАСТЬ

на стекло;
к защелке T-032;
для стекла 10 мм

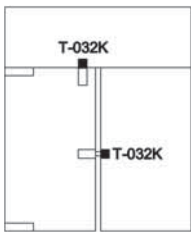

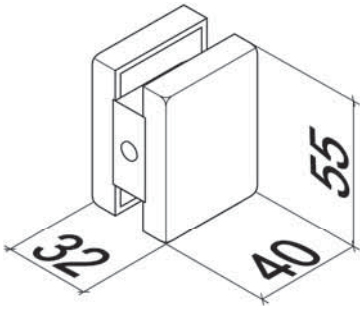

T-034 PSS, SSS, AL

ЗАМОК

центральный / угловой с круглым ригелем,
евроцилиндром и отв. частью на стену/пол/потолок;
для стекла 10 мм

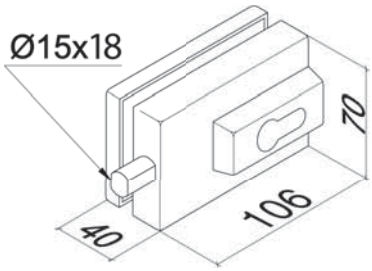

покрытие под золото.....TP
алюминий анодированный.....AL
матовая нержавеющая сталь ..... SSS

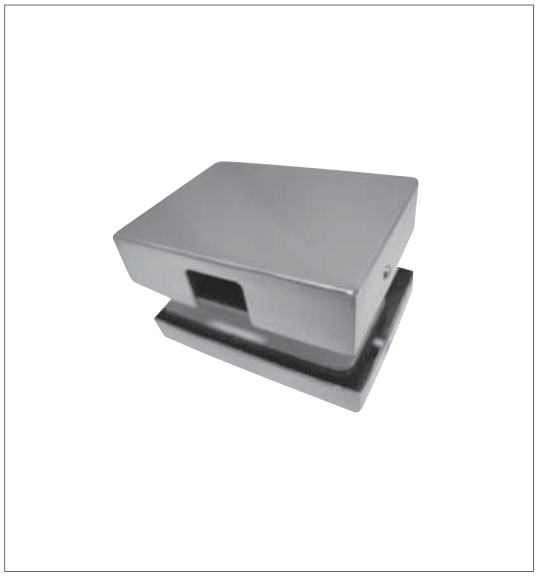

T-034K PSS, SSS, AL

ОТВЕТНАЯ ЧАСТЬ

на стекло;
к замку T-034;
для стекла 10 мм

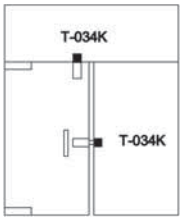

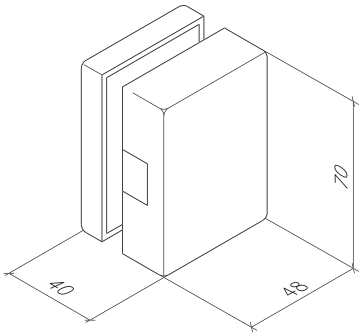

T-690 PSS, SSS

КНОБ-ЗАМОК ДЛЯ РАЗДВИЖНЫХ ДВЕРЕЙ

комплект для раздвижных дверей
с ответной частью на стекло;
для стекла 10-12 мм; отверстие ∅ 34 мм;
с односторонним запиранием

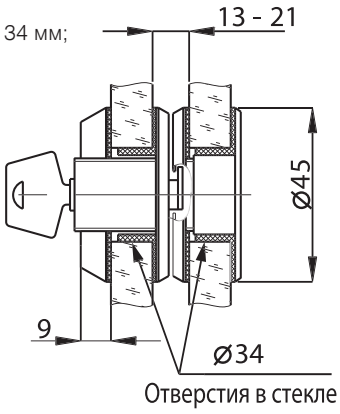

T-690-1 SSS

ЗАМОК ДЛЯ РАЗДВИЖНЫХ ДВЕРЕЙ

с ответной частью на стену;
для стекла 10-12мм.
отверстие в стекле ∅ 32 мм.

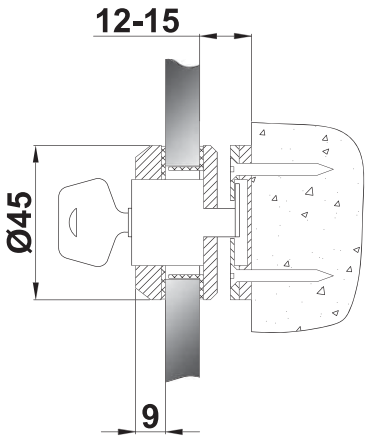

SC..... хром матовый
PC..... хром полированный
PSS..... полированная нержавеющая сталь

T-900B PSS, SSS

РУЧКА-ЗАМОК С ЕВРОЦИЛИНДРОМ

для раздвижных дверей;
совместима с t-900C, t-900-1;
для стекла 8-12 мм

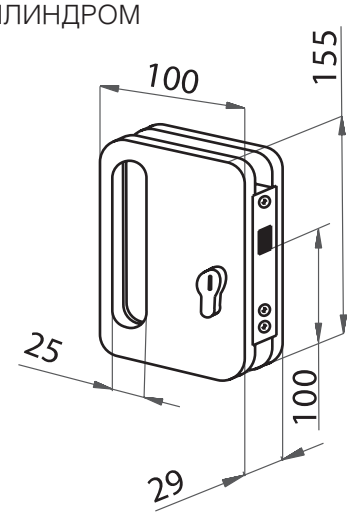

T-900C PSS, SSS

РУЧКА – ОТВЕТНАЯ ЧАСТЬ НА СТЕКЛО

совместима с t-900B;
для раздвижных дверей;
для стекла 8-12 мм

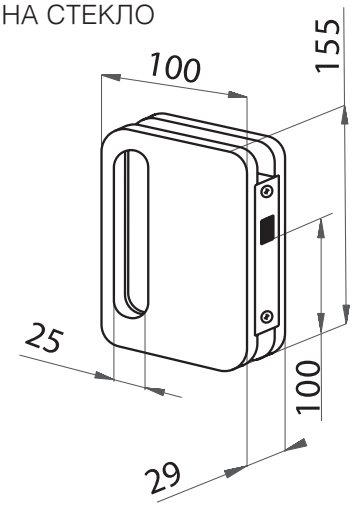

T-900-1 PSS, SSS

ОТВЕТНАЯ ЧАСТЬ НА СТЕНУ

совместима с t-900B;
для раздвижных дверей

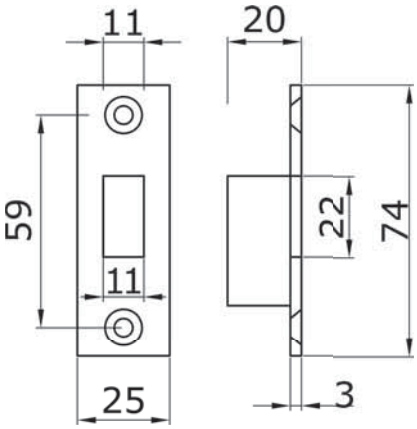

покрытие под золото.....TP
алюминий анодированный.....AL
матовая нержавеющая сталь ..... SSS

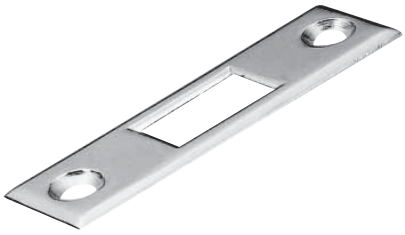

T-100-2 PSS, SSS

ОТВЕТНАЯ ПЛАСТИНА

для замка с прямоугольным ригелем;
совместима с T-150

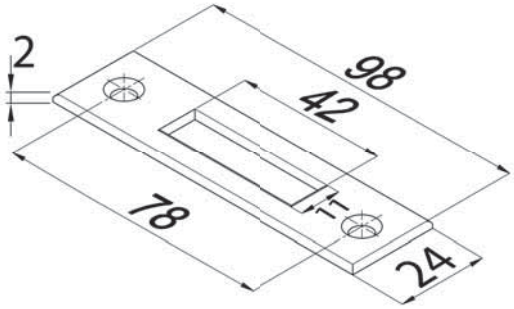

T-100-4 PSS, SSS

ОТВЕТНАЯ ЧАСТЬ В ПОЛ

для замка с круглым ригелем;
с подпружиненным пластиковым карманом;
совместима с T-150R, T-034

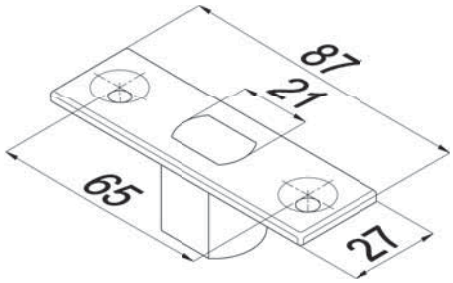

T-100-6 PSS, SSS

ОТВЕТНАЯ ЧАСТЬ В ПОЛ

для замка с круглым ригелем;
с подпружиненной металлической крышкой;
совместима с T-150R, T-034

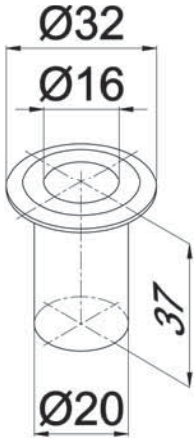

SC..... хром матовый
PC..... хром полированный
PSS..... полированная нержавеющая сталь

ФУРНИТУРА ДЛЯ МЕЖКОМНАТНЫХ ДВЕРЕЙ

Фурнитура служит конкретным целям, связанным с практическим применением и внешним видом дверей.

Полностью обеспечивает функционирование двери и влияет на срок ее эксплуатации.

К фурнитуре для межкомнатных дверей относятся дверные ручки, петли, замки.

Торговая марка «ТИТАН» предлагает широкий ассортимент фурнитуры для межкомнатных дверей. Для изготовления фурнитуры, на производстве применяются лучшие высокопрочные сплавы, а металлические детали имеют множество резиновых прокладок, эффективно защищающих стекло от механических повреждений.

Фурнитура для стеклянных дверей ТМ «ТИТАН» соответствует всем требованиям, предъявляемым к фурнитуре самого высокого класса.

покрытие под золото ..... TP
алюминий анодированный ..... AL
матовая нержавеющая сталь ..... SSS

TI-80-4-2 AL, Black

ПЕТЛЯ НА КОРОБКУ С ПРИТВОРОМ

Ширина двери – до 1000 мм;
Масса двери – до 35 кг. на 2 петли;
Односторонне открывание;
Для стекла 10-12 мм.

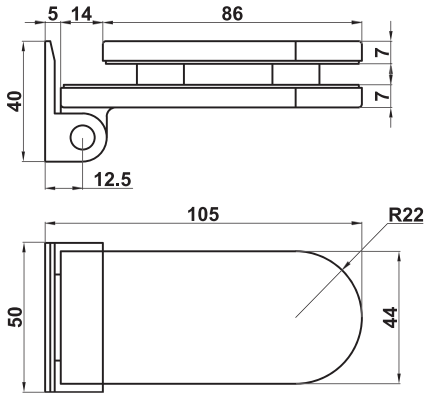

TI-81 AL

БОКОВАЯ ПЕТЛЯ

Цветовое исполение - анодированный алюминий;
для стекла 10-12 мм;
* подходит для стекла 8 мм при установке на проем

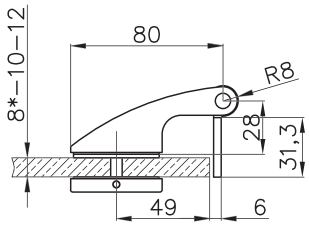

*– при установке стекла на проем.

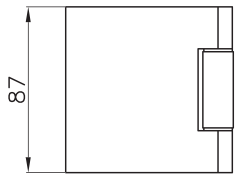

TI-82-4-2 SSS, AL

БОКОВАЯ ПЕТЛЯ НА КОРОБКУ

ширина двери – до 1000 мм;
масса двери – до 35 кг на 2 петли;
одностороннее открывание;
для стекла 8,10,12 мм

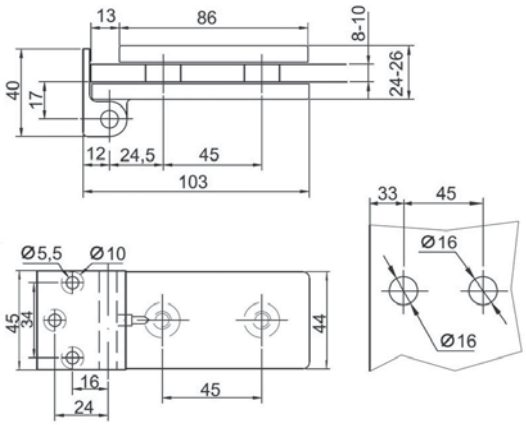

SC..... хром матовый
PC..... хром полированный
PSS..... полированная нержавеющая сталь

TI-85-2 PSS, SSS

ОТВЕТНАЯ ЧАСТЬ НА СТЕКЛО С ПРИТВОРОМ

для замка TI-85, TI-85-A;
совместим с TI-85

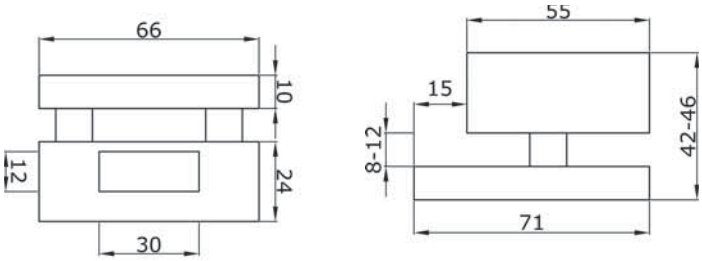

TI-85-4 PSS, SSS

БОКОВАЯ ПЕТЛЯ

ширина двери – до 1000 мм;
масса двери – до 40 кг на 2 петли;
одностороннее открывание;
для стекла 8-12 мм

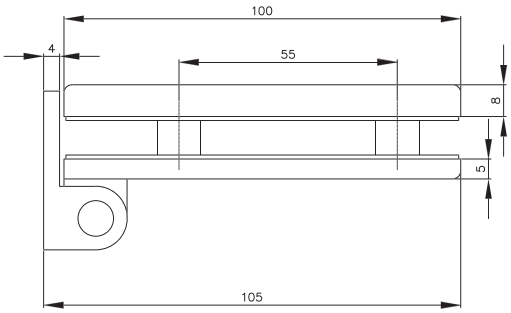

TI-85-4-2 PSS, SSS

ПЕТЛЯ НА КОРОБКУ С ПРИТВОРОМ

ширина двери – до 1000 мм; масса двери – до 40 кг на 2 петли;
одностороннее открывание; для стекла 8-12 мм

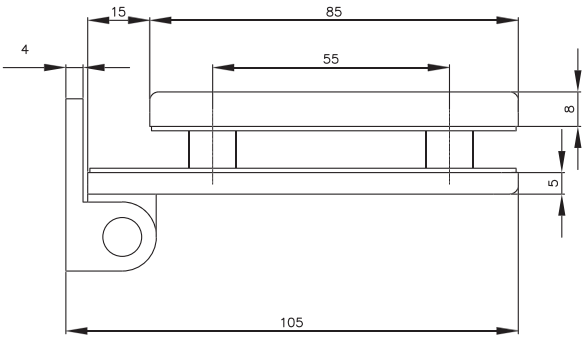

покрытие под золото.....TP
алюминий анодированный.....AL
матовая нержавеющая сталь ..... SSS

TI-86 PSS, SSS

ЗАМОК ЦЕНТРАЛЬНЫЙ С ПРИТВОРОМ

в комплекте с нажимным гарнитуром и двухсторонним евроцилиндром;
для стекла 8-12 мм

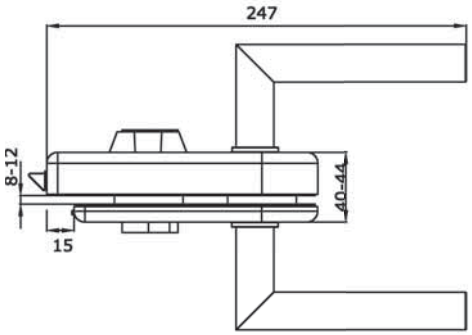

TI-86-BL PSS, SSS

ЗАМОК ЦЕНТРАЛЬНЫЙ С ПРИТВОРОМ

в комплекте
с нажимным гарнитуром;
для стекла 8-12 мм

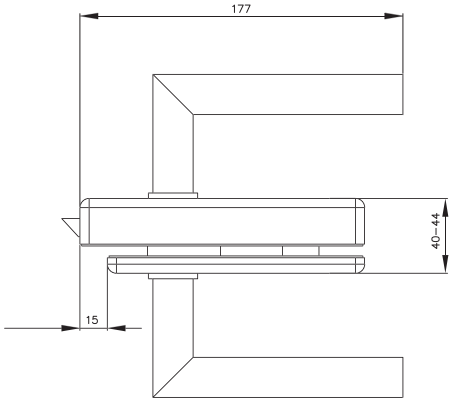

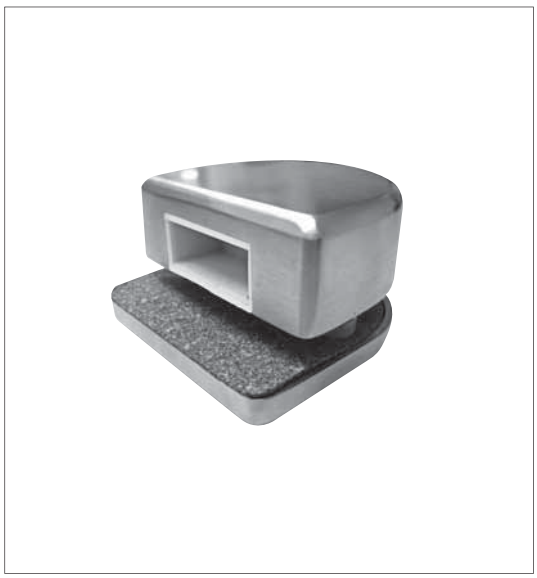

TI-86-2 PSS, SSS

ОТВЕТНАЯ ЧАСТЬ НА СТЕКЛО

для замка TI-86;
для стекла 8-12 мм

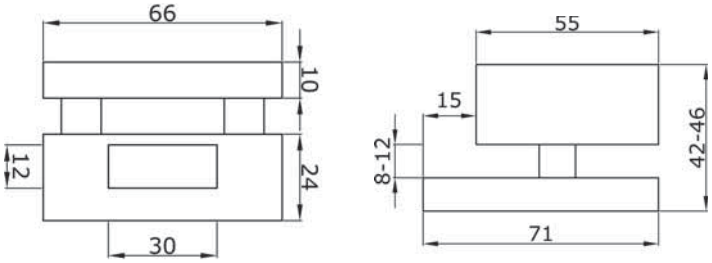

SC..... хром матовый
PC..... хром полированный
PSS..... полированная нержавеющая сталь

TI-87 SSS, AL

ЗАМОК ЦЕНТРАЛЬНЫЙ С ПРИТВОРОМ

в комплекте с нажимным гарнитуром;
и двухсторонним евроцилиндром;
для стекла 8-12 мм

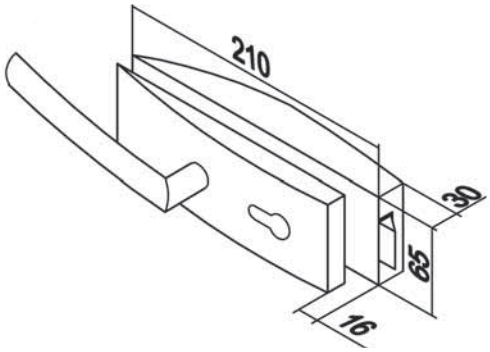

TI-87-1 WC AL, BR

ОТВЕТНАЯ ЧАСТЬ НА СТЕНУ

для замка Ti-850 WC AL,
Ti-860 WC AL

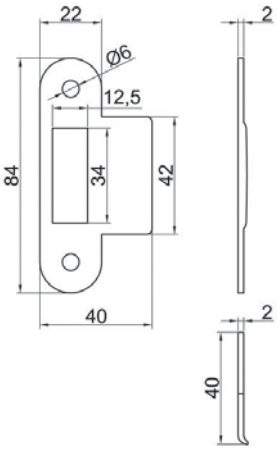

TI-87-1M WC SSS, AL

ОТВЕТНАЯ ЧАСТЬ НА СТЕНУ (МАГНИТНАЯ)

для замка Ti-850M WC AL, Ti-860M WC AL

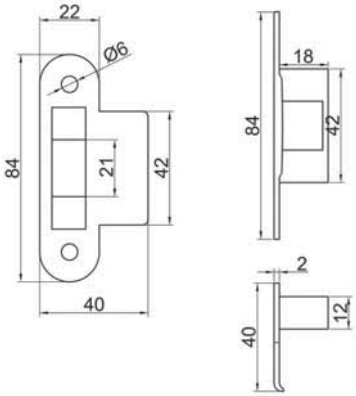

покрытие под золото.....TP
алюминий анодированный.....AL
матовая нержавеющая сталь ..... SSS

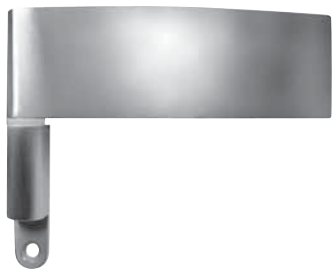

TI-87-4N SSS, AL

БОКОВАЯ ПЕТЛЯ

в комплекте с осью;
для стекла 8-10 мм;
макс. нагрузка 40 кг. на 2 петли

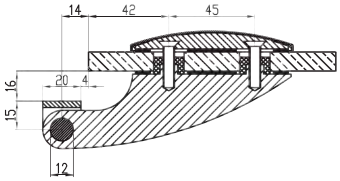

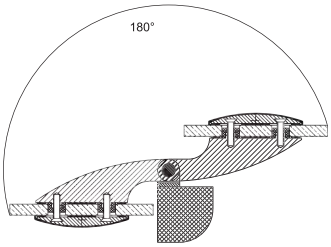

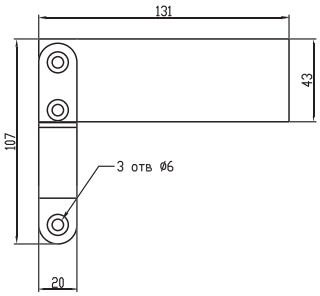

TI-87-1 SSS

ОТВЕТНАЯ ЧАСТЬ НА СТЕНУ

для замка TI-85, TI-86, TI-87, TI-88

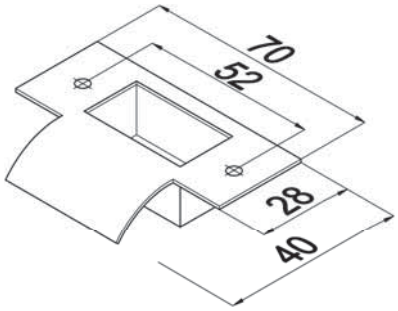

TI-87-2 SSS, AL

ОТВЕТНАЯ ЧАСТЬ НА СТЕКЛО

для замка TI-87;
для стекла 8-12 мм

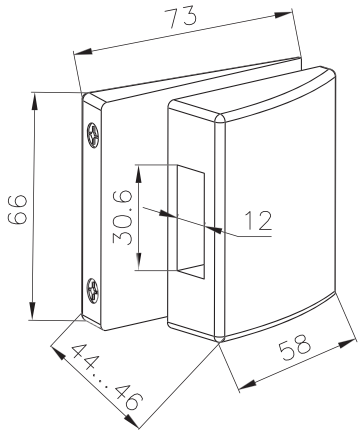

SC..... хром матовый
PC..... хром полированный
PSS..... полированная нержавеющая сталь

TI-88 PSS, SSS

ЗАМОК ЦЕНТРАЛЬНЫЙ

в комплекте с нажимным гарнитуром и двухсторонним евроцилиндром; для стекла 8-12 мм

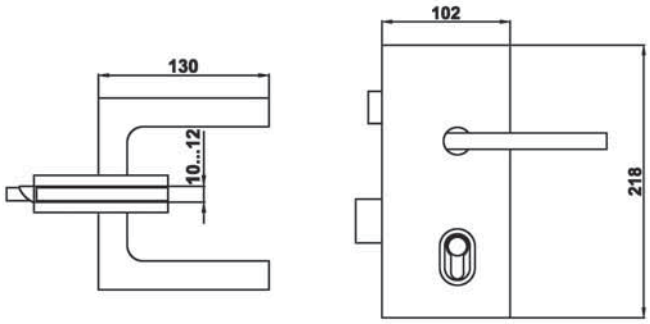

TI-88-1 PSS, SSS

ОТВЕТНАЯ ЧАСТЬ НА СТЕНУ

для замка Ti-88

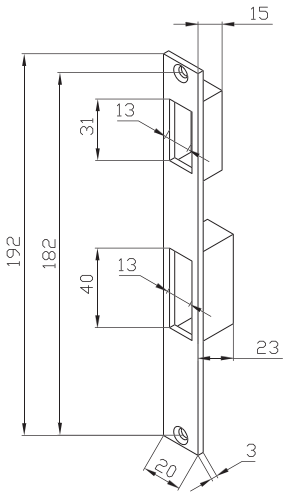

TI-89-1 PSS, SSS, TP

ОТВЕТНАЯ ЧАСТЬ НА СТЕНУ

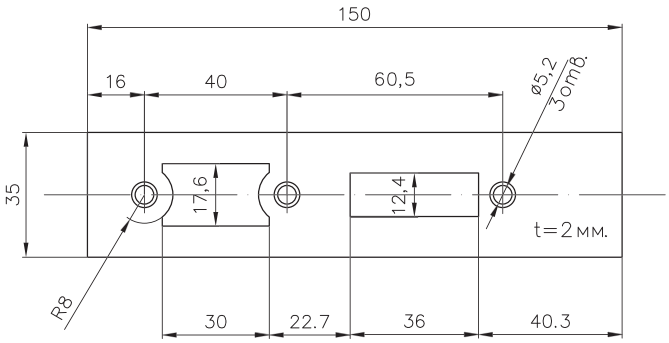

покрытие под золото.....TP
алюминий анодированный.....AL
матовая нержавеющая сталь ..... SSS

TI-89-2 PSS, SSS, TP

ОТВЕТНАЯ ЧАСТЬ НА СТЕКЛО

для замка Ti-89,
при использовании
данной ответной части
рекомендуемый зазор
между стеклами - 7 мм.

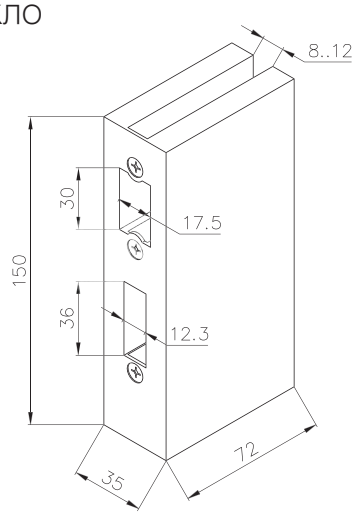

T-EZ13 SSS

ЭЛЕКТРОННЫЙ ЗАМОК

с функцией открывания при помощи отпечатка пальца и кода;
устанавливается на стекло 10, 12 мм. (при помощи T-EZSP);
устанавливается на деревянные двери толщиной до 50 мм.
в комплекте с ответной частью на стену

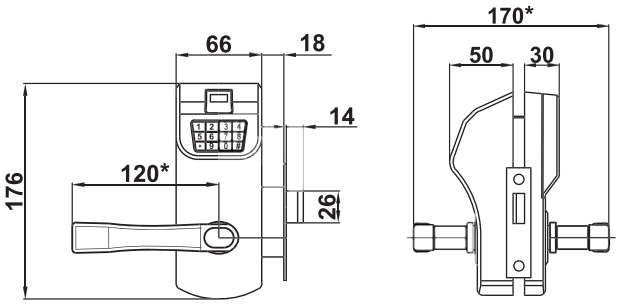

T-EZSP SSS

ПЛАСТИНА ДЛЯ СТЕКЛА

совместима с T-EZ13; для стекла 10, 12
мм

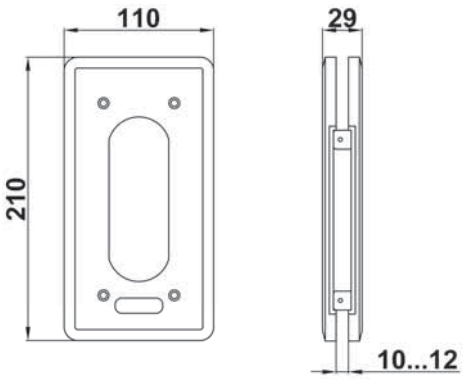

SC..... хром матовый
PC..... хром полированный
PSS..... полированная нержавеющая сталь

T-EZ0113 SSS

ОТВЕТНАЯ ЧАСТЬ НА СТЕКЛО

для замка T-EZ13;
для стекла 10 мм.

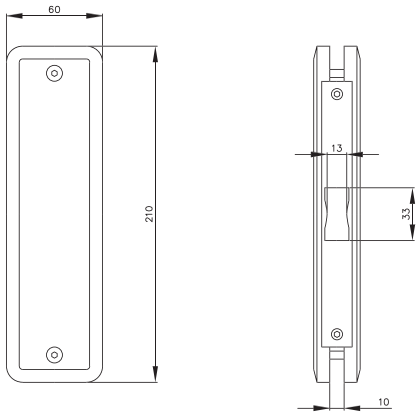

TI-850 WC AL SSS, AL

ЗАМОК С ЗАЩЕЛКОЙ WC

для стекла 8-12 мм.

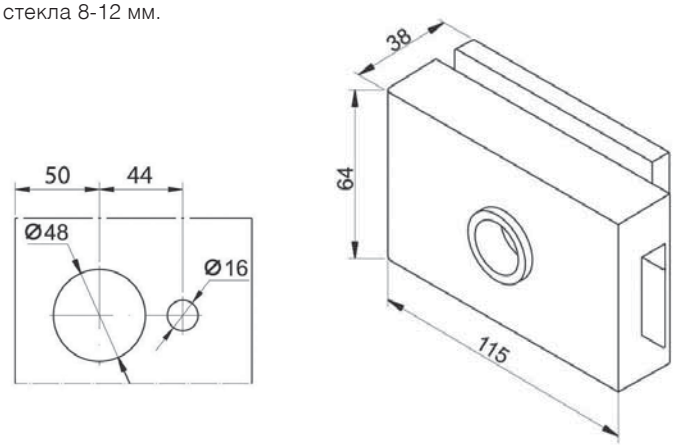

TI-850M WC AL AL, SSS, TP, BR, BLACK

ЗАМОК С ЗАЩЕЛКОЙ WC (МАГНИТНЫЙ)

для стекла 8-12 мм.

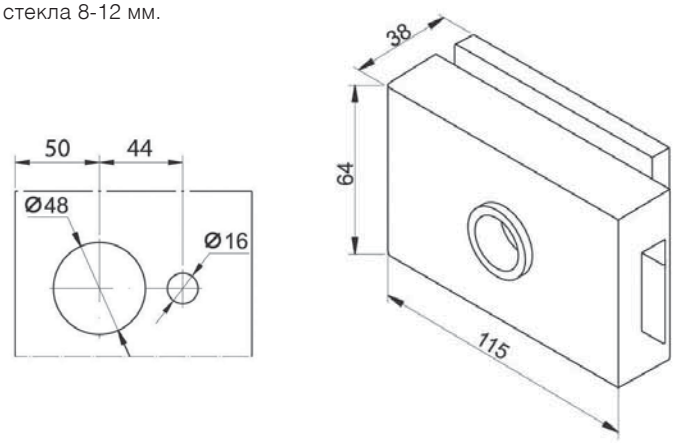

покрытие под золото.....TP
алюминий анодированный.....AL
матовая нержавеющая сталь ..... SSS

TI-860 WC AL — SSS, AL

ЗАМОК С ЗАЩЕЛКОЙ WC

для стекла 8-12 мм.

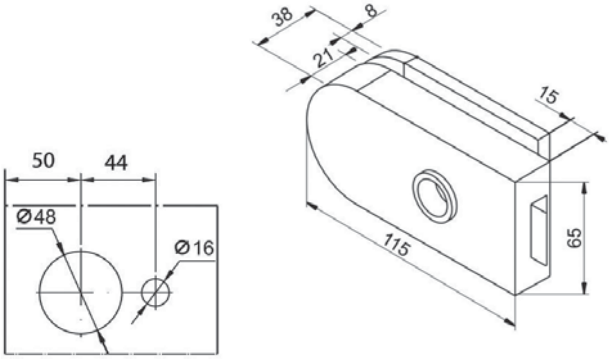

TI-860M WC AL — AL, SSS, TP, BR, BLACK

ЗАМОК С ЗАЩЕЛКОЙ WC (МАГНИТНЫЙ)

для стекла 8-12 мм.

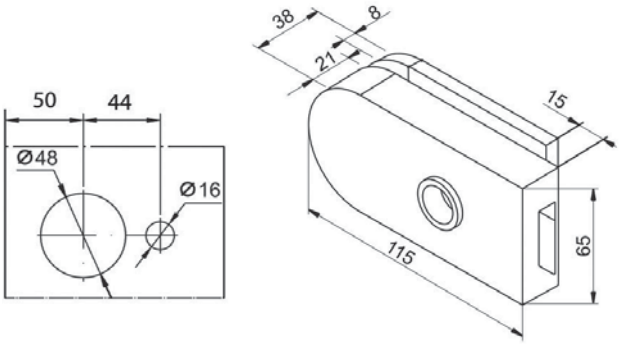

TI-860-2 — SSS, AL

ОТВЕТНАЯ ЧАСТЬ НА СТЕКЛО (ДЛЯ 850 И 860)

для стекла 8-12 мм.

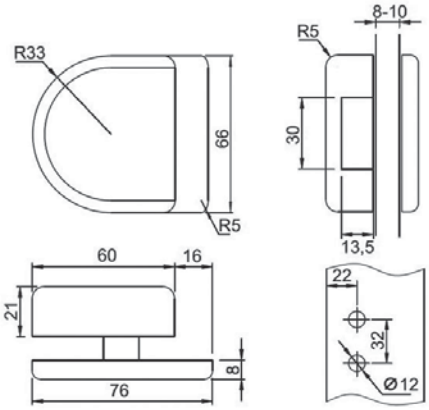

SC..... хром матовый
PC..... хром полированный
PSS..... полированная нержавеющая сталь

TI-90R SSS

ЗАМОК С НАЖИМНОЙ РУЧКОЙ ПРАВЫЙ

в комплекте с нажимным гарнитуром

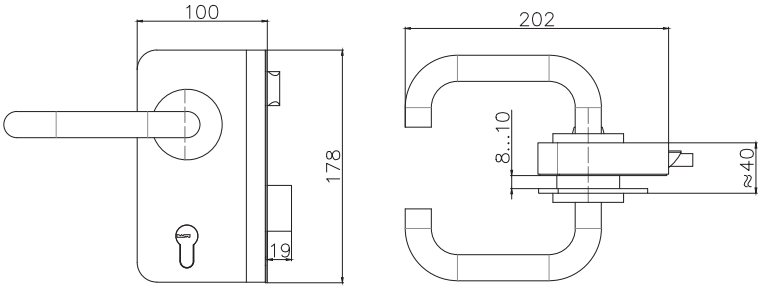

TI-90L SSS

ЗАМОК С НАЖИМНОЙ РУЧКОЙ ЛЕВЫЙ

в комплекте
с нажимным
гарнитуром

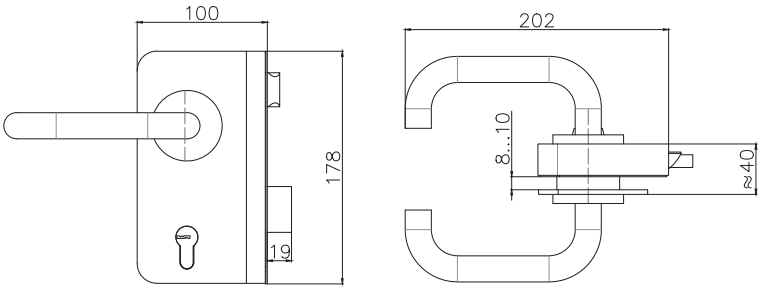

TA-745 SSS

СТОПОР НА ПОЛ / СТЕНУ / ПОТОЛОК

цилиндрический

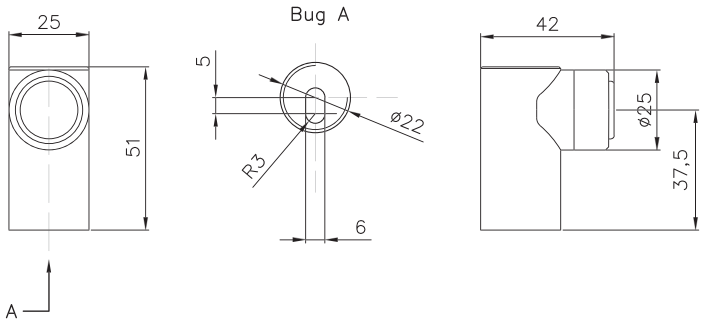

покрытие под золото.....TP
алюминий анодированный.....AL
матовая нержавеющая сталь ..... SSS

TI-90-2R SSS

ОТВЕТНАЯ ЧАСТЬ НА СТЕКЛО
(ПОД ПРАВЫЙ ЗАМОК)

Для замка Ti-90

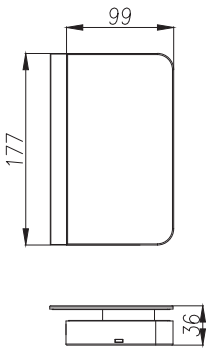

TI-90-2L SSS

ОТВЕТНАЯ ЧАСТЬ НА СТЕКЛО
(ПОД ЛЕВЫЙ ЗАМОК)

Для замка Ti-90

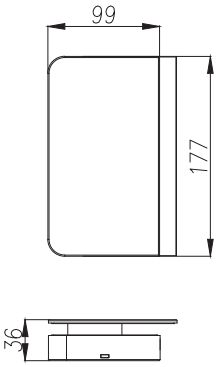

TI-75 PSS, SSS, TP

ЗАМОК ЦЕНТРАЛЬНЫЙ БЕЗ ПРИТВОРА

в комплекте с нажимным гарнитуром
и двухсторонним евроцилиндром; для стекла 8-10 мм

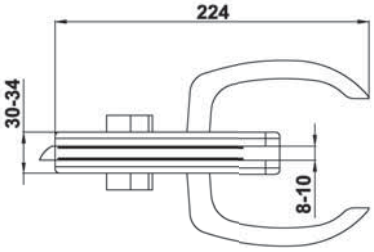

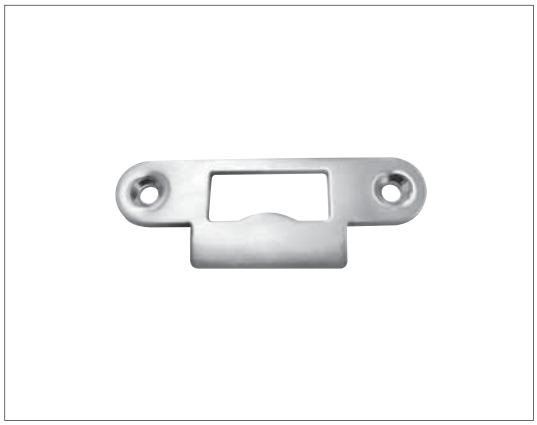

TI-75-1A SSS

ОТВЕТНАЯ ЧАСТЬ НА СТЕНУ

Для замка Ti-75

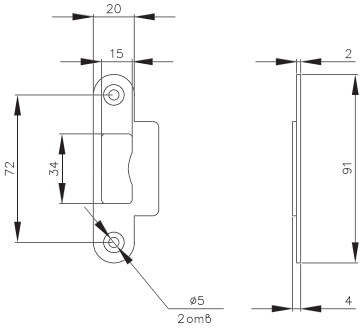

SC..... хром матовый
PC..... хром полированный
PSS..... полированная нержавеющая сталь

TI-75-2 PSS, SSS, TP

ОТВЕТНАЯ ЧАСТЬ НА СТЕКЛО

для замка Ti-75-2;
для стекла 8-10 мм

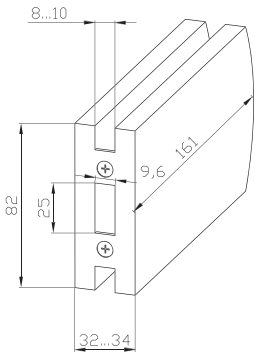

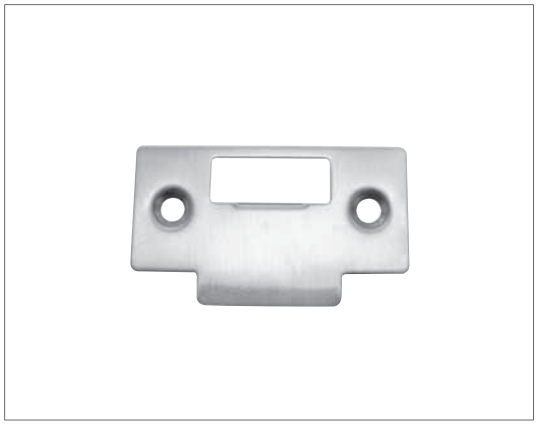

TI-75-1B SSS

ОТВЕТНАЯ ЧАСТЬ НА СТЕНУ

Для замка Ti-75

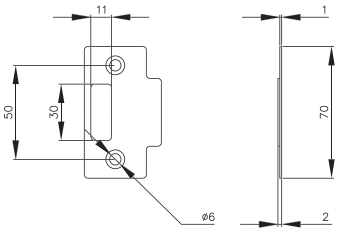

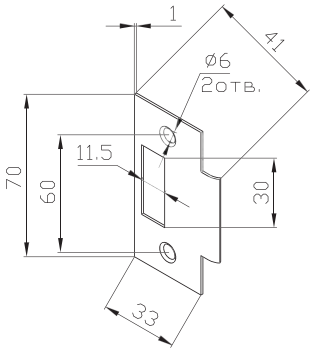

TI-75-2A PSS, SSS, TP

ОТВЕТНАЯ ЧАСТЬ НА СТЕКЛО

Для замка Ti-75
Для стекла 8-10 мм.

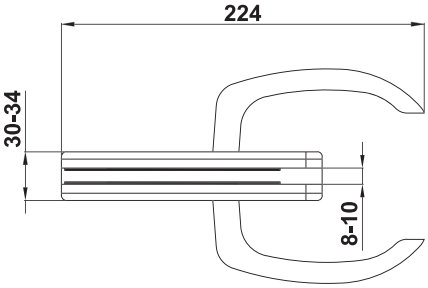

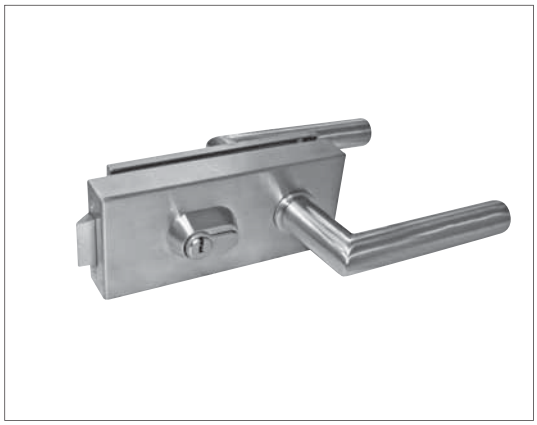

TI-85 PSS, SSS

ЗАМОК ЦЕНТРАЛЬНЫЙ С ПРИТВОРОМ

в комплекте с нажимным гарнитуром и двухсторонним евроцилиндром;
для стекла 8-12 мм;
совместим с TI-85-2

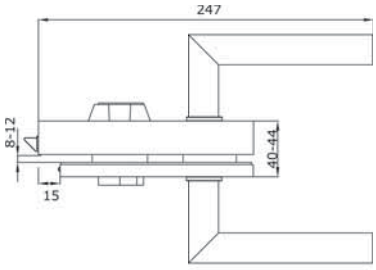

покрытие под золото.....TP
алюминий анодированный.....AL
матовая нержавеющая сталь ..... SSS

TI-85-A | PSS, SSS

ЗАМОК ЦЕНТРАЛЬНЫЙ С ПРИТВОРОМ

в комплекте с нажимным гарнитуром и двухсторонним евроцилиндром; совместим с TI-85-2; для стекла 8-12 мм;

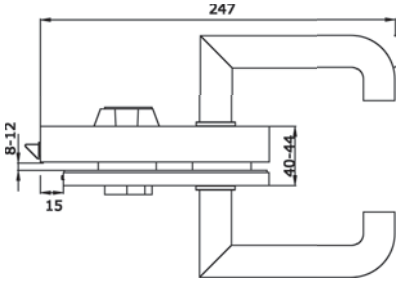

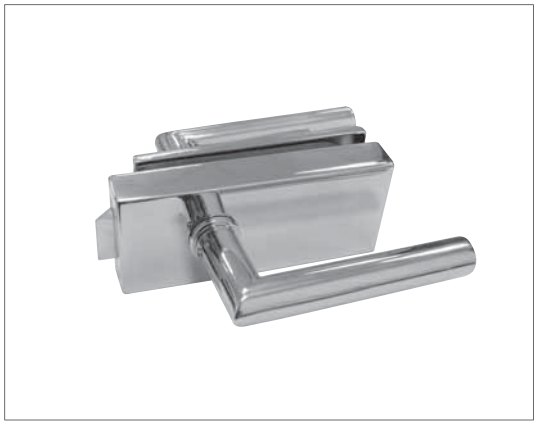

TI-85-BL | PSS, SSS

ЗАМОК ЦЕНТРАЛЬНЫЙ С ПРИТВОРОМ

в комплекте с нажимным гарнитуром; для стекла 8-12 мм

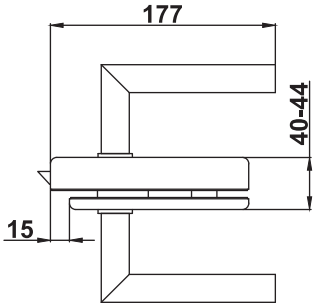

TI-86-2B | AL

ОТВЕТНАЯ ЧАСТЬ НА СТЕКЛО

для стекла 8-12 мм

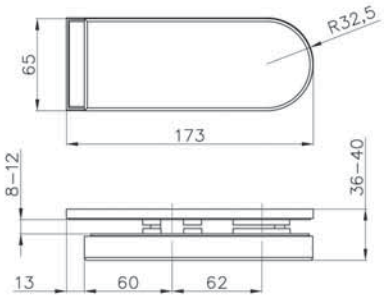

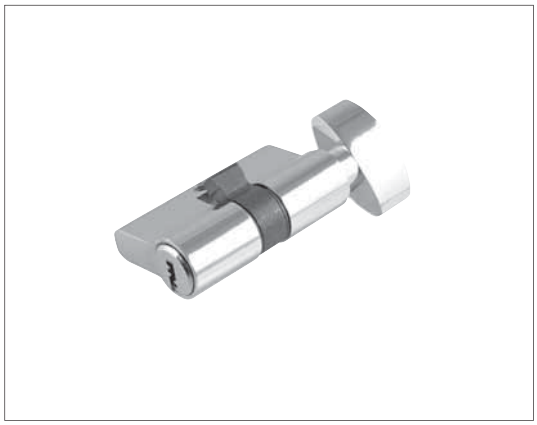

TI-0075 | PSS, SSS, AL

ЛИЧИНКА КЛЮЧ/БАРАШЕК

Совместима с Ti-75; для замков Ti-85, Ti-85-A, Ti-86, Ti-86-A, Ti-88, Ti-89 устанавливается с внутренней стороны (короткая часть) замка.

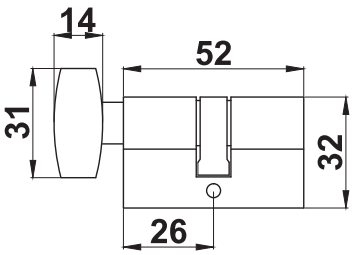

SC..... хром матовый
PC..... хром полированный
PSS..... полированная нержавеющая сталь

TI-801H AL

КОМПЛЕКТ L-ОБРАЗНОЙ АНОДИРОВАННОЙ ДВЕРНОЙ АЛЮМИНИЕВОЙ КОРОБКИ TITAN

Продается комплектом.
В комплект входит:
- профиль дверной алюминиевый (длина 6,1 п.м.)
- профиль уплотнительный (длина 6 п.м.)
- комплект крепежа для соединения (4 уголка и 8 винтов)

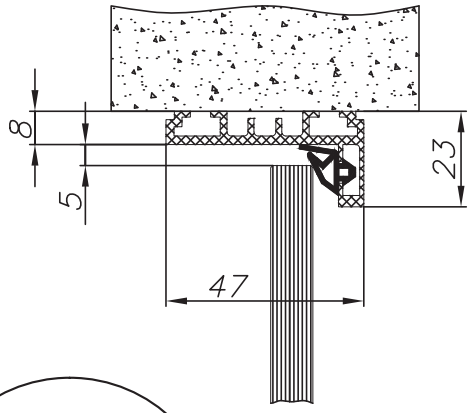

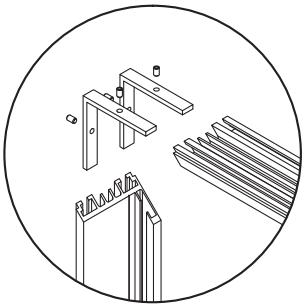

TI-802H AL

КОМПЛЕКТ Z-ОБРАЗНОЙ АНОДИРОВАННОЙ ДВЕРНОЙ АЛЮМИНИЕВОЙ КОРОБКИ TITAN

Продается комплектом.
В комплект входит:
- профиль дверной алюминиевый (длина 6,1 п.м.)
- профиль уплотнительный (длина 6 п.м.)
- комплект крепежа для соединения (4 уголка и 8 винтов)

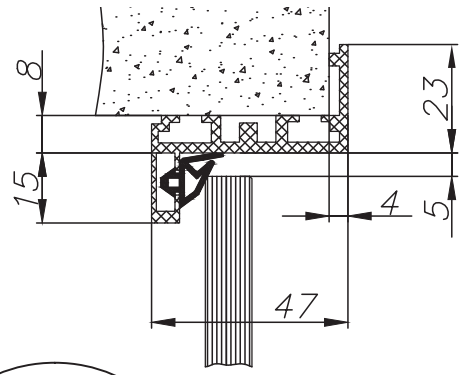

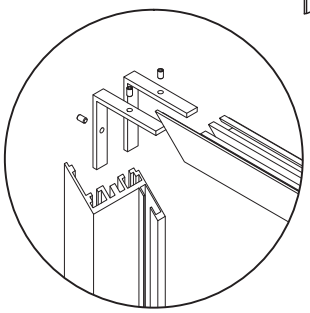

покрытие под золото.....TP
алюминий анодированный.....AL
матовая нержавеющая сталь ..... SSS

РУЧКИ ОФИСНЫЕ, РУЧКИ С ЗАМКОМ, КНОБЫ

На наш взгляд, несомненным украшением стеклянной двери становится ручка. Форма ручки для стеклянных дверей определяется только фантазией дизайнера, ее придумавшего. Они бывают, например: прямые, закругленные, круглые.

Весьма популярны при установке стеклянных дверей ручки-кнобы (англ. «knob» - кнопка), которые при том, что весьма малы размерами, также имеют различную форму, выбор которой определяется только вкусом покупателя.

Помимо этого, можем предложить Вам ручки с встроенным замком, а также непосредственное их изготовление под Ваш заказ.

T-686 PSS

КНОБ

отделка: PSS+стекло
Цветовое исполение – полированная нержавеющая сталь + стекло;
комплект;
для стекла 6-12 мм

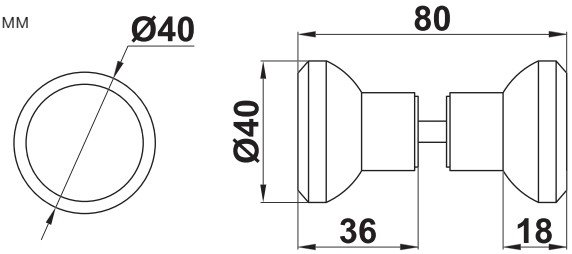

T-687 PSS

КНОБ

отделка: PSS+стекло
Цветовое исполение – полированная нержавеющая сталь + стекло;
комплект; для стекла 6-12 мм; диаметр отверстий – 10-12 мм

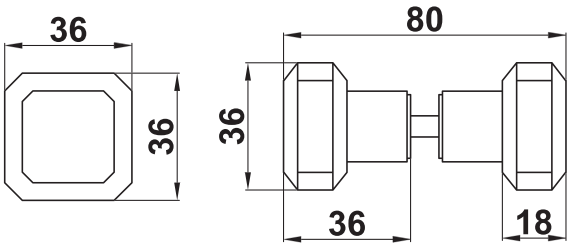

T-688 PSS, SSS

КНОБ

комплект;
для стекла 6-12 мм

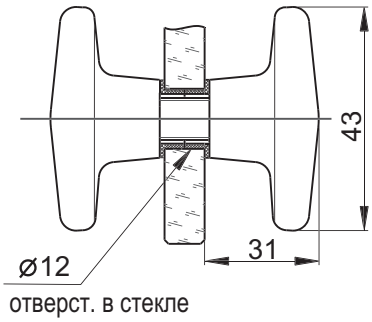

T-689 PSS, SSS

КНОБ

комплект;
для стекла 6-12 мм

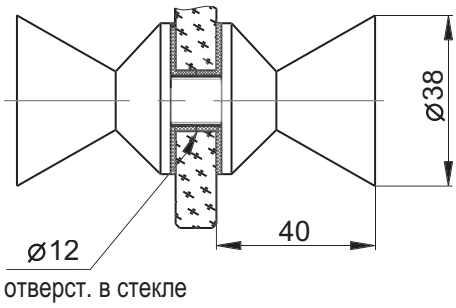

покрытие под золото.....TP
алюминий анодированный.....AL
матовая нержавеющая сталь ..... SSS

T-691 PC, SC, TP

КНОБ

комплект;
шпильки креплений – ∅ 8 мм;
отверстие – 12 мм;
для стекла 6-12 мм

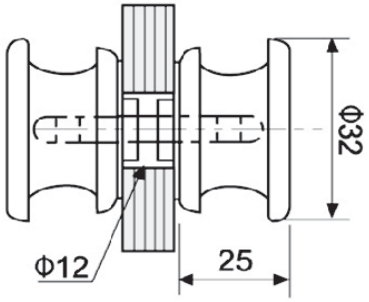

T-692 PC, SC, TP

КНОБ

комплект;
шпильки креплений – ∅ 8 мм;
отверстие – 12 мм;
для стекла 6-12 мм

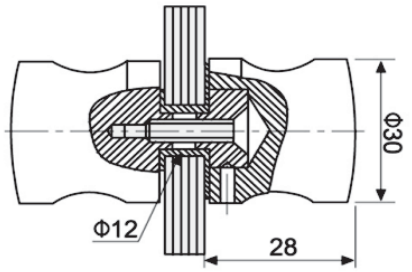

T-693 PC, SC, TP

КНОБ

комплект;
шпильки креплений – ∅ 8 мм;
отверстие – 12 мм;
для стекла 6-12 мм

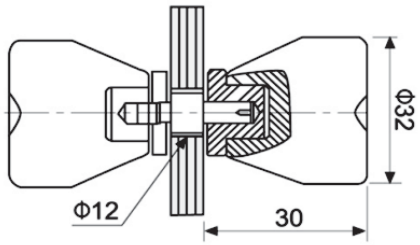

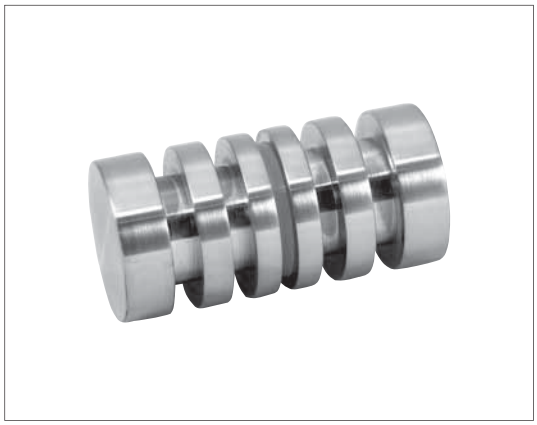

T-694 PC, SC, TP

КНОБ

комплект;
шпильки креплений – ∅ 8 мм;
отверстие – 12 мм;
для стекла 6-12 мм

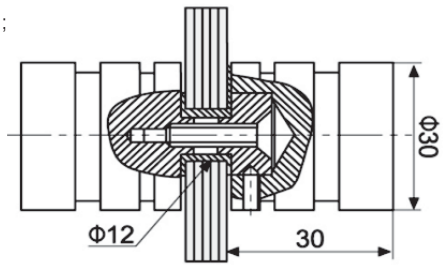

SC..... хром матовый
PC..... хром полированный
PSS..... полированная нержавеющая сталь

T-695 PC, SC, TP

КНОБ

комплект;
шпильки креплений – ∅ 8 мм;
отверстие – 12 мм;
для стекла 6-12 мм

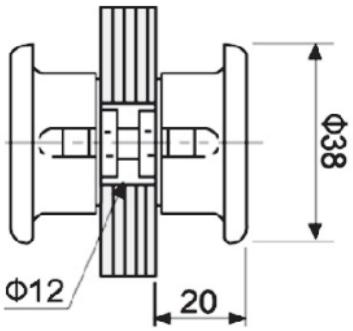

T-696 PC, SC, TP

КНОБ

комплект;
шпильки креплений – ∅ 8 мм;
отверстие – 12 мм;
для стекла 6-12 мм

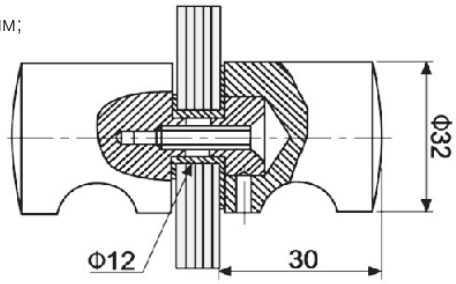

T-697 PC, SC, TP

КНОБ

комплект;
шпильки креплений – ∅ 8 мм;
отверстие – 12 мм;
для стекла 6-12 мм

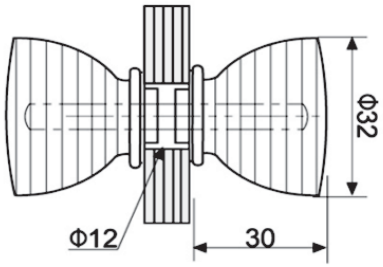

T-698 PC, SC, TP

КНОБ

комплект;
шпильки креплений – ∅ 8 мм;
отверстие – 12 мм;
для стекла 6-12 мм

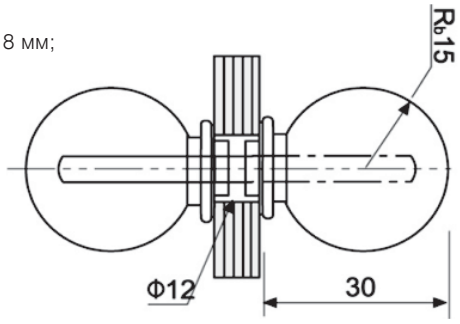

покрытие под золото.....TP
алюминий анодированный.....AL
матовая нержавеющая сталь ..... SSS

T-699 PC, SC, TP

КНОБ

комплект;
шпильки креплений – ∅ 8 мм;
отверстие – 12 мм;
для стекла 6-12 мм

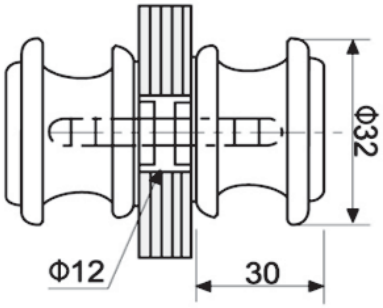

T-63 PSS, SSS

КНОБ

комплект;
для стекла 6-12 мм

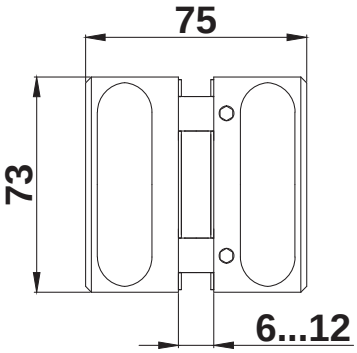

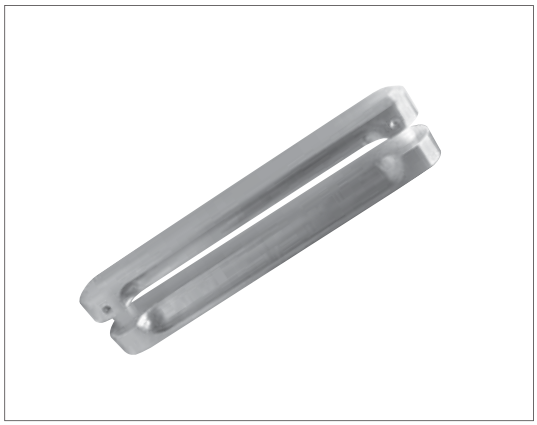

T-64 PSS, SSS

КНОБ

комплект;
для стекла 6-12 мм

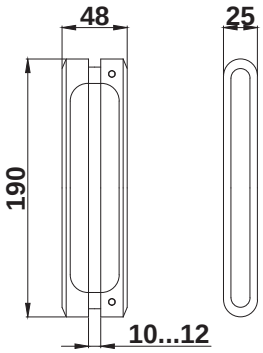

T-65 PC, SC, TP

КНОБ ПЛОСКИЙ С ВИНТОВЫМ СОЕДИНЕНИЕМ

комплект;
для стекла 10-12 мм

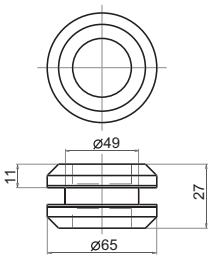

Отверстие в стекле ø50мм

SC..... хром матовый
PC..... хром полированный
PSS..... полированная нержавеющая сталь

T-994 PC

КНОБ

предназначен для установки на двери из закаленного стекла;
для стекла 8-10 мм.

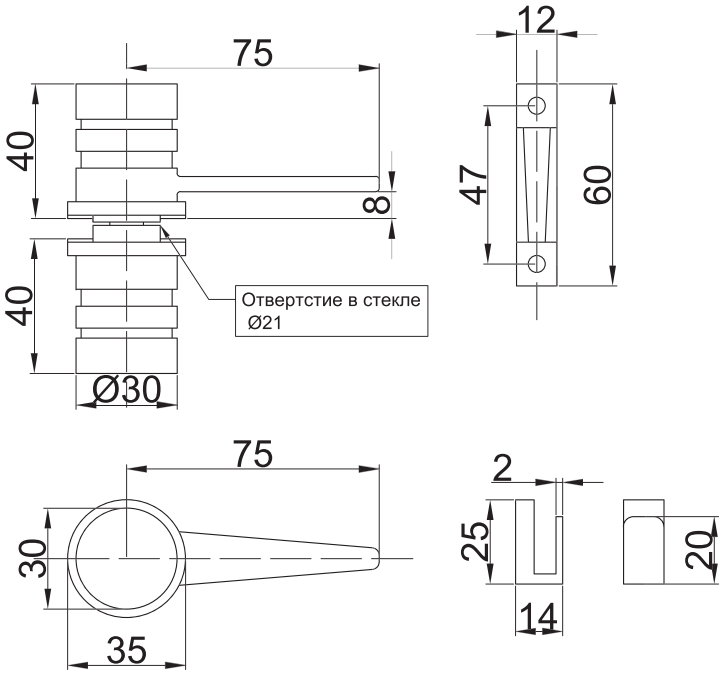

T-62 SSS

КНОБ

комплект;
для стекла 6-12 мм

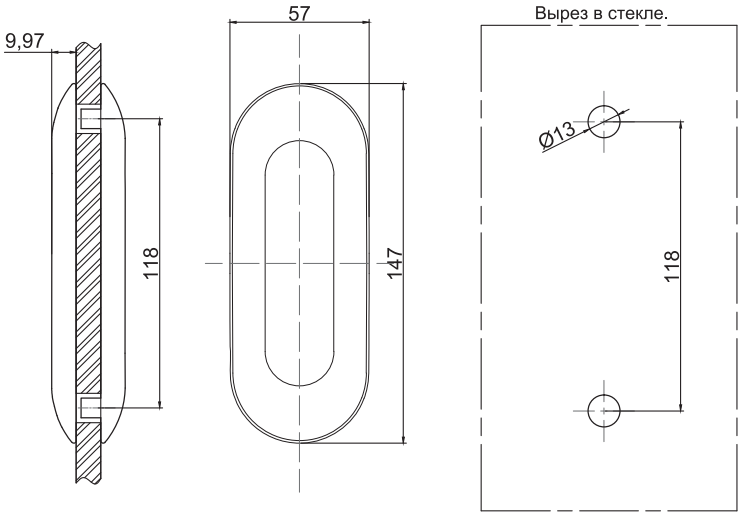

покрытие под золото.....TP
алюминий анодированный.....AL
матовая нержавеющая сталь ..... SSS

T-627 PSS, SSS, TP

РУЧКА

комплект;
для стекла 8-12 мм;
шпильки креплений – ∅ 8 мм;
отверстия в стекле – 12 мм;
примечание: межосевое расстояние и другие геометрические размеры уточняйте у менеджера

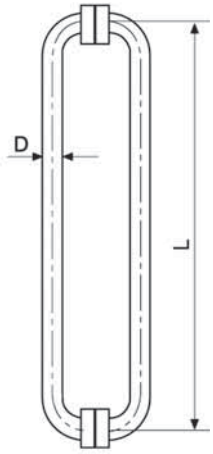

L	D
350	25
350	32
400	32
450	32

T-628 PSS, SSS, TP

РУЧКА

комплект;
для стекла 8-12 мм;
шпильки креплений – ∅ 8 мм;
отверстия в стекле – 12 мм;
примечание: межосевое расстояние и другие геометрические размеры уточняйте у менеджера

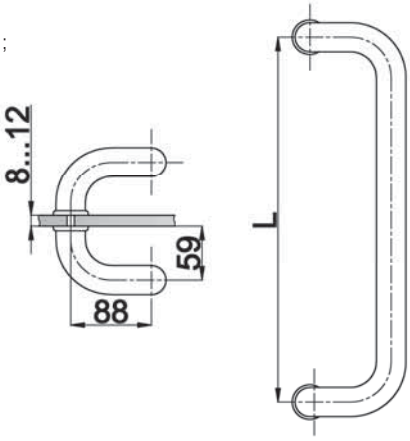

L	D
305	32
350	32
400	32
450	32
600	32

T-629 PSS, SSS

РУЧКА

комплект;
для стекла 8-12 мм;
шпильки креплений – ∅ 8 мм;
отверстия в стекле – 12 мм;
примечание: межосевое расстояние и другие геометрические размеры уточняйте у менеджера

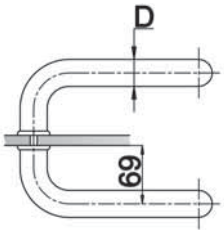

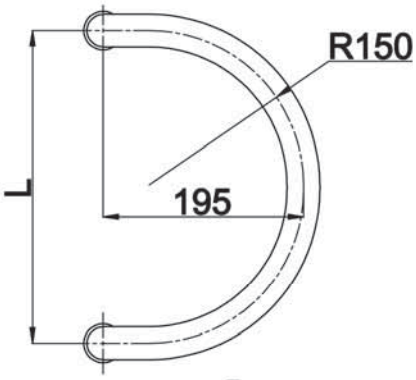

SC..... хром матовый
PC..... хром полированный
PSS..... полированная нержавеющая сталь

T-633 PSS, SSS, TP

РУЧКА

комплект;
для стекла 8-12 мм;
шпильки креплений – ∅ 8 мм;
отверстия в стекле – 12 мм;
примечание: межосевое расстояние и другие геометрические размеры уточняйте у менеджера:
с 3-4 точками крепления и нестандартными размерами; под заказ

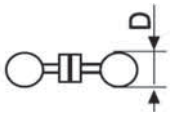

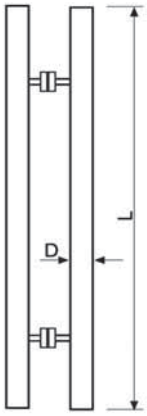

L	D
450	25/32
600	25/32
800	25/32
1000	25/32/38
1200	25/32/38
1500	25/32/38
1800	25/32/38

T-633 SSS

РУЧКА

комплект;
для стекла 8-12 мм;
шпильки креплений – ∅ 8 мм;
отверстия в стекле – 12 мм;
примечание: межосевое расстояние и другие геометрические размеры уточняйте у менеджера:
с 4 точками крепления и нестандартными размерами; под заказ

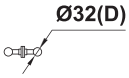

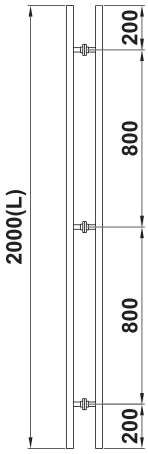

L	D
2000	32

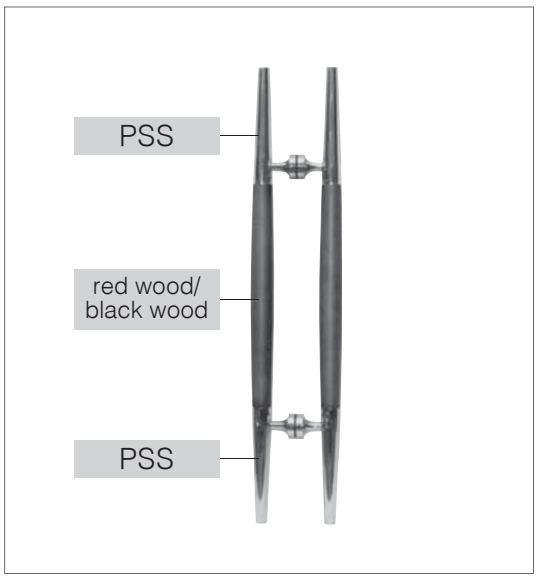

T-645A PSS, SSS

РУЧКА

комплект;
для стекла 8-12 мм;
шпильки креплений – ∅ 8 мм;
отверстия в стекле – 12 мм;
примечание: межосевое расстояние и другие геометрические размеры уточняйте у менеджера

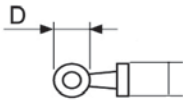

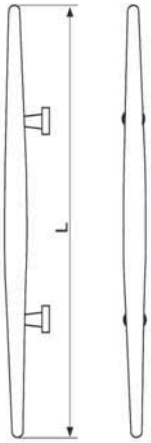

L	D
600	38
750	38

покрытие под золото.....TP
алюминий анодированный.....AL
матовая нержавеющая сталь ..... SSS

L	A	B	C	D	E
1340	850	185	82	Ø25	290
1500	1010	185	82	Ø25	290
1500	1100	185	82	Ø25	200

T-482B-1A SSS

РУЧКА-ЗАМОК С ЦИЛИНДРОМ И ЗАЩЕЛКОЙ

комплект с ответной частью;
для стекла 8, 10, 12 мм;
шпильки крепления – M8;
отверстия в стекле – ∅ 15 мм;
отверстие в стекле
под замок – 35 мм;
три точки крепления

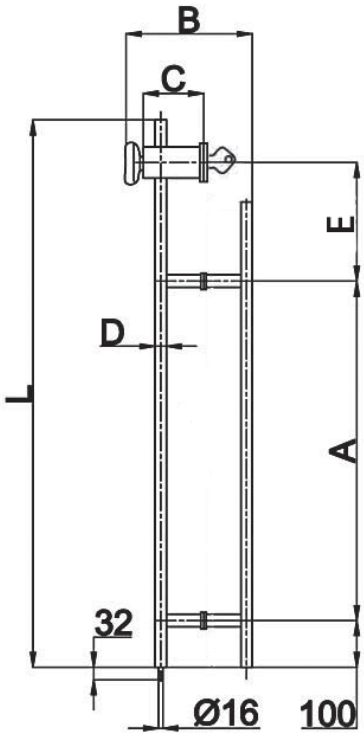

L	A	B	C	D
1340	850	185	75	Ø25
1500	1100	185	75	Ø25

T-482B-2 SSS

РУЧКА-ЗАМОК С ЗАЩЕЛКОЙ

комплект с ответной частью;
для стекла 8, 10, 12 мм;
шпильки крепления – M8;
отверстия в стекле – ∅ 12-14 мм;
отверстие в стекле
под замок – ∅ 34 мм;
три точки крепления

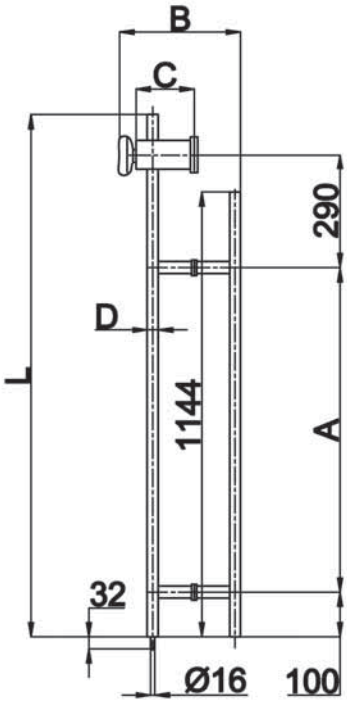

SC..... хром матовый
PC..... хром полированный
PSS..... полированная нержавеющая сталь

L	A	B	C	D
1500	140	1125	298	∅35

T-482D-1 PSS, SSS

РУЧКА-ЗАМОК С ЦИЛИНДРОМ И ЗАЩЕЛКОЙ

комплект с ответной частью;
для стекла 8, 10, 12 мм;
шпилька крепления – M10;
отверстие под замок в стекле – ∅ 22 мм;
нижнее отверстие в стекле – ∅ 12-16 мм;
две точки крепления

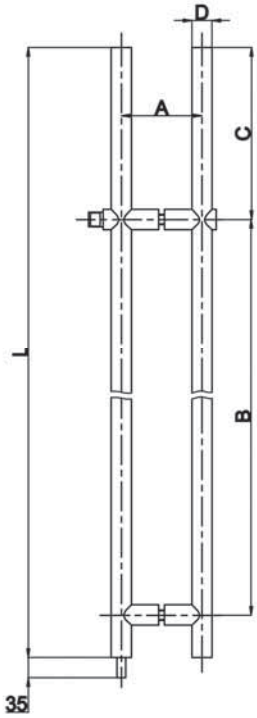

T-269 SSS

РУЧКА

комплект;
шпильки креплений – ∅ 8 мм;
для стекла 8-12 мм;
отверстия в стекле – ∅ 12-14 мм;
примечание: ручка имеет три точки крепления;
примечание: межосевое расстояние и другие геометрические размеры уточняйте у менеджера;
поставляется под заказ.

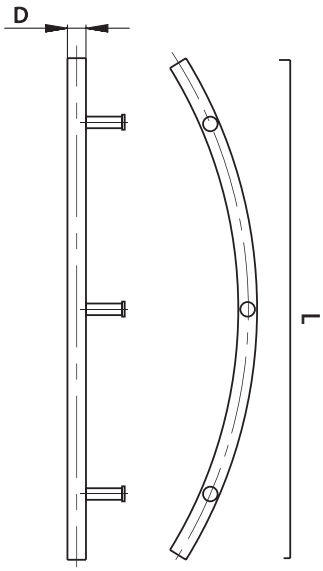

покрытие под золото.....TP
алюминий анодированный.....AL
матовая нержавеющая сталь ..... SSS

A	D	B	C	E	F
600	90	70	320	120	435

T-482A-1 SSS

РУЧКА-ЗАМОК

комплект с ответной частью;
под проем;
для стекла 8, 10, 12 мм;
∅ отверстия под шпильку – 12-14 мм;
∅ отверстия под замок – 34 мм;
три точки крепления

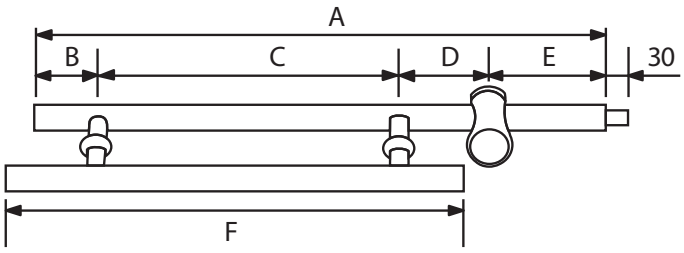

A	D	B	C
600	435	118	413

T-482A-2 SSS

РУЧКА-ОТВЕТНАЯ ЧАСТЬ К T-482A-1

комплект;
для стекла 8, 10, 12 мм;
отверстия под шпильки креплений – 12-14 мм;
две точки крепления

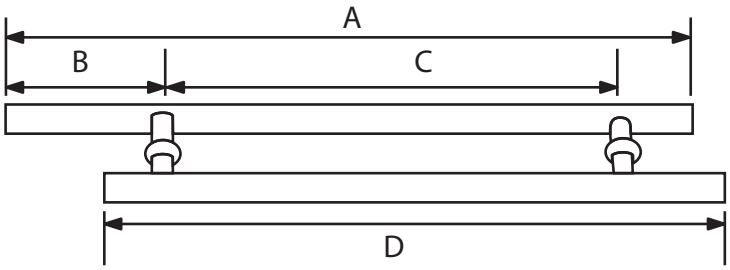

SC..... хром матовый
PC..... хром полированный
PSS..... полированная нержавеющая сталь

T-319 SSS

РУЧКА

комплект;
шпильки креплений – ∅ 8 мм;
для стекла 8-12 мм;
отверстия в стекле – ∅ 12-14 мм;
примечание: межосевое расстояние и другие геометрические размеры уточняйте у менеджера:
поставляется под заказ.

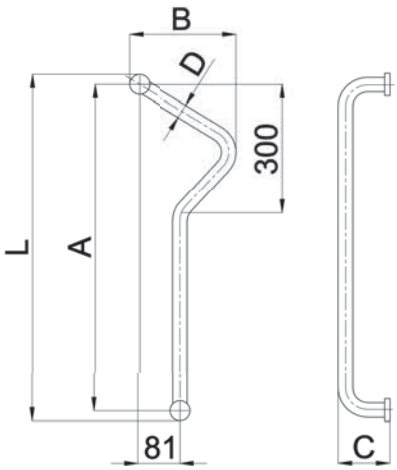

T-342 SSS

РУЧКА

комплект;
шпильки креплений – ∅ 8 мм;
для стекла 8-12 мм;
отверстия в стекле – ∅ 12-14 мм;
примечание: межосевое расстояние и другие геометрические размеры уточняйте у менеджера:
поставляется под заказ.

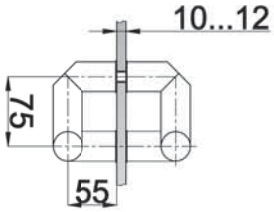

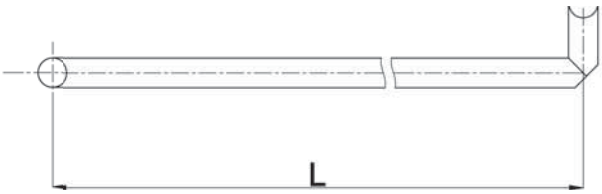

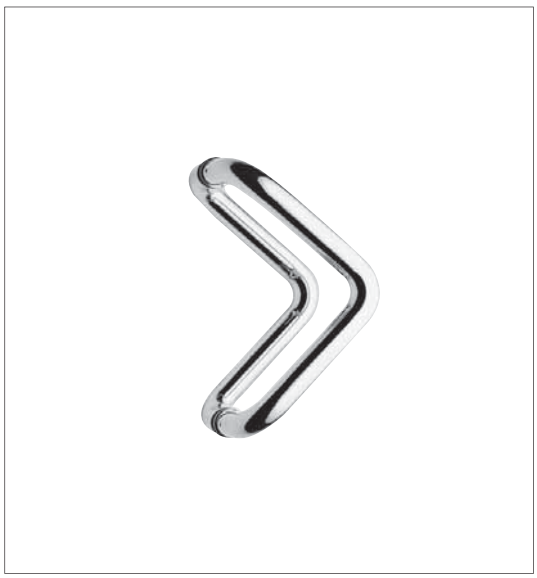

T-630 PSS, SSS

РУЧКА

комплект;
для стекла 8-12 мм;
шпильки креплений – ∅ 8 мм;
отверстия в стекле – ∅ 10-12 мм;
примечание: межосевое расстояние и другие геометрические размеры уточняйте у менеджера

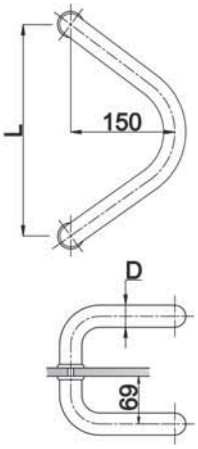

покрытие под золото.....TP
алюминий анодированный.....AL
матовая нержавеющая сталь ..... SSS

T-632 PSS, SSS

РУЧКА

комплект;
для стекла 8-12 мм;
шпильки креплений – ∅ 8 мм;
отверстия в стекле – ∅ 10-12 мм;
примечание: межосевое расстояние и другие геометрические размеры уточняйте у менеджера:
поставляется под заказ.

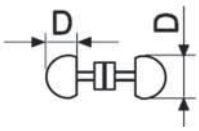

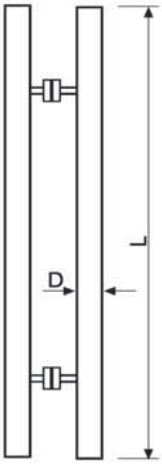

L	D
800	44x29
1000	44x29
1200	44x29
1500	44x29

T-634 PSS, SSS

РУЧКА

комплект;
для стекла 8-12 мм;
шпильки креплений – ∅ 8 мм;
отверстия в стекле – ∅ 10-12 мм;
примечание: межосевое расстояние и другие геометрические размеры уточняйте у менеджера:
поставляется под заказ.

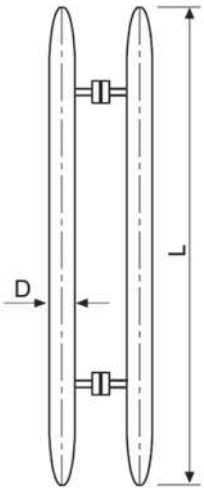

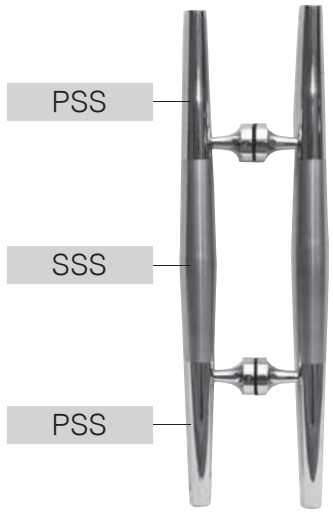

T-645

РУЧКА

комплект;
для стекла 8-12 мм;
шпильки креплений – ∅ 8 мм;
отверстия в стекле – ∅ 10-12 мм;
примечание: межосевое расстояние и другие геометрические размеры уточняйте у менеджера

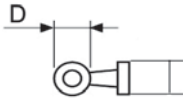

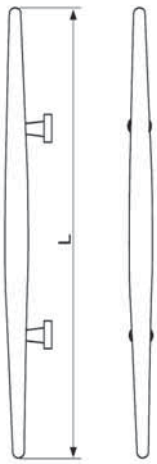

L	D
500	38
600	38

SC..... хром матовый
PC..... хром полированный
PSS..... полированная нержавеющая сталь

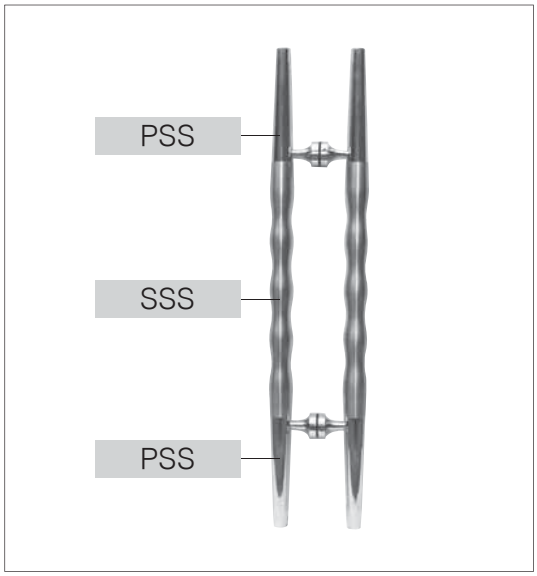

T-655

РУЧКА

комплект;
для стекла 8-12 мм;
шпильки креплений – ∅ 8 мм;
отверстия в стекле – ∅ 10-12 мм;
примечание: межосевое расстояние и другие геометрические размеры уточняйте у менеджера

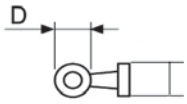

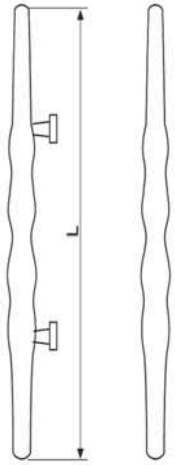

L	D
600	38
750	38

T-621 PSS, SSS

РУЧКА-ПОЛОТЕНЦЕСУШИТЕЛЬ

комплект;
для душевых кабин;
для стекла 8-12 мм;
шпильки креплений – ∅ 5 мм;
отверстия в стекле – ∅ 12 мм.
примечание: межосевое расстояние и другие геометрические размеры уточняйте у менеджера

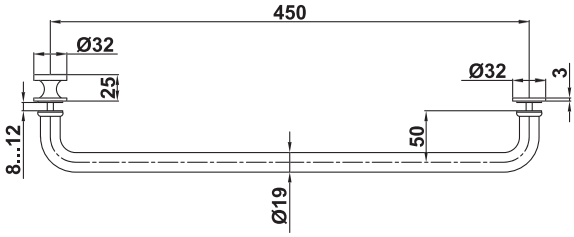

T-626 PSS, SSS, TP

РУЧКА-ПОЛОТЕНЦЕСУШИТЕЛЬ

комплект;
для душевых кабин;
для стекла 8-12 мм;
шпильки креплений – ∅ 5 мм;
отверстия в стекле – ∅ 12 мм.
примечание: межосевое расстояние и другие геометрические размеры уточняйте у менеджера

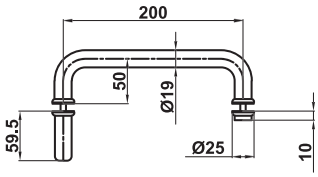

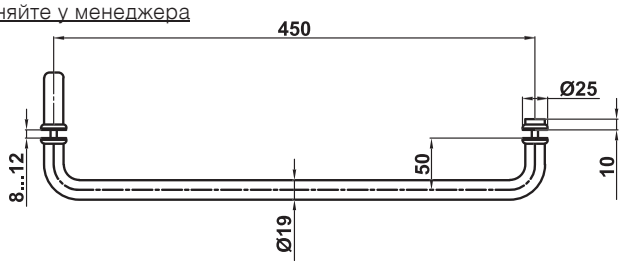

покрытие под золото.....TP
алюминий анодированный.....AL
матовая нержавеющая сталь ..... SSS

ФУРНИТУРА ДЛЯ ДУШЕВЫХ КАБИН

Петли, держатели, фиксаторы и дверные ручки для душевой кабины изготовлены из нержавеющей стали, так как длительный контакт с водой не должен разрушать элементы конструкции. К фурнитуре относят и уплотнители из резины и пластика, которые не только герметизируют душевую кабинку, но и делают безопасным стекло на торцах. Различные модели петель и коннекторов для душевых кабин позволяют устанавливать душевую кабину в различных вариантах: в угол двух стен, между двумя параллельными стенами, к стене с использованием двух параллельных неподвижных стеклянных полотен, в угол двух стен с использованием одного неподвижного стеклянного полотна. ТМ Титан предлагает фурнитуру для душевых кабин различных модификаций.

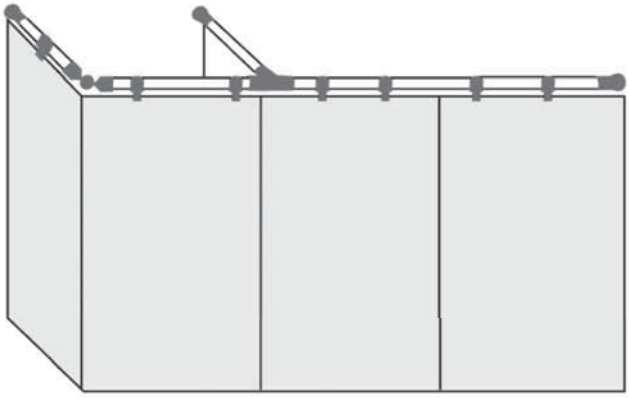

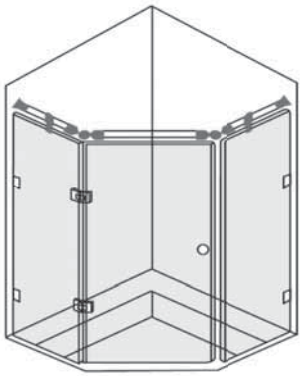

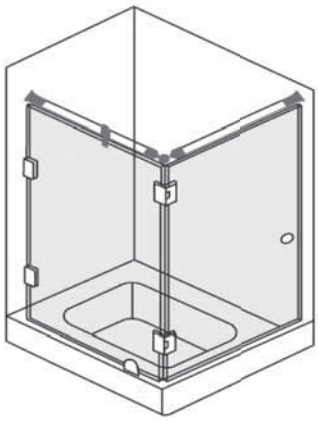

T-900 PSS, SSS, TP

ШТАНГА

диаметр 19 мм;
толщина стенки 1,0 мм;
длина трубы 6 м;
совместим с T-901, T-902, T-907, T-908, T-912, T-914, T-914A, T-915

T-901 PC, SC, TP

СОЕДИНИТЕЛЬ

прямой;
труба-труба;
для штанги
диаметром 19 мм

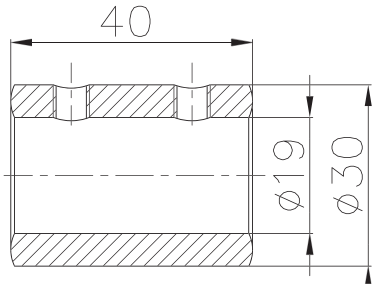

T-902 PC, SC, TP

СОЕДИНИТЕЛЬ

Т-образный;
труба-труба-труба;
для штанги диаметром 19 мм

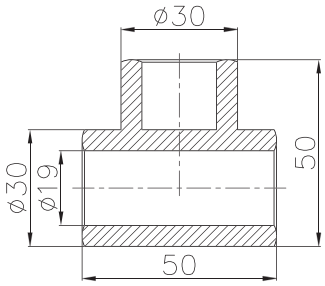

покрытие под золото.....TP
алюминий анодированный.....AL
матовая нержавеющая сталь ..... SSS

T-907 PC, SC TP

СОЕДИНИТЕЛЬ ТОРЦЕВОЙ

труба-стена;
для штанги диаметром 19 мм

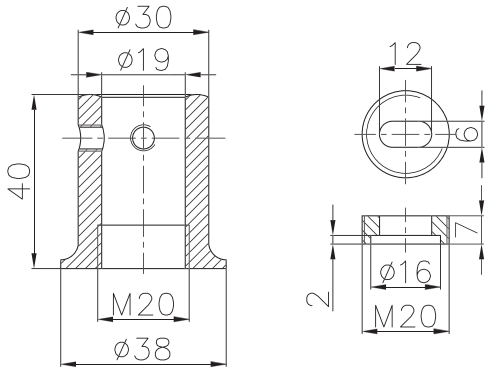

T-915 PC, SC TP

СОЕДИНИТЕЛЬ

произвольный угол (90°-180°); труба-труба;
для штанги диаметром 19 мм

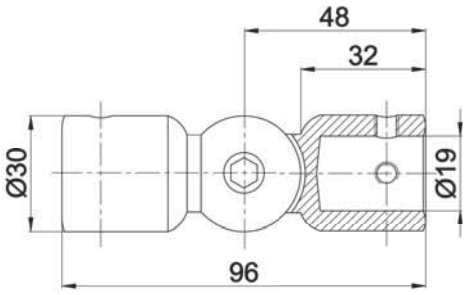

T-908 PSS, SSS

Держатель штанги

совместим с T-800-20, T-900;
возможно закрепление трека
под углом 35-145°

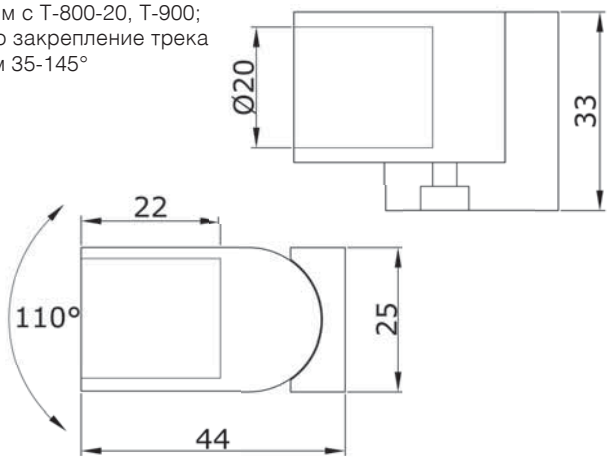

SC..... хром матовый
PC..... хром полированный
PSS..... полированная нержавеющая сталь

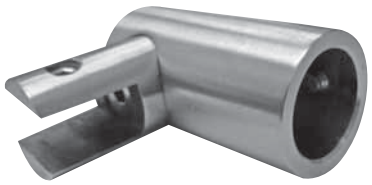

T-912 PSS, SSS

ДЕРЖАТЕЛЬ СТЕКЛА ТОРЦЕВОЙ

для стекла 8-12 мм;
совместим с T-900, T-800-20,
с поворачивающейся на 360°
нижней частью

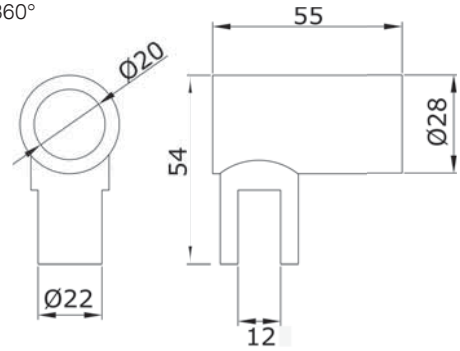

T-914 PC, SC TP

ДЕРЖАТЕЛЬ СТЕКЛА

сквозной; с поворачивающейся на 360° нижней частью;
для штанги диаметром 19 мм; для стекла 8-10 мм

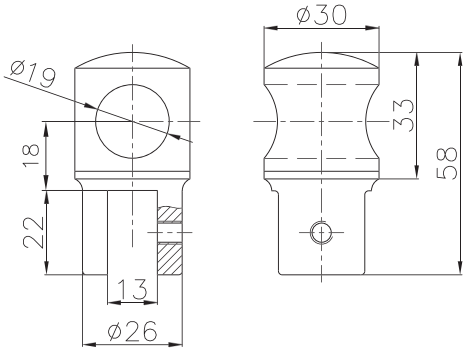

T-914A PC, SC TP

РУЧКА

торцевой; с поворачивающейся на 360° нижней частью;
для штанги диаметром 19 мм; для стекла 8-10 мм

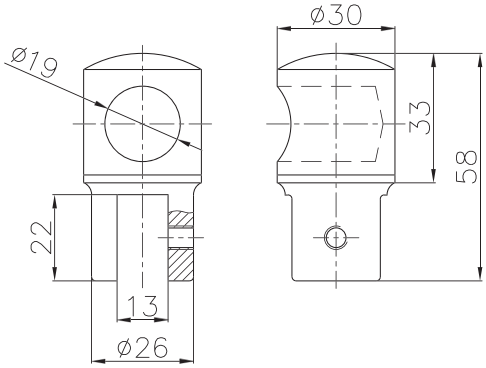

покрытие под золото.....TP
алюминий анодированный.....AL
матовая нержавеющая сталь ..... SSS

T-731S PC, SC

КОННЕКТОР

предназначен для установки на закаленное стекло;
цветовое исполнение - полированный хром и матовый хром,
для стекла 6, 8, 10 мм.

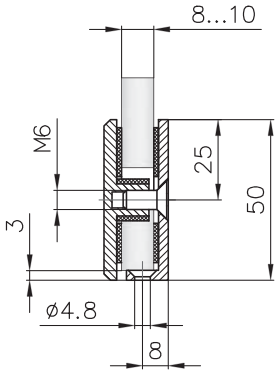

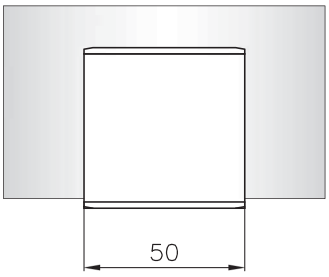

T-732S PC, SC

КОННЕКТОР

предназначен для установки на закаленное стекло;
цветовое исполнение - полированный хром и матовый хром,
для стекла 6, 8, 10 мм.

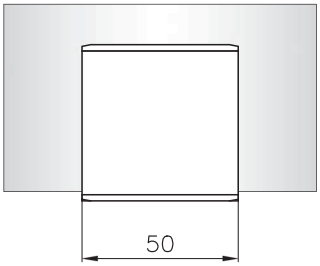

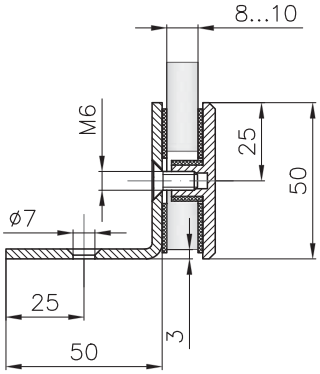

T-733S PC, SC

КОННЕКТОР

предназначен для установки на закаленное стекло; цветовое исполнение - полированный хром и матовый хром, для стекла 6, 8, 10 мм.

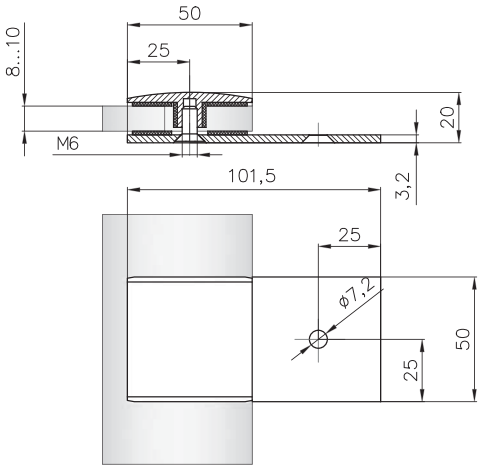

SC..... хром матовый
PC..... хром полированный
PSS..... полированная нержавеющая сталь

T-734S PC, SC

КОННЕКТОР

предназначен
для установки на
закаленное стекло;
цветовое исполнение -
полированный хром
и матовый хром,
для стекла 6, 8, 10 мм.

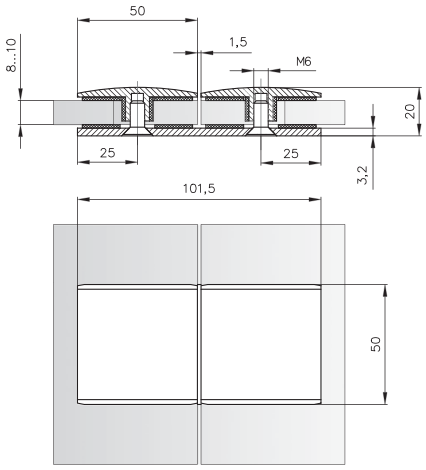

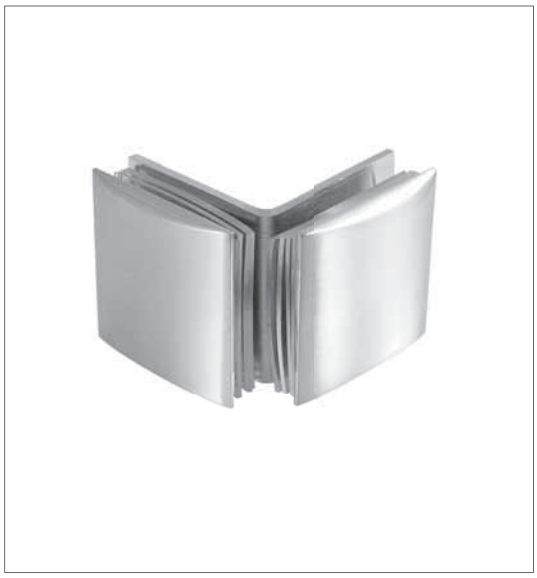

T-735S PC, SC

КОННЕКТОР

предназначен для установки на закаленное стекло;
цветовое исполнение - полированный хром и матовый хром,
для стекла 6, 8, 10 мм.

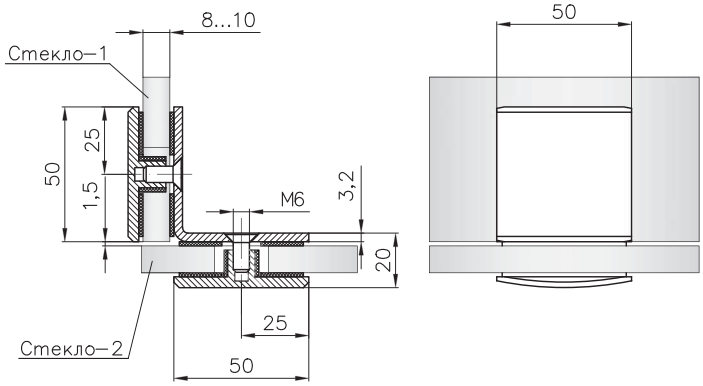

T-736S PC, SC

КОННЕКТОР

предназначен для установки на закаленное стекло;
цветовое исполнение - полированный хром и матовый хром,
для стекла 6, 8, 10 мм.

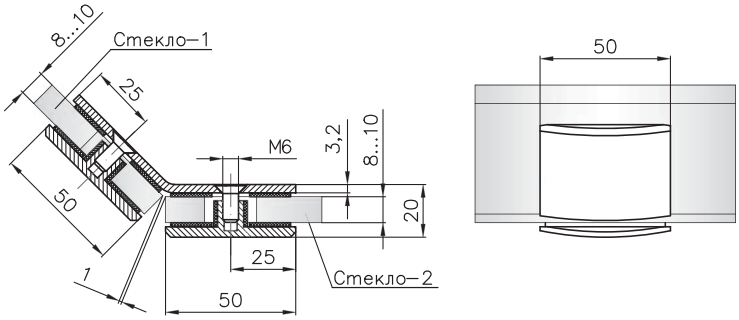

покрытие под золото.....TP
алюминий анодированный.....AL
матовая нержавеющая сталь ..... SSS

T-922 PC, SC

СОЕДИНИТЕЛЬ

Труба-стена;
Для штанги диаметром 19 мм.

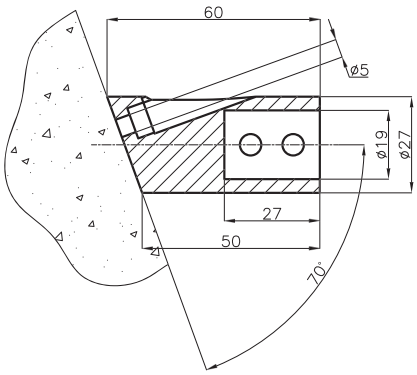

T-945 PC, SC

СОЕДИНИТЕЛЬ

Труба-стена;
Для штанги диаметром 19 мм.

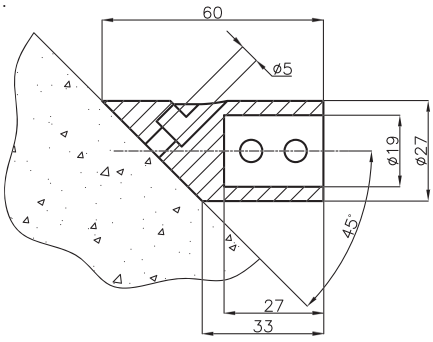

TB-772 SSS

СТОПОР НАПОЛЬНЫЙ (ПОЛУСФЕРА)

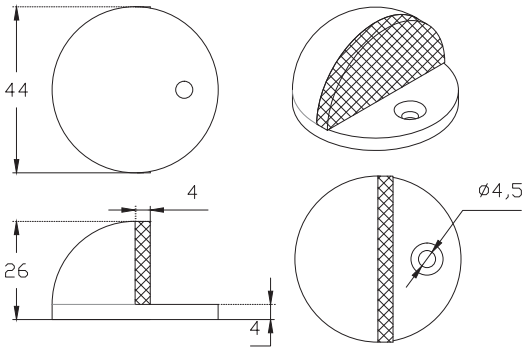

SC..... хром матовый
PC..... хром полированный
PSS..... полированная нержавеющая сталь

ТВ-773 SSS

СТОПОР НАПОЛЬНЫЙ (ЦИЛИНДР)

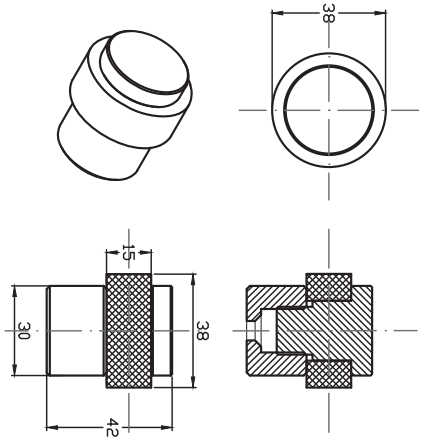

ТА-745-2 SSS

ОТВЕТНАЯ МАГНИТНАЯ ЧАСТЬ

совместима с ТА-745
крепится с помощью отверстия диаметром 12 мм.

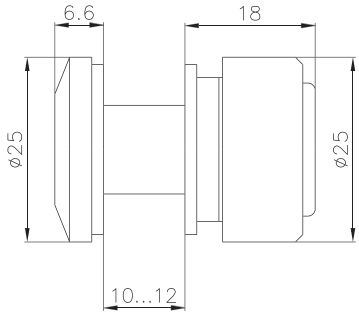

ТА-746 PSS, SSS

СТОПОР НА СТЕКЛО

Совместим с ТА-745, ТА-745-2
Для стекла 10-12 мм.
Отверстия в стекле – 12 мм.

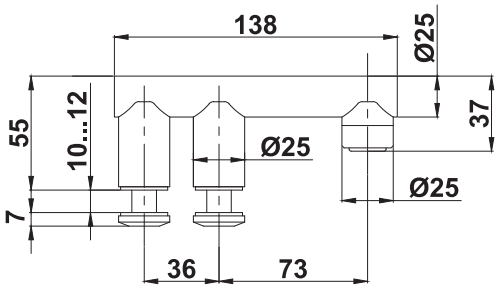

покрытие под золото.....TP
алюминий анодированный.....AL
матовая нержавеющая сталь ..... SSS

TA-750 PSS, SSS

ПЕТЛЯ СТЕНА-СТЕКЛО

двухстороннее крепление к стене;
одностороннее открывание;
для стекла 8-10 мм;
угол поворота 90°;
максимальная ширина двери 1000 мм;
масса двери: до 35 кг на две петли

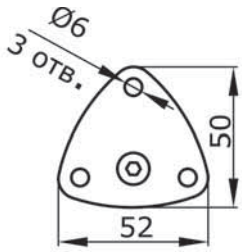

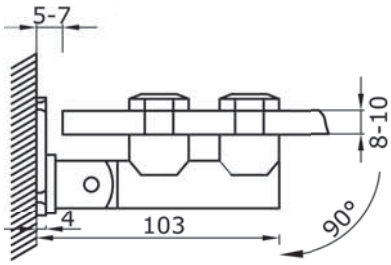

TA-751 PSS, SSS

ПЕТЛЯ С ФАСКОЙ

закрепление под углами 90°–180°;
для стекла 8-10 мм;
одностороннее открывание;
максимальная ширина двери 1000 мм;
масса двери: до 35 кг на две петли

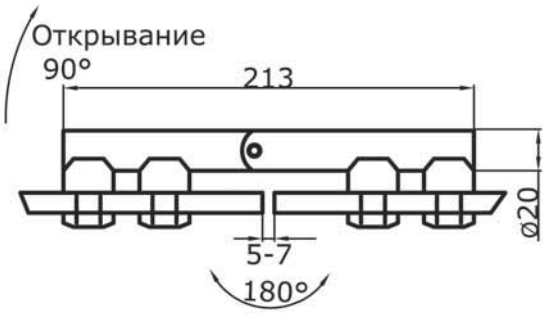

SC..... хром матовый
PC..... хром полированный
PSS..... полированная нержавеющая сталь

T-301 PC, SC, TP

ПЕТЛЯ С ФАСКОЙ

стена-стекло;
двухсторонее крепление к стене;
функция самозакрывания от 25° поворота в обе стороны;
ширина двери: до 1000 мм;
масса двери: до 45 кг на две петли;
для стекла 8, 10, 12 мм

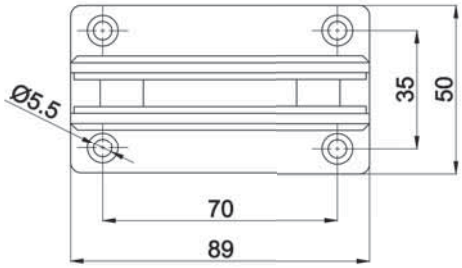

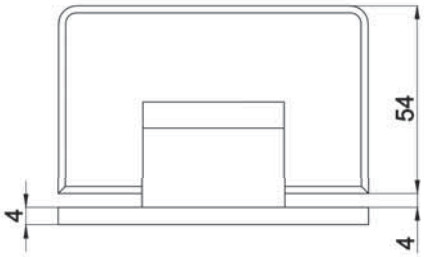

T-302 PC, SC, TP

ПЕТЛЯ С ФАСКОЙ

стекло-стекло;
угол поворота 135°;
функция самозакрывания от 25° поворота в обе стороны;
ширина двери: до 1000 мм;
масса двери: до 45 кг на две петли;
для стекла 8, 10, 12 мм

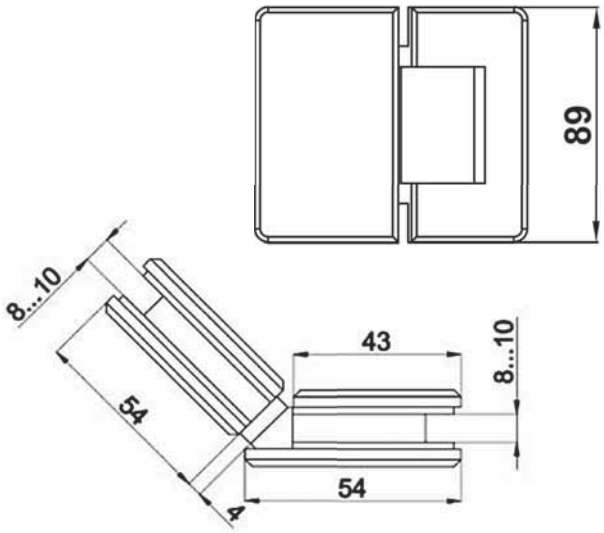

покрытие под золото.....TP
алюминий анодированный.....AL
матовая нержавеющая сталь ..... SSS

T-303 PC, SC, TP

ПЕТЛЯ С ФАСКОЙ

стекло-стекло;
угол поворота 180°;
функция самозакрывания от 25° поворота в обе стороны;
ширина двери: до 1000 мм;
масса двери: до 45 кг на две петли;
для стекла 8, 10, 12 мм

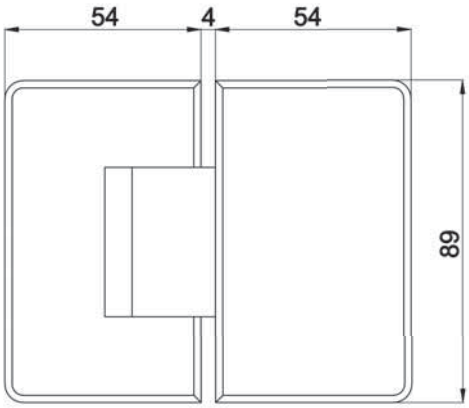

T-304 PC, SC, TP

ПЕТЛЯ С ФАСКОЙ

стекло-стекло;
угол поворота 90°;
функция самозакрывания от 25° поворота в обе стороны;
ширина двери: до 1000 мм;
масса двери: до 45 кг на две петли;
для стекла 8, 10, 12 мм

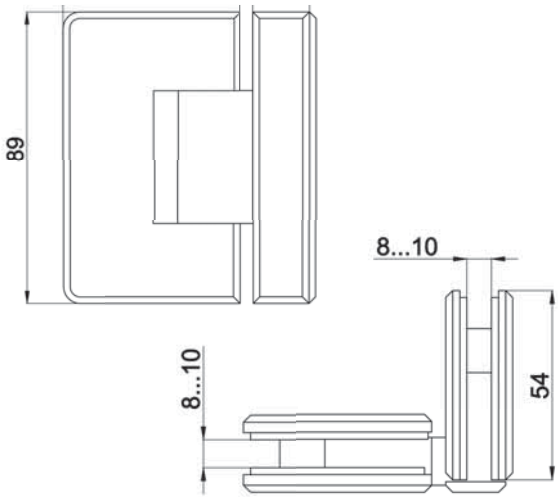

SC..... хром матовый
PC..... хром полированный
PSS..... полированная нержавеющая сталь

T-305 PC, SC, TP

ПЕТЛЯ С ФАСКОЙ

стена-стекло;
одностороннее крепление к стене
функция самозакрывания от 25° поворота в обе стороны;
ширина двери: до 1000 мм;
масса двери: до 45 кг на две петли;
для стекла 6, 8, 10, 12 мм

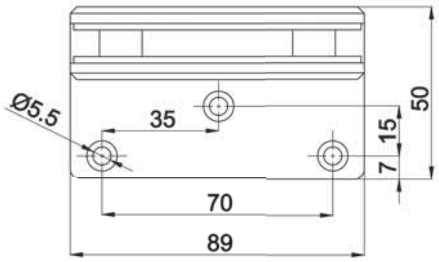

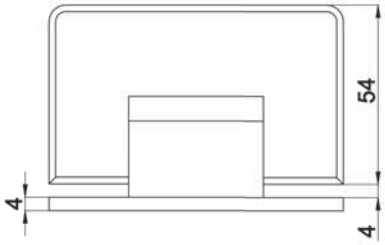

T-306 PC, SC, TP

СОЕДИНИТЕЛЬ С ФАСКОЙ

стена – стекло

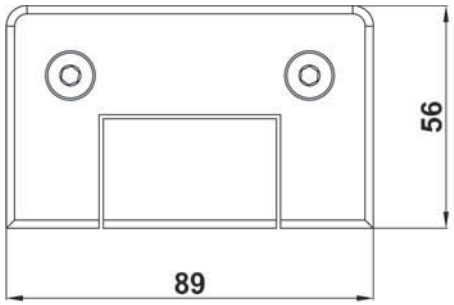

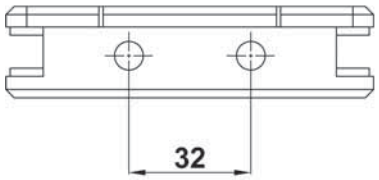

покрытие под золото.....TP
алюминий анодированный.....AL
матовая нержавеющая сталь ..... SSS

T-361 PSS, SSS

ПЕТЛЯ С ФАСКОЙ

стена-стекло; двухсторонее крепление к стене; функция самозакрывания от 25° поворота в обе стороны; ширина двери: до 1000 мм; масса двери: до 45 кг на две петли; для стекла 6, 8, 10, 12 мм

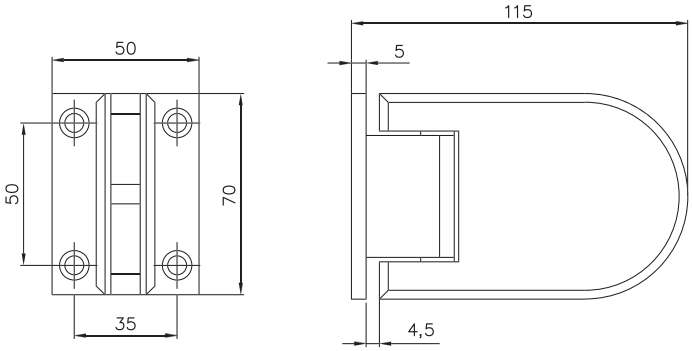

T-362 PSS, SSS

ПЕТЛЯ С ФАСКОЙ

стекло-стекло;
угол поворота 135°;
функция самозакрывания от 25° поворота в обе стороны;
ширина двери: до 1000 мм;
масса двери: до 45 кг на две петли;
для стекла 6, 8, 10 мм;
сталь SUS304

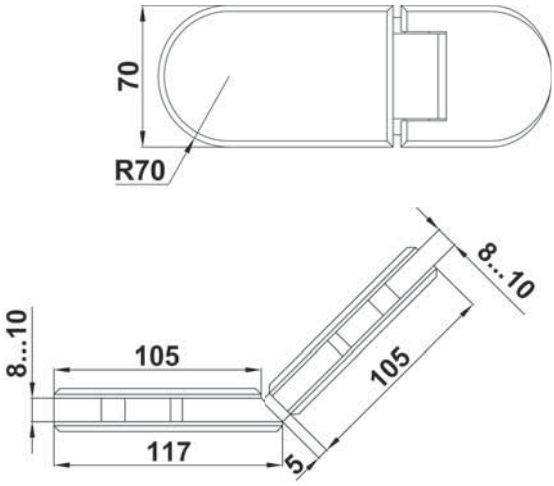

SC..... хром матовый
PC..... хром полированный
PSS..... полированная нержавеющая сталь

T-363 PSS, SSS

ПЕТЛЯ С ФАСКОЙ

стекло-стекло;
угол поворота 180°;
функция самозакрывания от 25° поворота в обе стороны;
ширина двери: до 1000 мм;
масса двери: до 45 кг на две петли;
для стекла 6, 8, 10 мм;
сталь SUS304

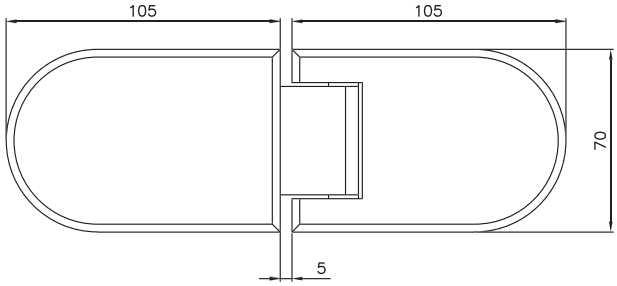

T-364 PSS, SSS

ПЕТЛЯ С ФАСКОЙ

стекло-стекло;
угол поворота 90°;
функция самозакрывания от 25°
поворота в обе стороны;
ширина двери: до 1000 мм;
масса двери: до 45 кг на две петли;
для стекла 6, 8, 10 мм;
сталь SUS304

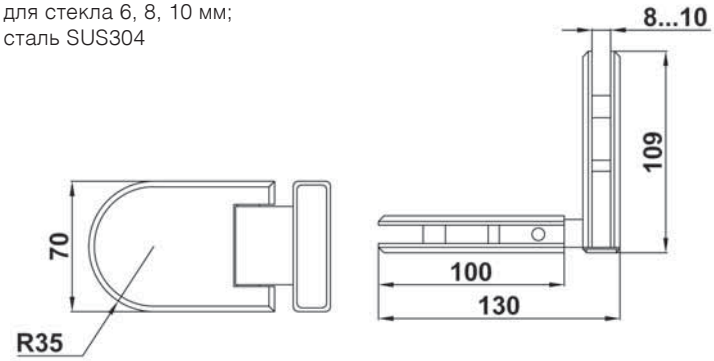

покрытие под золото.....TP
алюминий анодированный.....AL
матовая нержавеющая сталь ..... SSS

T-201

ПРОФИЛЬ

уплотнительный, прозрачный, ПВХ;
толщина ПВХ 1,5 мм;
длина 2200 мм;
длина 2500 и 3000 мм - под заказ

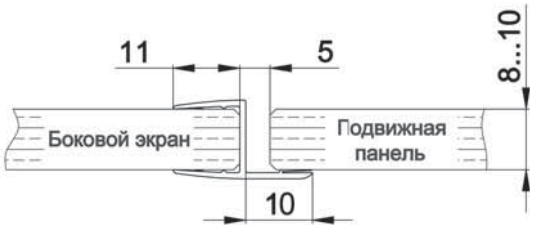

T-201	8 мм
T-201	10 мм

T-202

ПРОФИЛЬ

уплотнительный,
прозрачный, ПВХ;
толщина ПВХ 1,5 мм;
длина 2200 мм;
длина 2500 и 3000 мм - под заказ

T-202	8 мм
T-202	10 мм

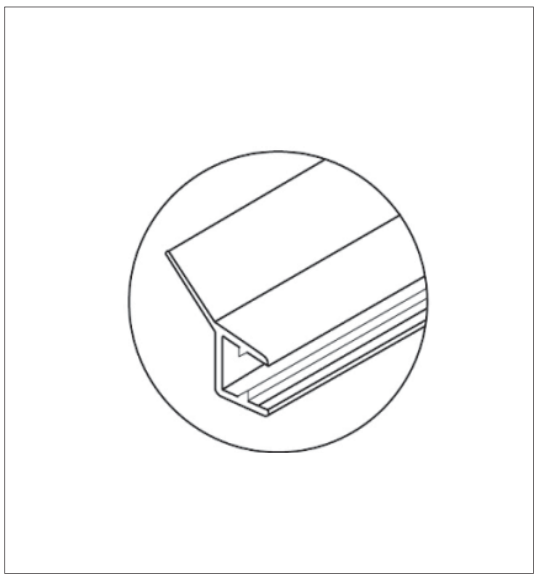

T-203

ПРОФИЛЬ

уплотнительный, прозрачный, ПВХ;
толщина ПВХ 1,5 мм;
длина 2200 мм;
длина 2500 и 3000 мм - под заказ

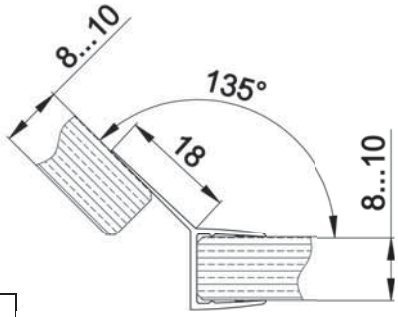

T-203	8 мм
T-203	10 мм

SC..... хром матовый
PC..... хром полированный
PSS..... полированная нержавеющая сталь

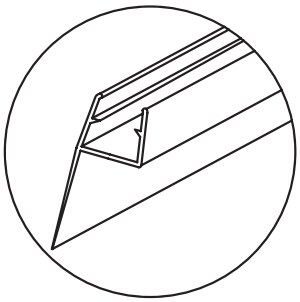

T-204

ПРОФИЛЬ

уплотнительный, прозрачный, ПВХ;
толщина ПВХ 1,5 мм;
длина 2200 мм, 2500 мм;
3000 мм - под заказ

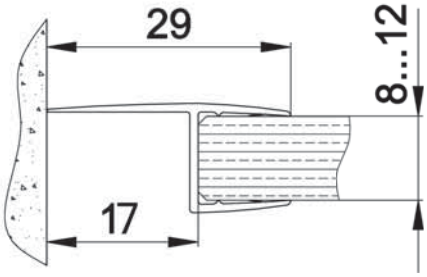

T-204	8 мм
T-204	10 мм
T-204	12 мм

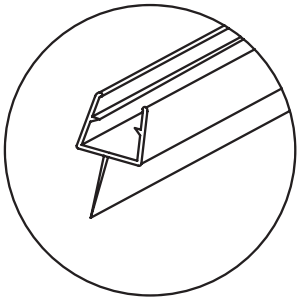

T-205

ПРОФИЛЬ

уплотнительный,
прозрачный, ПВХ;
толщина ПВХ 1,5 мм;
длина 2200 мм;
длина 2500 и 3000 мм - под заказ

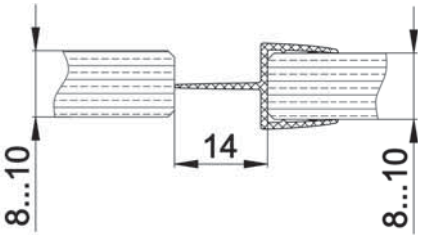

T-205	8 мм
T-205	10 мм

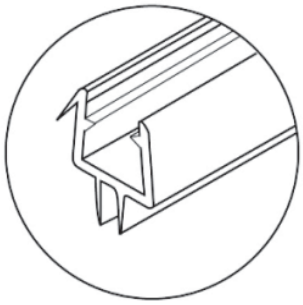

T-206

ПРОФИЛЬ

уплотнительный, прозрачный, ПВХ;
толщина ПВХ 1,5 мм;
длина 2200 мм;
длина 2500 и 3000 мм - под заказ

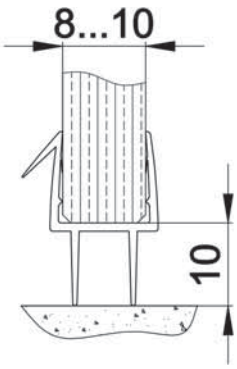

T-206	8 мм
T-206	10 мм

покрытие под золото.....TP
алюминий анодированный.....AL
матовая нержавеющая сталь ..... SSS

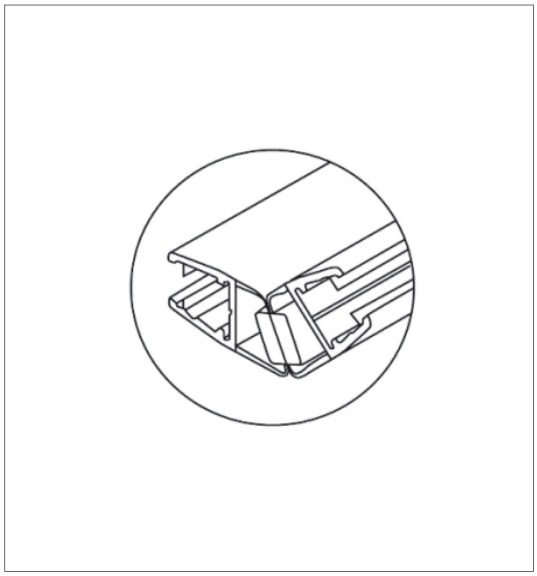

T-208

ПРОФИЛЬ МАГНИТНЫЙ

комплект из двух профилей;
уплотнительный, прозрачный, ПВХ;
толщина ПВХ 1,5 мм;
длина 2200 мм; длина 2500 и 3000 мм - под заказ

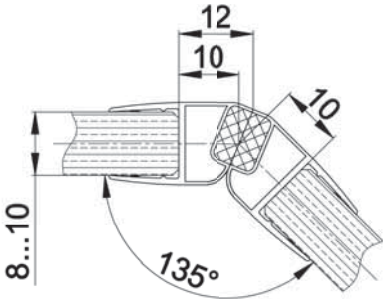

T-208	8 мм
T-208	10 мм

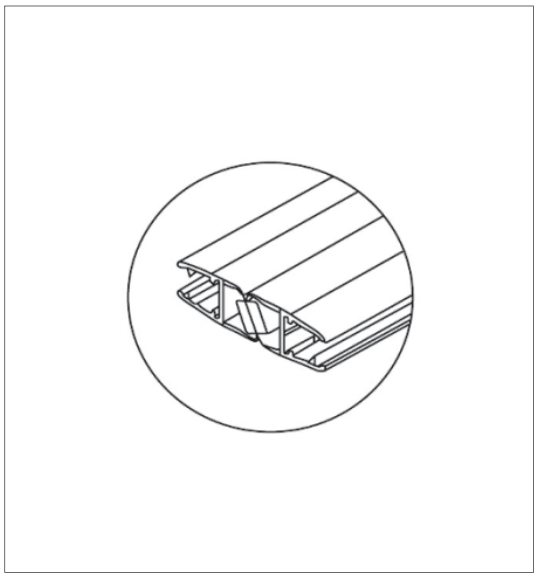

T-209/T-209A

ПРОФИЛЬ МАГНИТНЫЙ

комплект из двух профилей;
уплотнительный, прозрачный, ПВХ;
толщина ПВХ 1,5 мм; длина 2200 мм;
длина 2500 и 3000 мм - под заказ

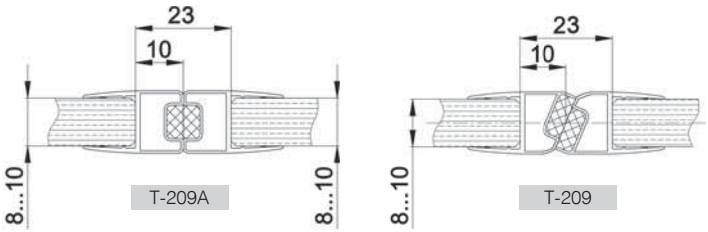

T-209, T-209A	8 мм
T-209, T-209A	10 мм

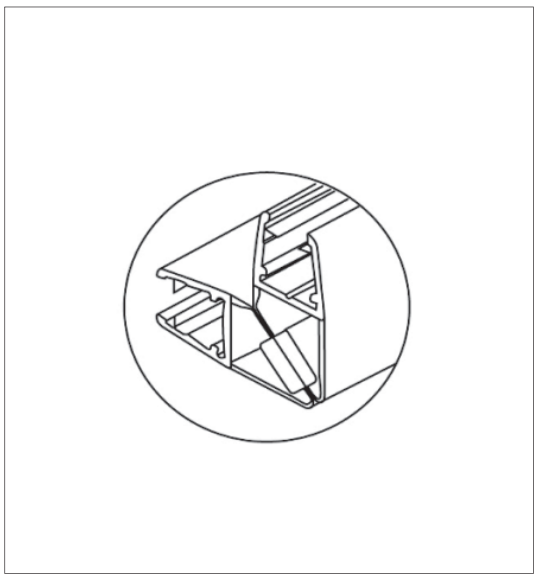

T-210

ПРОФИЛЬ МАГНИТНЫЙ

комплект из двух профилей;
уплотнительный, прозрачный, ПВХ;
толщина ПВХ 1,5 мм; длина 2200 мм;
длина 2500 и 3000 мм - под заказ

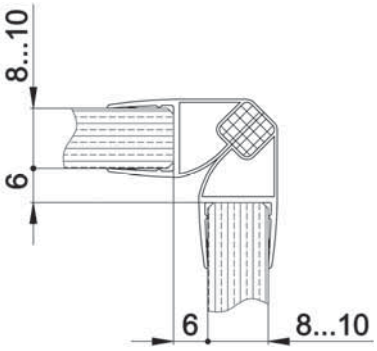

T-210	8 мм
T-210	10 мм

SC..... хром матовый
PC..... хром полированный
PSS..... полированная нержавеющая сталь

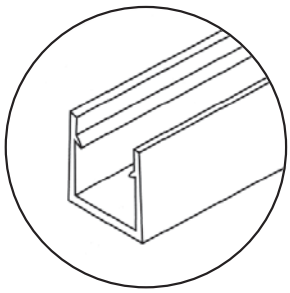

T-211

ПРОФИЛЬ

уплотнительный, прозрачный, ПВХ;
толщина ПВХ 1мм;
длина 2200 мм;
длина 2500 и 3000 мм - под заказ

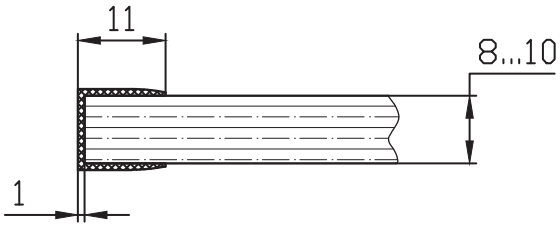

T-211	8 мм
T-211	10 мм

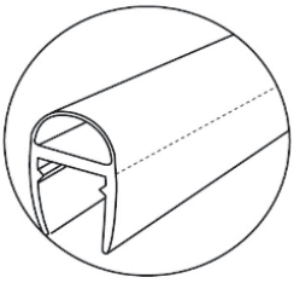

T-212

ПРОФИЛЬ

уплотнительный, прозрачный, ПВХ;
толщина ПВХ 1,5 мм;
длина 2200 мм;
длина 2500 и 3000 мм - под заказ

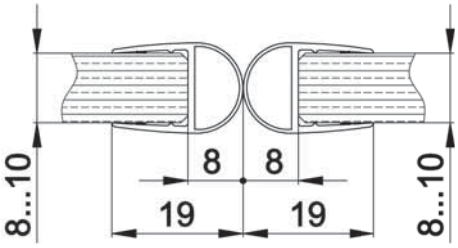

T-212	8 мм
T-212	10 мм

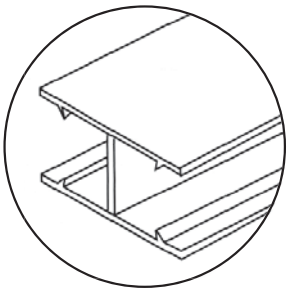

T-213

ПРОФИЛЬ

уплотнительный, прозрачный, ПВХ;
толщина ПВХ 1,5 мм;
длина 2200 мм;
длина 2500 и 3000 мм - под заказ

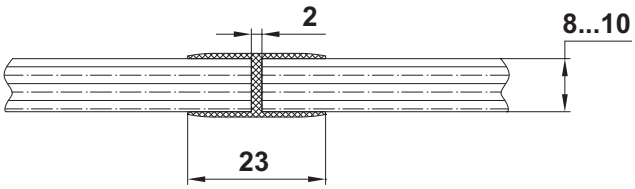

T-213	8 мм
T-213	10 мм

покрытие под золото.....TP
алюминий анодированный.....AL
матовая нержавеющая сталь ..... SSS

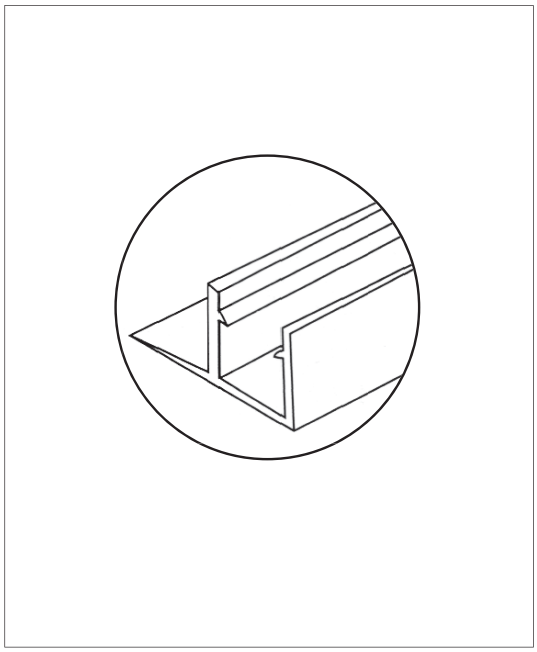

T-214

ПРОФИЛЬ

уплотнительный, прозрачный, ПВХ;
толщина ПВХ 1,5 мм;
длина 2200 мм;
длина 2500 и 3000 мм - под заказ

T-214	8 мм
T-214	10 мм

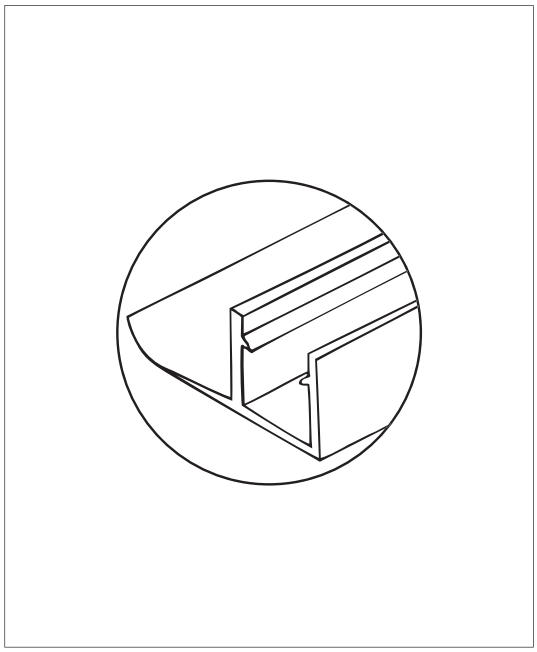

T-215

ПРОФИЛЬ

уплотнительный, прозрачный, ПВХ;
толщина ПВХ 1,5 мм;
длина 2200 мм;
длина 2500 и 3000 мм - под заказ

T-215	8 мм
T-215	10 мм

SC..... хром матовый
PC..... хром полированный
PSS..... полированная нержавеющая сталь

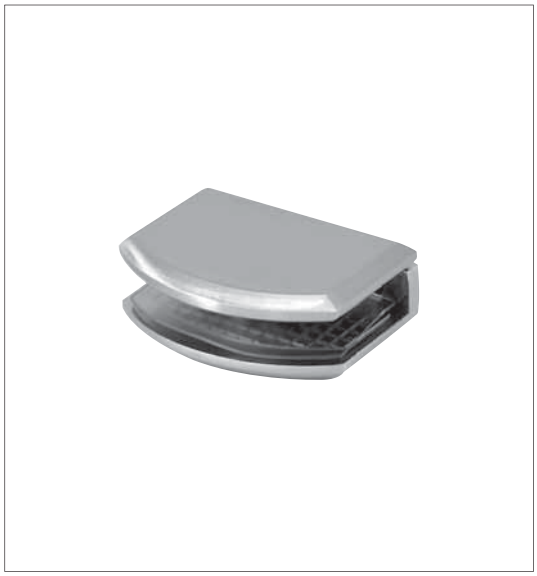

T-701 PC, SC

КОННЕКТОР

пол – стена – стекло;
коннектор может быть использован в серии «Классика» и «Аква»;
диаметр крепеж. отверстий 6 мм; для стекла 8, 10 мм

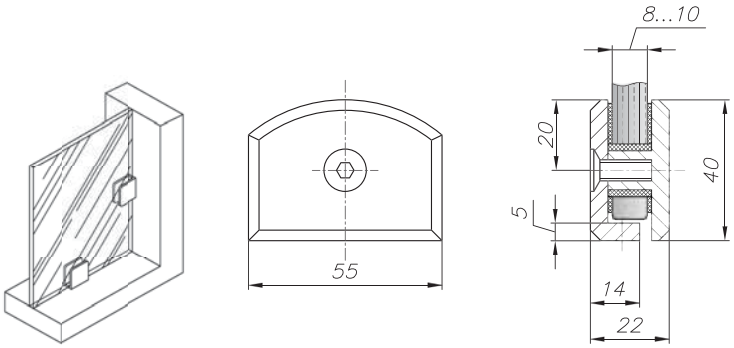

T-702 PC, SC

КОННЕКТОР

стена – стекло; 90°;
коннектор может
быть использован
в серии «Классика» и «Аква»;
для стекла 8, 10 мм

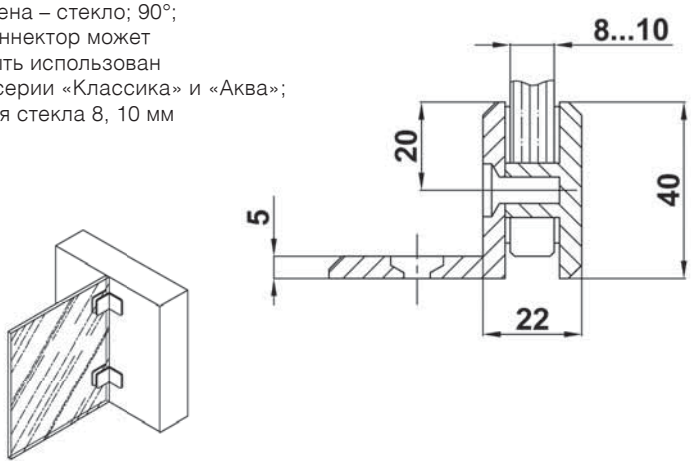

T-703 PC, SC

КОННЕКТОР

стена – стекло; 180°;
коннектор может быть использован
в серии «Классика» и «Аква»;
для стекла 8, 10 мм

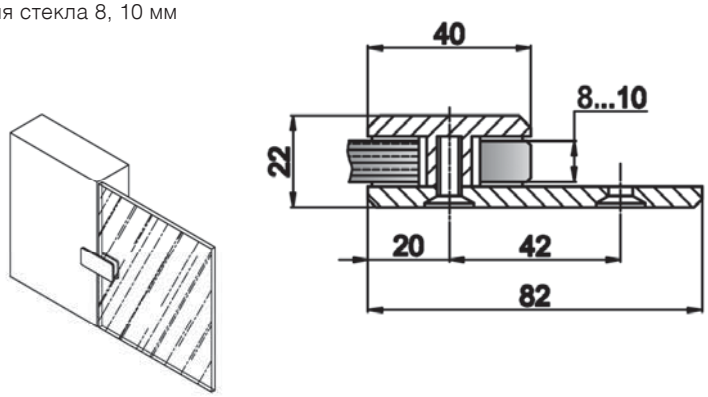

покрытие под золото.....TP
алюминий анодированный.....AL
матовая нержавеющая сталь ..... SSS

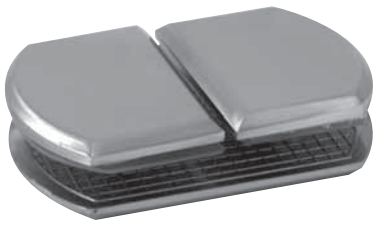

T-704 PC, SC

КОННЕКТОР

стекло – стекло; 180°;
коннектор может быть использован
в серии «Классика» и «Аква»;
для стекла 8, 10 мм

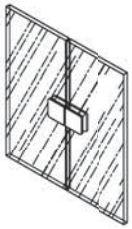

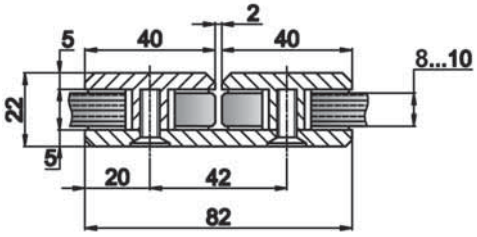

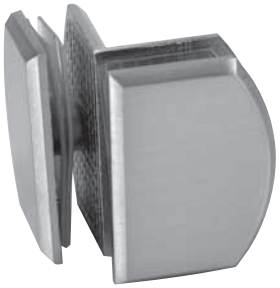

T-705 PC, SC

КОННЕКТОР

стена – стекло; 90°;
коннектор может
быть использован
в серии «Классика» и «Аква»;
для стекла 8, 10 мм

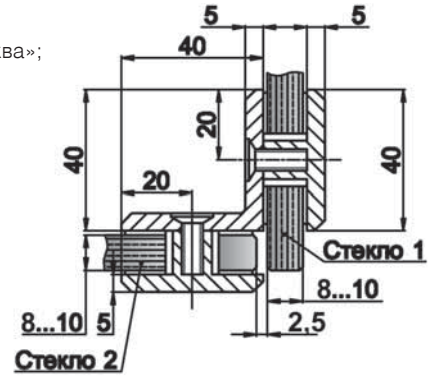

T-706 PC, SC

КОННЕКТОР

стекло – стекло; 135°;
коннектор может
быть использован
в серии «Классика» и «Аква»;
для стекла 8, 10 мм

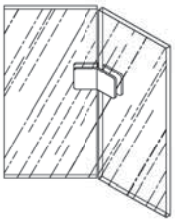

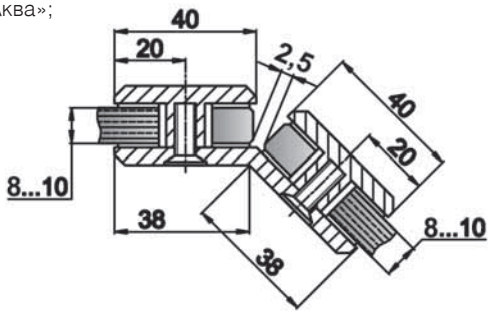

SC..... хром матовый
PC..... хром полированный
PSS..... полированная нержавеющая сталь

T-707 PC, SC

КОННЕКТОР

на три стекла; Т-образный;
коннектор может быть использован
в серии «Классика» и «Аква»;
для стекла 8, 10 мм

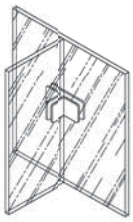

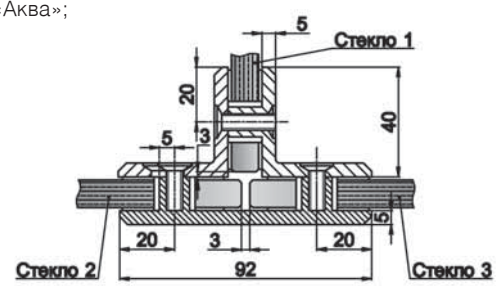

T-721 PC, SC

КОННЕКТОР

стекло – стена – пол;
коннектор может быть использован в серии «Классика» и «Аква»;
диаметр крепеж. отверстий 6 мм; для стекла 6, 8, 10 мм

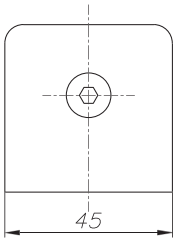

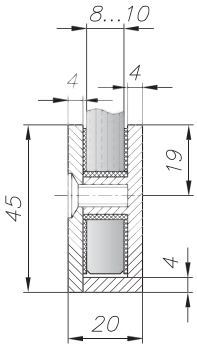

T-722 PC, SC, TP

КОННЕКТОР

стекло – стена; 90°;
коннектор может быть использован
в серии «Классика» и «Аква»;
для стекла 6, 8, 10 мм

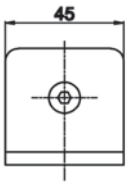

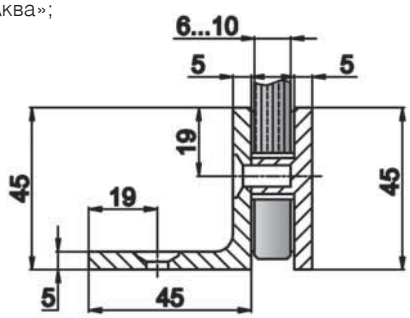

покрытие под золото.....TP
алюминий анодированный.....AL
матовая нержавеющая сталь ..... SSS

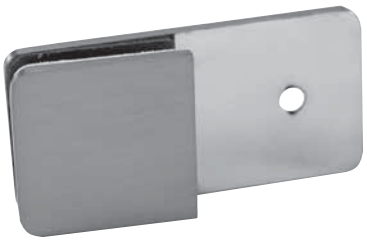

T-723 PC, SC, TP

КОННЕКТОР

стекло – стена; 180°;
коннектор может быть использован
в серии «Классика» и «Аква»;
для стекла 6, 8, 10 мм

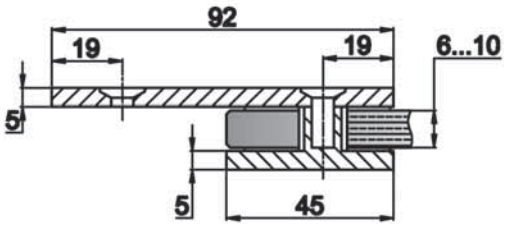

T-724 PC, SC, TP

КОННЕКТОР

стекло – стекло; 180°;
коннектор может быть использован
в серии «Классика» и «Аква»;
для стекла 6, 8, 10 мм

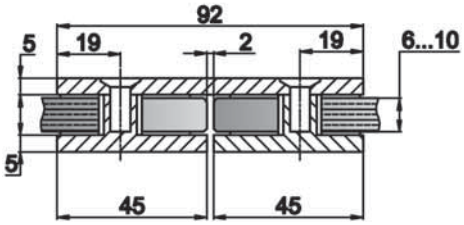

T-725 PC, SC, TP

КОННЕКТОР

стекло – стекло; 90°;
коннектор может быть использован
в серии «Классика» и «Аква»;
для стекла 6, 8, 10 мм

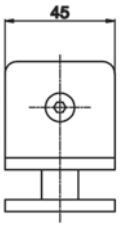

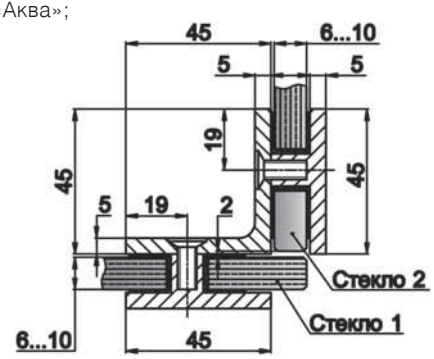

SC..... хром матовый
PC..... хром полированный
PSS..... полированная нержавеющая сталь

T-726 PC, SC, TP

КОННЕКТОР

стекло – стекло; 135°;
коннектор может быть использован в серии «Классика» и «Аква»;
для стекла 6, 8, 10 мм

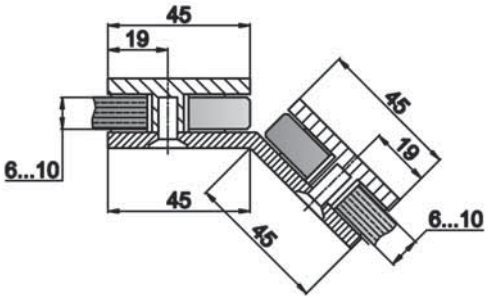

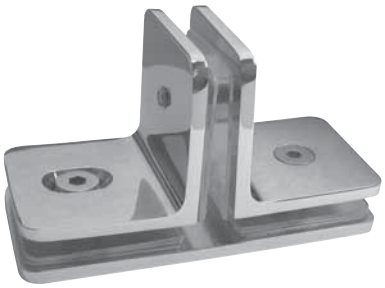

T-727 PC, SC, TP

КОННЕКТОР

стекло – стекло – стекло;
коннектор может быть использован
в серии «Классика» и «Аква»;
для стекла 10 мм.

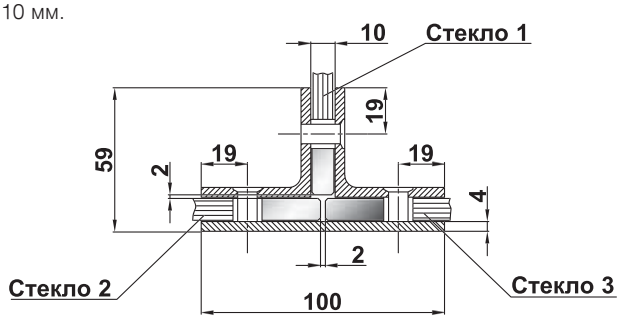

T-761A PSS, SSS

КОННЕКТОР

крепление к стене;
регулируемый под шестигранник
для стекла 8, 10 мм

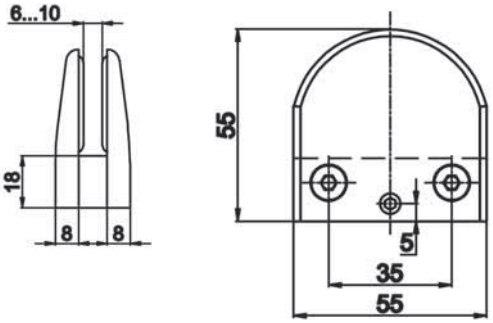

покрытие под золото.....TP
алюминий анодированный.....AL
матовая нержавеющая сталь ..... SSS

T-762A PSS, SSS

КОННЕКТОР

крепление к трубе;
для стекла 8, 10 мм

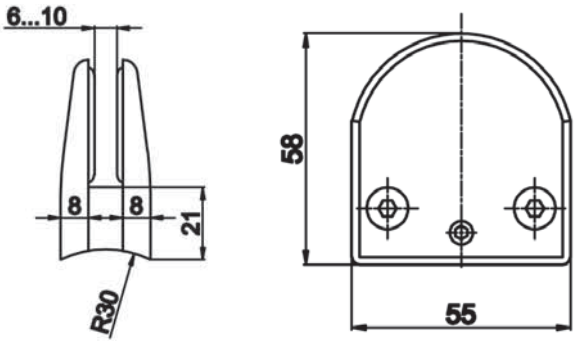

T-763A PSS, SSS

КОННЕКТОР

крепление к стене; для стекла 8, 10 мм; под шестигранник;
возможность дополнительной фиксации через отверстие в стекле

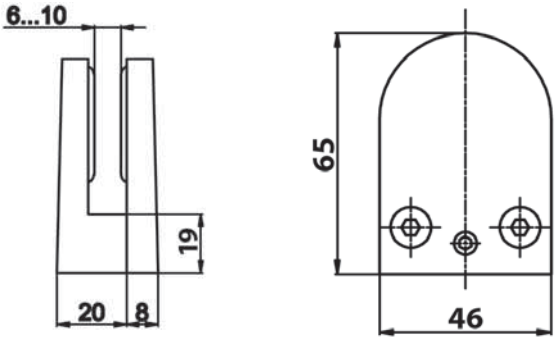

T-764A PSS, SSS

КОННЕКТОР

крепление к стене; для стекла 8, 10 мм; под шестигранник;
возможность дополнительной фиксации через отверстие в стекле

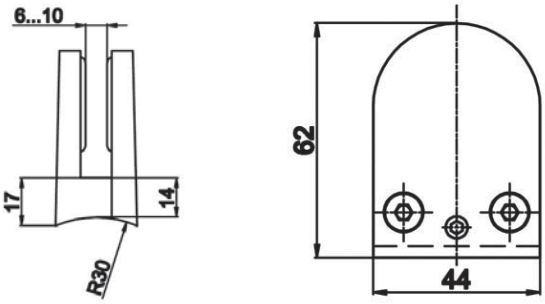

SC..... хром матовый
PC..... хром полированный
PSS..... полированная нержавеющая сталь

СТАНДАРТНЫЕ КОНСТРУКЦИИ МАЯТНИКОВЫХ ДВЕРЕЙ, ТЕХНОЛОГИЧЕСКИЕ ВЫРЕЗЫ В СТЕКЛЕ

Без технологических вырезов в стекле под ручки, петли и другие виды фурнитуры невозможно правильно установить тяжелые стеклянные двери. Сверления отверстий, вырезы, выпилы такого хрупкого материла — ответственная технологическая операция, которую должны выполнять специалисты на современном оборудовании. Использование двустороннего сверлильного станка позволяет избежать сколов. Сначала до половины толщины заготовки стекла сверление производится одним сверлом, а затем – с противоположной стороны заготовки – завершается встречным. Иногда требуется выполнение в стекле отверстий с зенковкой, тогда края отверстия обрабатываются коническим сверлом — для притупления острых краев отверстий. Отверстия и вырезы в стекле делаются до процесса закалки стекла, так как готовое закаленное стекло нельзя подвергать механической обработке.

покрытие под золото.....TP
алюминий анодированный.....AL
матовая нержавеющая сталь ..... SSS

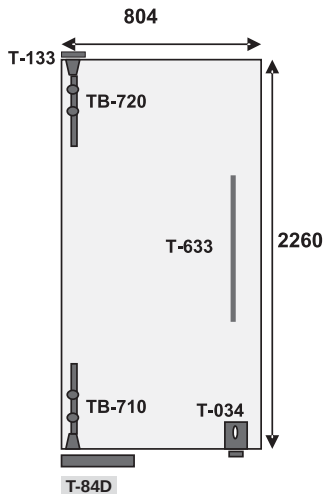

№ 1

	артикул	количество
Петля верхняя	TB-720	1
Петля нижняя	TB-710	1
Верхняя ось	T-133	1
Замок	T-034	1
Ручка L800	T-633	1 компл.
Доводчик	T-84D	1

стекло закаленное с вырезами и полир. кромки	толщина	площадь
	10 мм	1,82

Размеры указаны с учетом технических зазоров

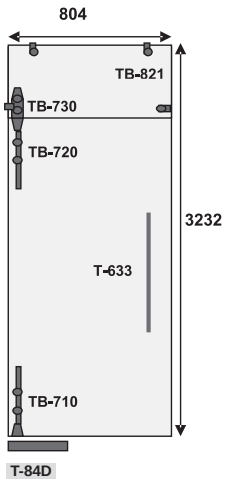

№ 2

	артикул	количество
Петля верхняя	TB-720	1
Петля нижняя	TB-710	1
Фитинг на фрамугу с осью	TB-730	1
Коннектор стекло-стена	TB-821	3
Ручка L800	T-633	1 компл.
Доводчик	T-84D	1

стекло закаленное с вырезами и полир. кромки	толщина	площадь
	10 мм	2,60

Размеры указаны с учетом технических зазоров

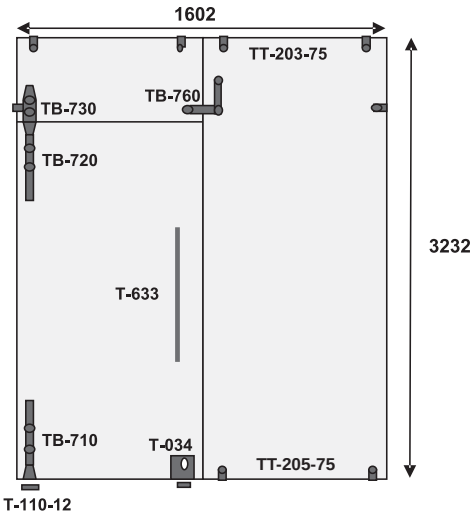

№ 3

	артикул	количество
Петля верхняя	TB-720	1
Петля нижняя	TB-710	1
Фитинг угловой	TB-760	1
Фитинг на фрамугу с осью	TB-730	1
Крепление стекло-стена	TT-205-75	2
Крепление стекло-стена	TT-203-75	5
Замок	T-034	1
Ручка L800	T-633	1 компл.
Нижний шарнир	T-110-12	1

стекло закаленное с вырезами и полир. кромки	толщина	площадь
	10 мм	5,18

Размеры указаны с учетом технических зазоров

SC..... хром матовый
PC..... хром полированный
PSS..... полированная нержавеющая сталь

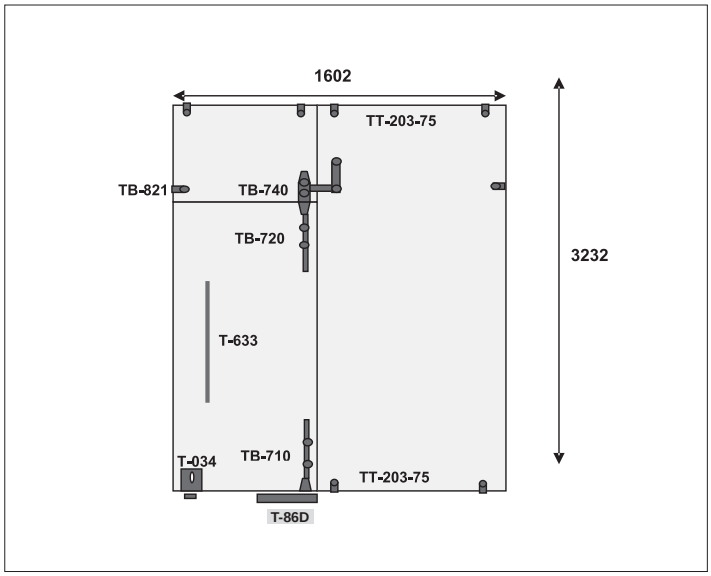

№ 4

	артикул	количество
Петля верхняя	TB-720	1
Петля нижняя	TB-710	1
Фитинг угловой с осью	TB-740	1
Коннектор стекло-стена	TB-821	1
Крепление стекло-стена	TT-203-75	7
Замок	T-034	1
Ручка L800	T-633	1 компл.
Доводчик	T-86D	1

стекло закаленное с вырезами и полир. кромки	толщина	площадь
	10 мм	5,18

Размеры указаны с учетом технических зазоров

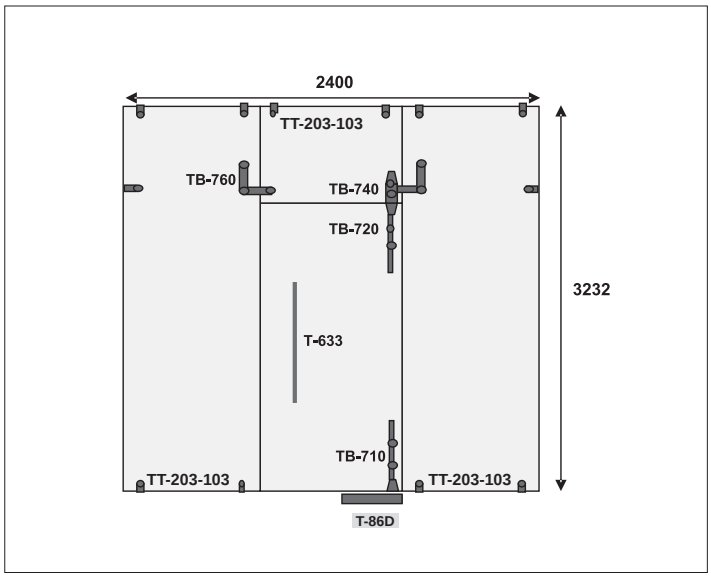

№ 5

	артикул	количество
Петля верхняя	TB-720	1
Петля нижняя	TB-710	1
Фитинг угловой с осью	TB-740	1
Коннектор стекло-стена	TT-203-103	12
Фитинг угловой	TB-760	1
Ручка L800	T-633	1 компл.
Доводчик	T-86D	1

стекло закаленное с вырезами и полир. кромки	толщина	площадь
	10 мм	7,76

Размеры указаны с учетом технических зазоров

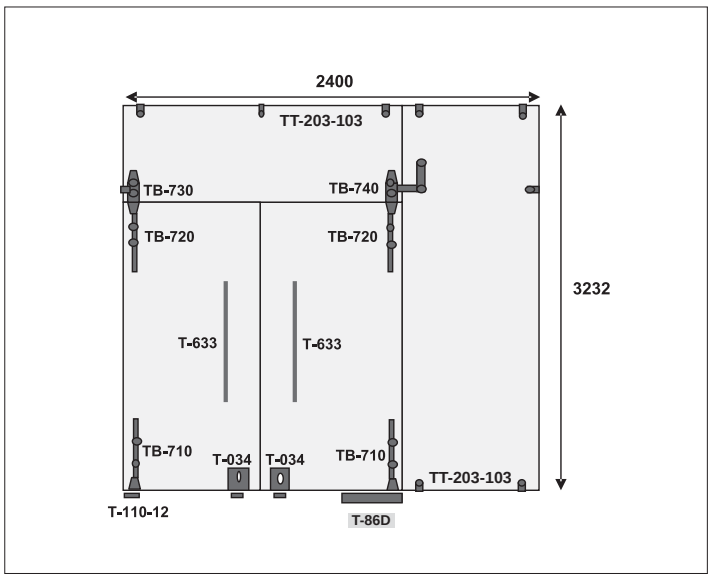

№ 6

	артикул	количество
Петля верхняя	TB-720	2
Петля нижняя	TB-710	2
Фитинг на фрамугу с осью	TB-730	1
Фитинг угловой с осью	TB-740	1
Крепление стекло-стена	TT-203-103	8
Замок	T-034	2
Ручка L800	T-633	2 компл.
Доводчик	T-86D	1
Нижний шарнир	T-110-12	1

стекло закаленное с вырезами и полир. кромки	толщина	площадь
	10 мм	7,76

Размеры указаны с учетом технических зазоров

покрытие под золото.....TP
алюминий анодированный.....AL
матовая нержавеющая сталь ..... SSS

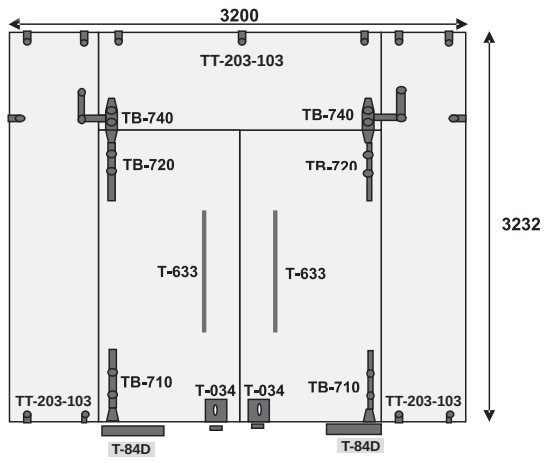

№ 7

	артикул	количество
Петля верхняя	TB-720	2
Петля нижняя	TB-710	2
Фитинг угловой с осью	TB-740	2
Крепление стекло-стена	TT-203-103	13
Замок	T-034	2
Ручка L800	T-633	2 компл.
Доводчик	T-84D	2

стекло закаленное с вырезами и полир. кромки	толщина	площадь
	10 мм	10,34

Размеры указаны с учетом технических зазоров

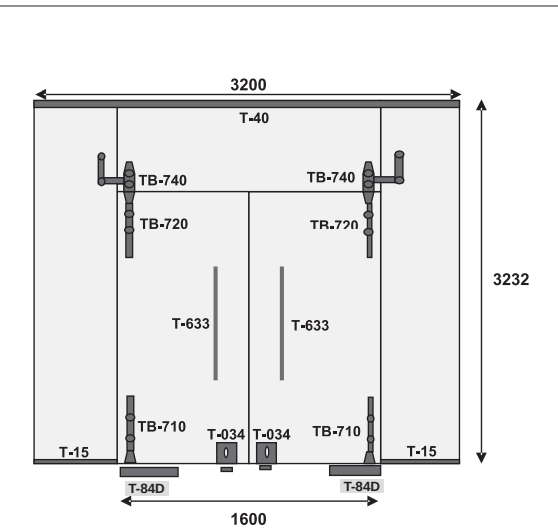

№ 8

	артикул	количество
Петля верхняя	TB-720	2
Петля нижняя	TB-710	2
Фитинг угловой с осью	TB-740	2
Замок	T-034	2
Ручка L800	T-633	2 компл.
Доводчик	T-84D	2
Профиль П-образный	T-15	2 метра
Профиль зажимной	T-40	4 метра

стекло закаленное с вырезами и полир. кромки	толщина	площадь
	10 мм	10,34

Размеры указаны с учетом технических зазоров

SC..... хром матовый
PC..... хром полированный
PSS..... полированная нержавеющая сталь

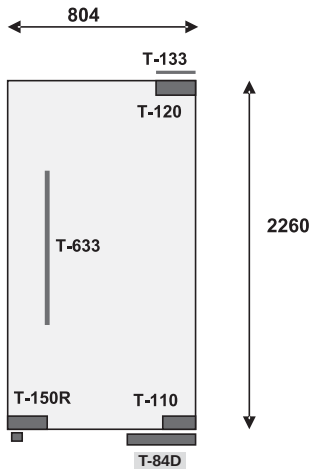

№ 9

	артикул	количество
Фитинг верхний	T-120	1
Верхняя ось	T-133	1
Фитинг нижний	T-110	1
Доводчик	T-84D	1
Замок	T-150R	1
Ручка L800	T-633	1 компл.

стекло закаленное с вырезами и полир. кромки	толщина	площадь
	10 мм	1,82

Размеры указаны с учетом технических зазоров

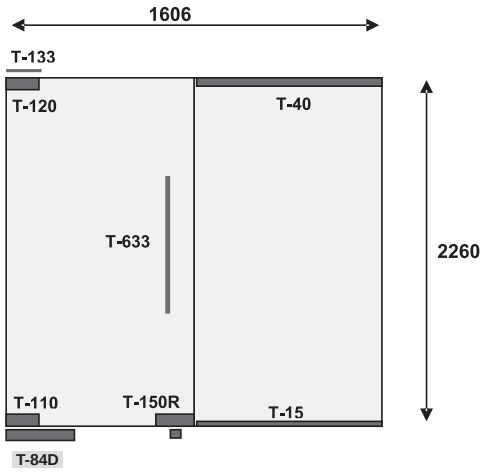

№ 10

	артикул	количество
Фитинг верхний	T-120	1
Верхняя ось	T-133	1
Фитинг нижний	T-110	1
Доводчик	T-84D	1
Замок	T-150R	1
Ручка L800	T-633	1 компл.
Профиль зажимной	T-40	1 метр
Профиль П-образный	T-15	1 метр

стекло закаленное с вырезами и полир. кромки	толщина	площадь
	10 мм	3,63

Размеры указаны с учетом технических зазоров

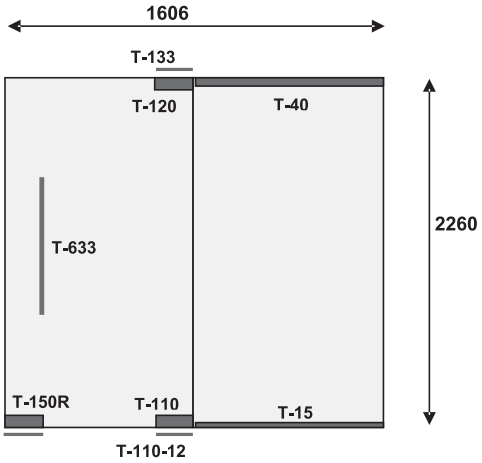

№ 11

	артикул	количество
Фитинг верхний	T-120	1
Верхняя ось	T-133	1
Фитинг нижний	T-110	1
Нижний шарнир	T-110-12	1
Замок	T-150R	1
Ручка L800	T-633	1 компл.
Профиль зажимной	T-40	1 метр
Профиль П-образный	T-15	1 метр

стекло закаленное с вырезами и полир. кромки	толщина	площадь
	10 мм	3,63

Размеры указаны с учетом технических зазоров

покрытие под золото.....TP
алюминий анодированный.....AL
матовая нержавеющая сталь ..... SSS

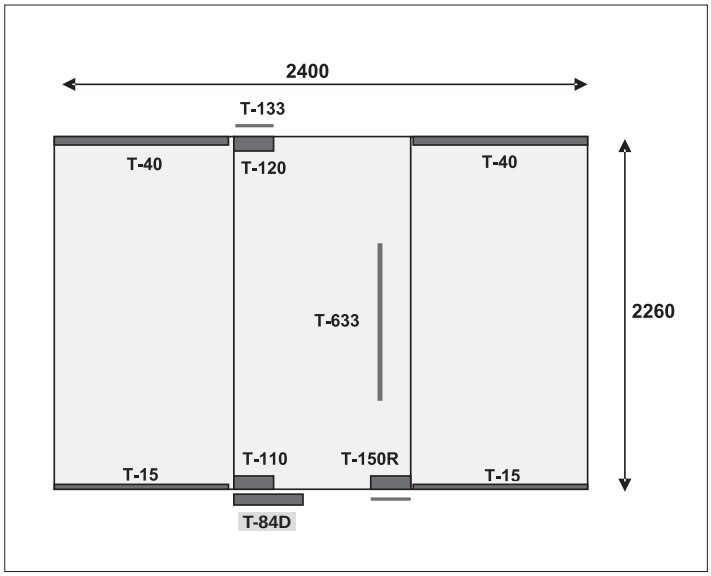

№ 12

	артикул	количество
Фитинг верхний	T-120	1
Верхняя ось	T-133	1
Фитинг нижний	T-110	1
Доводчик	T-84D	1
Замок	T-150R	1
Ручка L800	T-633	1 компл.
Профиль зажимной	T-40	2 метра
Профиль П-образный	T-15	2 метра

стекло закаленное с вырезами и полир. кромки	толщина	площадь
	10 мм	5,42

Размеры указаны с учетом технических зазоров

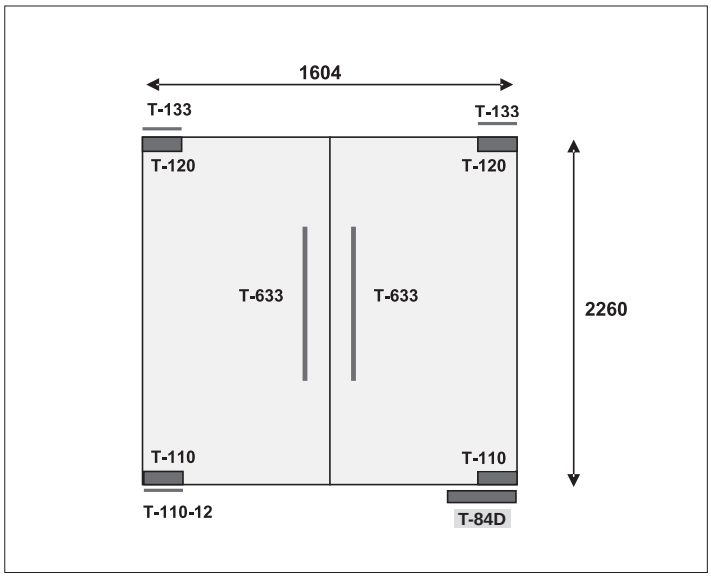

№ 13

	артикул	количество
Фитинг верхний	T-120	2
Верхняя ось	T-133	2
Фитинг нижний	T-110	2
Доводчик	T-84D	1
Нижний шарнир	T-110-12	1
Ручка L800	T-633	2 компл.

стекло закаленное с вырезами и полир. кромки	толщина	площадь
	10 мм	5,42

Размеры указаны с учетом технических зазоров

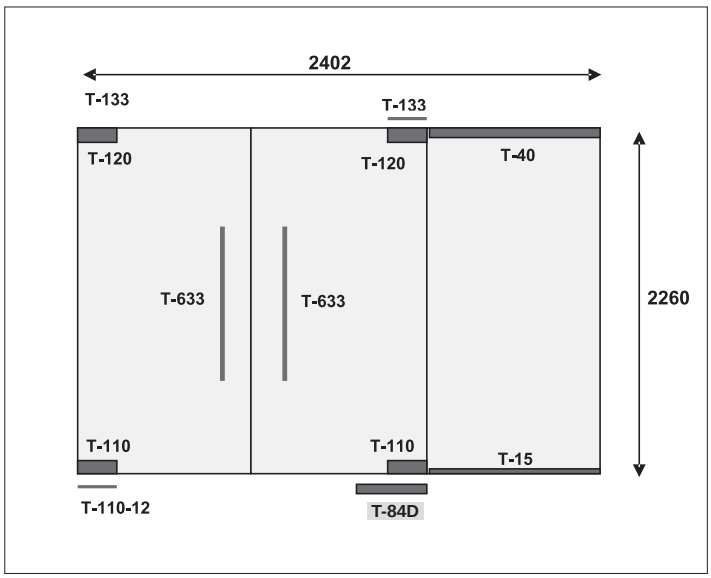

№ 14

	артикул	количество
Фитинг верхний	T-120	2
Верхняя ось	T-133	2
Фитинг нижний	T-110	2
Доводчик	T-84D	1
Нижний шарнир	T-110-12	1
Ручка L800	T-633	2 компл.
Профиль зажимной	T-40	1 метр
Профиль П-образный	T-15	1 метр

стекло закаленное с вырезами и полир. кромки	толщина	площадь
	10 мм	5,43

Размеры указаны с учетом технических зазоров

SC..... хром матовый
PC..... хром полированный
PSS..... полированная нержавеющая сталь

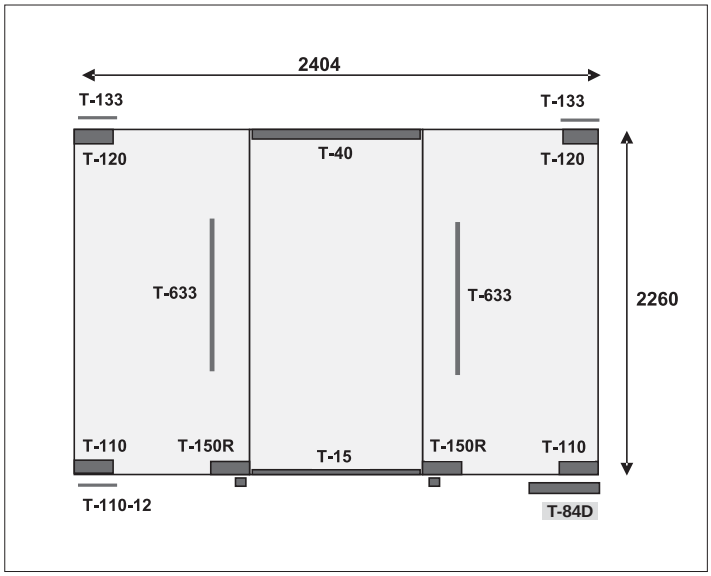

№ 15

	артикул	количество
Фитинг верхний	T-120	2
Верхняя ось	T-133	2
Фитинг нижний	T-110	2
Доводчик	T-84D	1
Замок	T-150R	2
Ручка L800	T-633	2 компл.
Профиль зажимной	T-40	1 метр
Профиль П-образный	T-15	1 метр
Нижний шарнир	T-110-12	1

	толщина	площадь
стекло закаленное с вырезами и полир. кромки	10 мм	5,43

Размеры указаны с учетом технических зазоров

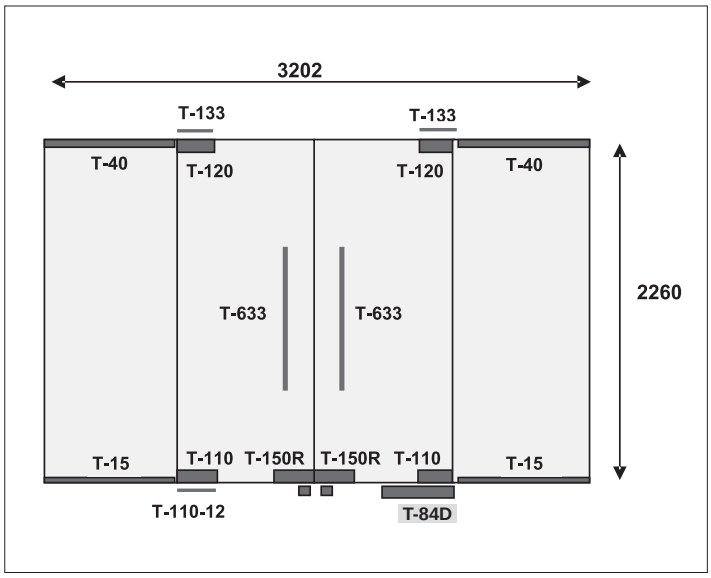

№ 16

	артикул	количество
Фитинг верхний	T-120	2
Верхняя ось	T-133	2
Фитинг нижний	T-110	2
Доводчик	T-84D	1
Нижний шарнир	T-110-12	1
Замок	T-150R	2
Ручка L800	T-633	2 компл.
Профиль зажимной	T-40	2 метра
Профиль П-образный	T-15	2 метра

	толщина	площадь
стекло закаленное с вырезами и полир. кромки	10 мм	7,24

Размеры указаны с учетом технических зазоров

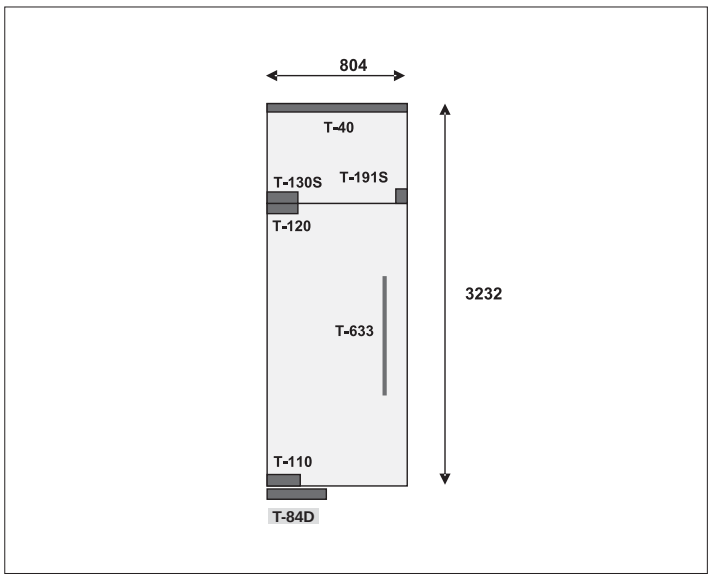

№ 17

	артикул	количество
Фитинг верхний	T-120	1
Фитинг на фрамугу с осью	T-130S	1
Фитинг нижний	T-110	1
Коннектор	T-191S	1
Доводчик	T-84D	1
Ручка L800	T-633	1 компл.
Пофиль зажимной	T-40	1 метр

	толщина	площадь
стекло закаленное с вырезами и полир. кромки	10 мм	2,60

Размеры указаны с учетом технических зазоров

покрытие под золото.....TP
алюминий анодированный.....AL
матовая нержавеющая сталь ..... SSS

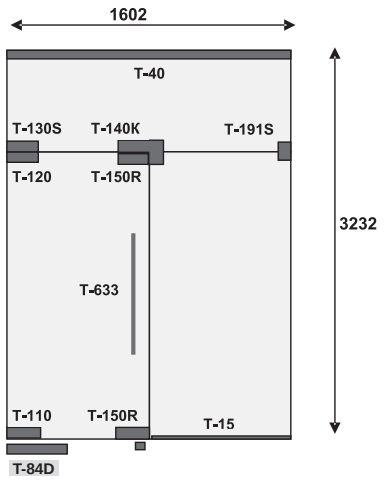

№ 18

	артикул	количество
Фитинг верхний	T-120	1
Верхняя ось	T-130S	1
Фитинг нижний	T-110	1
Доводчик	T-84D	1
Замок	T-140K	1
Коннектор	T-191S	1
Профиль зажимной	T-150R	2 метра
Ручка L800	T-633	1 компл.
Профиль зажимной	T-40	2 метра
Профиль П-образный	T-15	1 метр

	толщина	площадь
стекло закаленное с вырезами и полир. кромки	10 мм	2,60

Размеры указаны с учетом технических зазоров

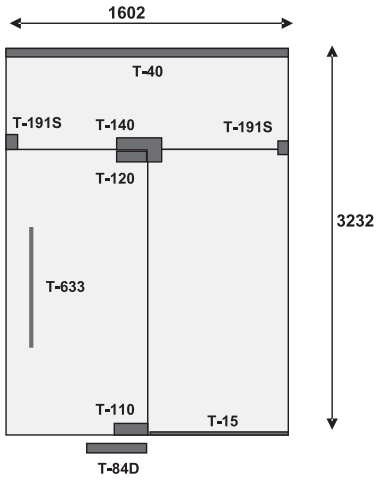

№ 19

	артикул	количество
Фитинг верхний	T-120	1
Фитинг угловой	T-140	1
Фитинг нижний	T-110	1
Коннектор	T-191S	2
Доводчик	T-84D	1
Ручка L800	T-633	1 компл.
Профиль зажимной	T-40	2 метра
Профиль П-образный	T-15	1 метр

	толщина	площадь
стекло закаленное с вырезами и полир. кромки	10 мм	5,18

Размеры указаны с учетом технических зазоров

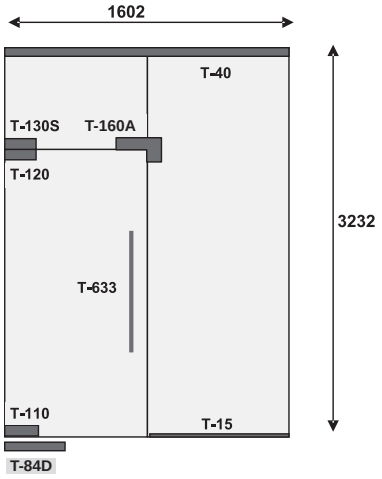

№ 20

	артикул	количество
Фитинг верхний	T-120	1
Верхняя ось	T-130S	1
Фитинг нижний	T-110	1
Доводчик	T-84D	1
Фитинг угловой	T-160A	1
Ручка L800	T-633	1 компл.
Профиль зажимной	T-40	2 метра
Профиль П-образный	T-15	1 метр

	толщина	площадь
стекло закаленное с вырезами и полир. кромки	10 мм	5,18

Размеры указаны с учетом технических зазоров

SC..... хром матовый
PC..... хром полированный
PSS..... полированная нержавеющая сталь

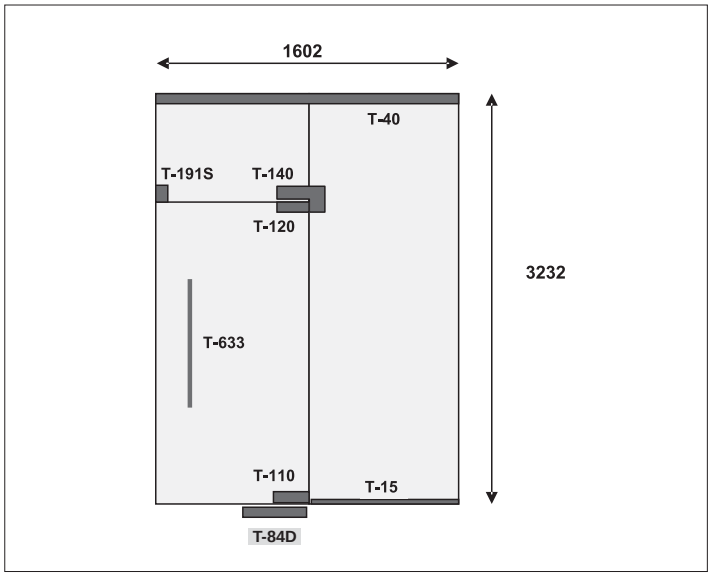

№ 21

	артикул	количество
Фитинг верхний	T-120	1
Фитинг угловой с осью	T-140	1
Фитинг нижний	T-110	1
Коннектор	T-191S	1
Доводчик	T-84D	1
Ручка L800	T-633	1 компл.
Профиль зажимной	T-40	2 метра
Профиль П-образный	T-15	1 метр

стекло закаленное с вырезами и полир. кромки	толщина	площадь
	10 мм	5,18

Размеры указаны с учетом технических зазоров

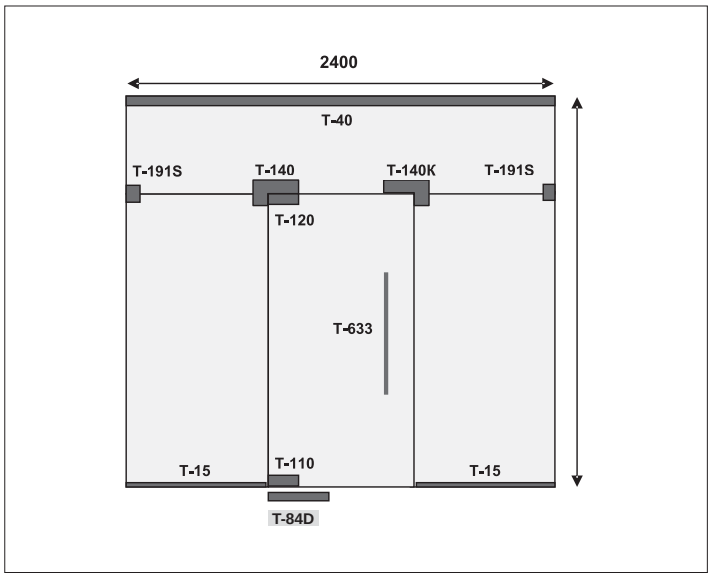

№ 22

	артикул	количество
Фитинг верхний	T-120	1
Фитинг угловой с осью	T-140	1
Фитинг нижний	T-110	1
Доводчик	T-84D	1
Фитинг угловой	T-140K	1
Коннектор	T-191S	2
Ручка L800	T-633	1 компл.
Профиль зажимной	T-40	3 метра
Профиль П-образный	T-15	2 метра

стекло закаленное с вырезами и полир. кромки	толщина	площадь
	10 мм	7,76

Размеры указаны с учетом технических зазоров

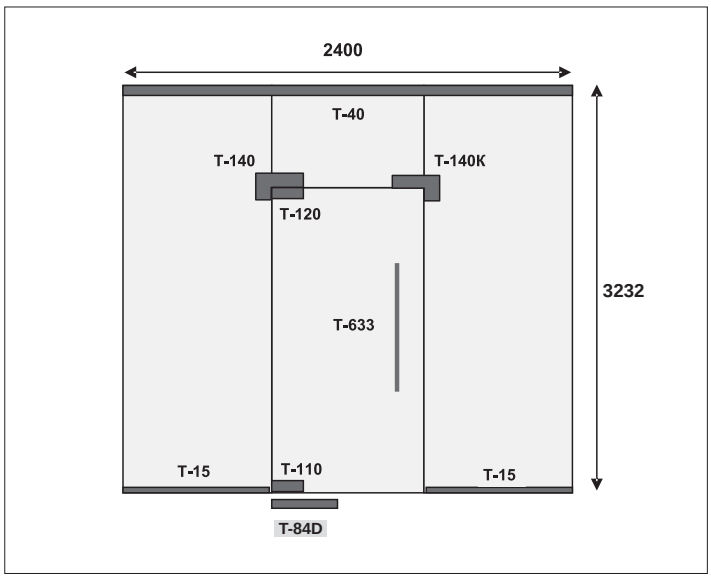

№ 23

	артикул	количество
Фитинг верхний	T-120	1
Фитинг на фрамугу с осью	T-140	1
Фитинг нижний	T-110	1
Фитинг угловой	T-140K	1
Доводчик	T-84D	1
Ручка L800	T-633	1 компл.
Профиль зажимной	T-40	3 метра
Профиль П-образный	T-15	2 метра

стекло закаленное с вырезами и полир. кромки	толщина	площадь
	10 мм	7,76

Размеры указаны с учетом технических зазоров

покрытие под золото.....TP
алюминий анодированный.....AL
матовая нержавеющая сталь ..... SSS

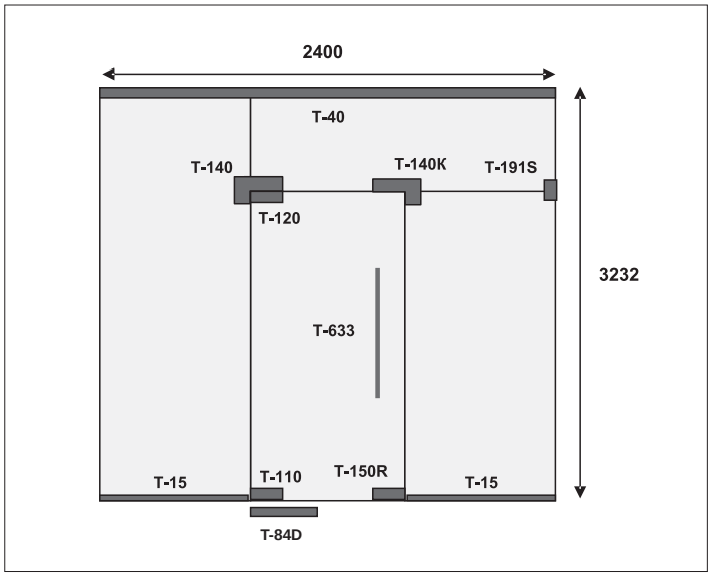

№ 24

	артикул	количество
Фитинг верхний	T-120	1
Фитинг угловой с осью	T-140	1
Фитинг нижний	T-110	1
Доводчик	T-84D	1
Фитинг угловой	T-140K	1
Коннектор	T-191S	1
Замок	T-150R	1
Ручка L800	T-633	1 компл.
Профиль зажимной	T-40	3 метра
Профиль П-образный	T-15	2 метра

стекло закаленное с вырезами и полир. кромки	толщина	площадь
	10 мм	7,76

Размеры указаны с учетом технических зазоров

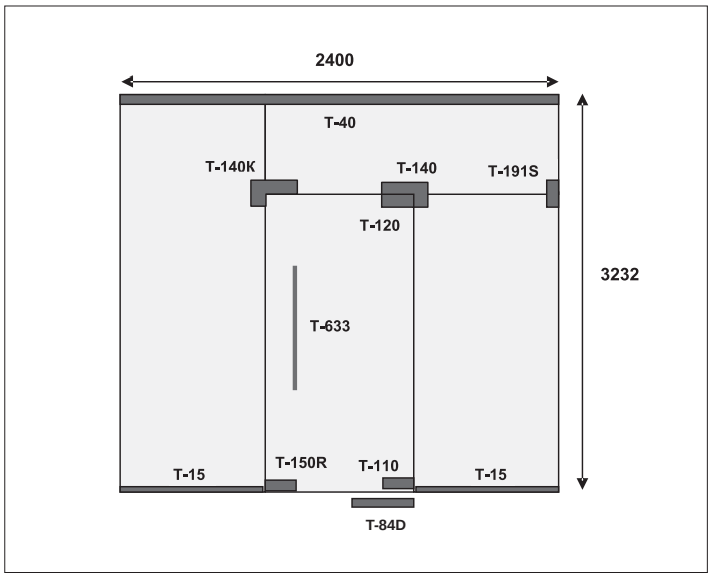

№ 25

	артикул	количество
Фитинг верхний	T-120	1
Фитинг угловой с осью	T-140	1
Фитинг нижний	T-110	1
Доводчик	T-84D	1
Фитинг угловой	T-140K	1
Коннектор	T-191S	1
Замок	T-150R	1
Ручка L800	T-633	1 компл.
Профиль зажимной	T-40	3 метра
Профиль П-образный	T-15	2 метра

стекло закаленное с вырезами и полир. кромки	толщина	площадь
	10 мм	7,76

Размеры указаны с учетом технических зазоров

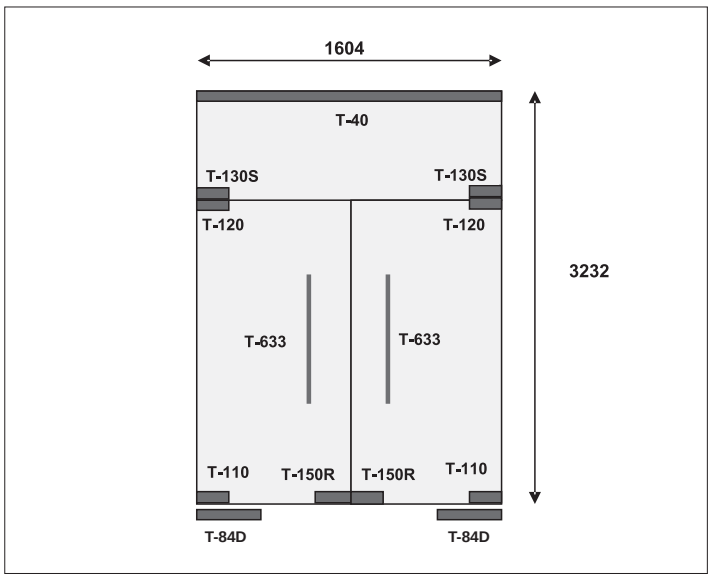

№ 26

	артикул	количество
Фитинг верхний	T-120	2
Фитинг на фрамугу с осью	T-130S	2
Фитинг нижний	T-110	2
Доводчик	T-84D	2
Ручка L800	T-633	2 компл.
Замок	T-150R	2
Профиль зажимной	T-40	2 метра

стекло закаленное с вырезами и полир. кромки	толщина	площадь
	10 мм	5,18

Размеры указаны с учетом технических зазоров

SC..... хром матовый
PC..... хром полированный
PSS..... полированная нержавеющая сталь

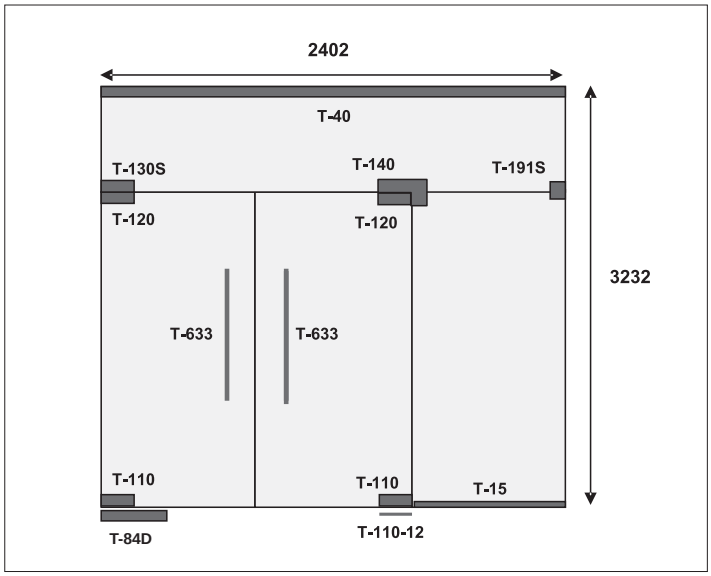

№ 27

	артикул	количество
Фитинг верхний	T-120	2
Фитинг угловой с осью	T-140	1
Фитинг нижний	T-110	2
Фитинг на фрамугу с осью	T-130S	1
Коннектор	T-191S	1
Доводчик	T-84D	1
Нижний шарнир	T-110-12	1
Ручка L800	T-633	2 компл.
Профиль зажимной	T-40	3 метра
Профиль П-образный	T-15	1 метр

стекло закаленное с вырезами и полир. кромки	толщина	площадь
	10 мм	7,76

Размеры указаны с учетом технических зазоров

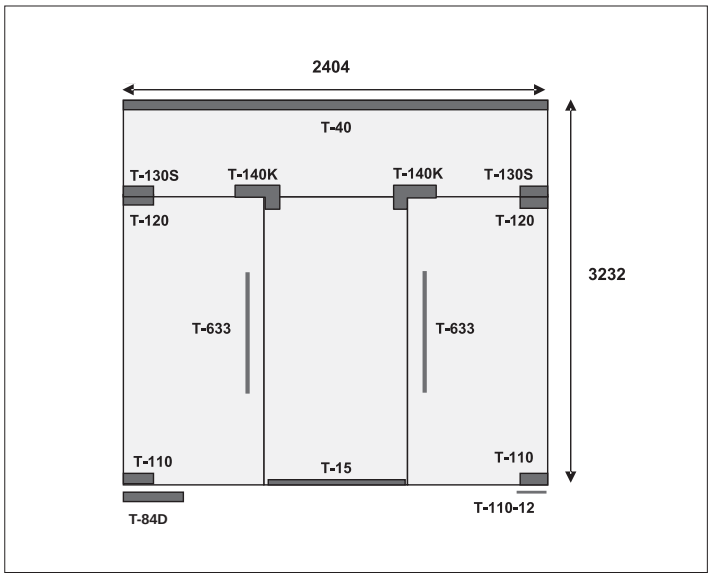

№ 28

	артикул	количество
Фитинг верхний	T-120	2
Фитинг на фрамугу с осью	T-130S	2
Фитинг нижний	T-110	2
Фитинг угловой	T-140K	2
Доводчик	T-84D	1
Нижний шарнир	T-110-12	1
Ручка L800	T-633	2 компл.
Профиль зажимной	T-40	3 метра
Профиль П-образный	T-15	1 метр

стекло закаленное с вырезами и полир. кромки	толщина	площадь
	10 мм	7,77

Размеры указаны с учетом технических зазоров

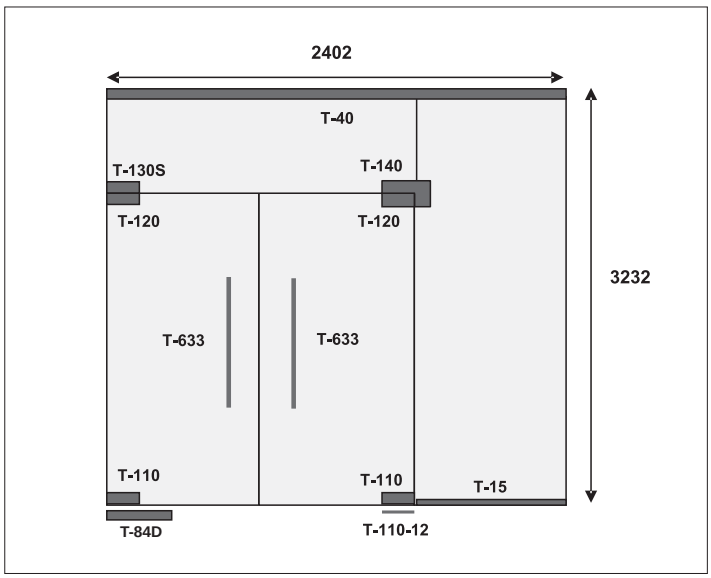

№ 29

	артикул	количество
Фитинг верхний	T-120	2
Фитинг угловой с осью	T-140	1
Фитинг нижний	T-110	2
Фитинг на фрамугу с осью	T-130S	1
Доводчик	T-84D	1
Нижний шарнир	T-110-12	1
Ручка L800	T-633	2 компл.
Профиль зажимной	T-40	3 метра
Профиль П-образный	T-15	1 метр

стекло закаленное с вырезами и полир. кромки	толщина	площадь
	10 мм	7,76

Размеры указаны с учетом технических зазоров

покрытие под золото.....TP
алюминий анодированный.....AL
матовая нержавеющая сталь ..... SSS

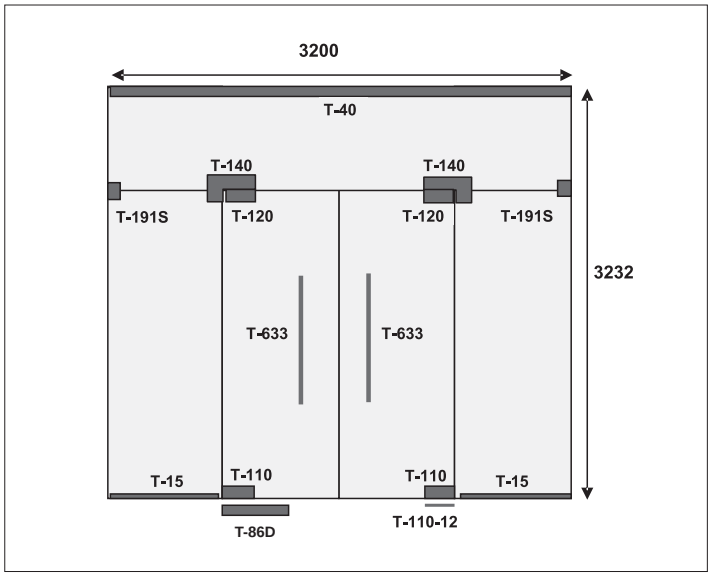

№ 30

	артикул	количество
Фитинг верхний	T-120	2
Фитинг угловой с осью	T-140	2
Фитинг нижний	T-110	2
Коннектор	T-191S	2
Доводчик	T-86D	1
Нижний шарнир	T-110-12	1
Ручка L800	T-633	2 компл.
Профиль зажимной	T-40	4 метра
Профиль П-образный	T-15	2 метра

	толщина	площадь
стекло закаленное с вырезами и полир. кромки	10 мм	10,34

Размеры указаны с учетом технических зазоров

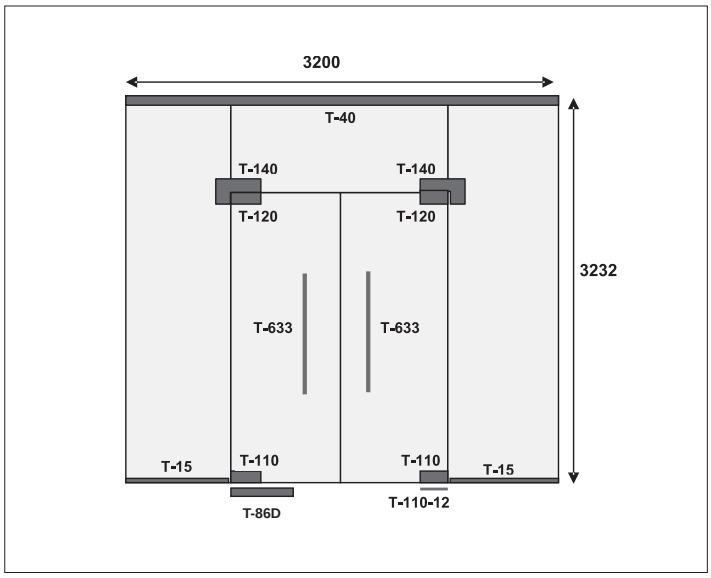

№ 31

	артикул	количество
Фитинг верхний	T-120	2
Фитинг на фрамугу с осью	T-140	2
Фитинг нижний	T-110	2
Доводчик	T-86D	1
Нижний шарнир	T-110-12	1
Ручка L800	T-633	2 компл.
Профиль зажимной	T-40	4 метра
Профиль П-образный	T-15	2 метра

	толщина	площадь
стекло закаленное с вырезами и полир. кромки	10 мм	10,34

Размеры указаны с учетом технических зазоров

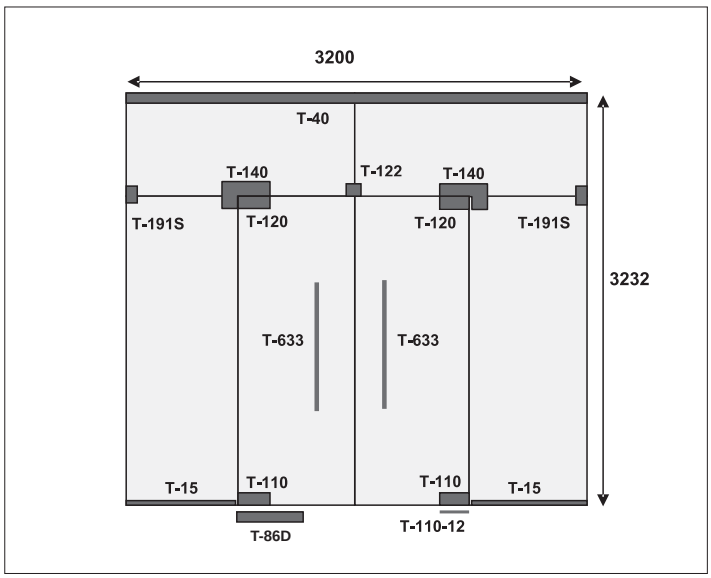

№ 32

	артикул	количество
Фитинг верхний	T-120	2
Фитинг угловой с осью	T-140	2
Фитинг нижний	T-110	2
Коннектор	T-191S	2
Доводчик	T-86D	1
Нижний шарнир	T-110-12	1
Коннектор	T-122	1
Ручка L800	T-633	2 компл.
Профиль зажимной	T-40	4 метра
Профиль П-образный	T-15	2 метра

	толщина	площадь
стекло закаленное с вырезами и полир. кромки	10 мм	10,34

Размеры указаны с учетом технических зазоров

SC..... хром матовый
PC..... хром полированный
PSS..... полированная нержавеющая сталь

T-110, 120, 130S/P

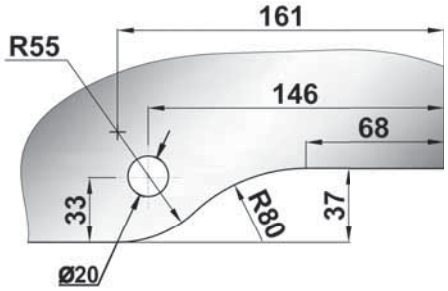

T-140 ПО СХЕМЕ 19

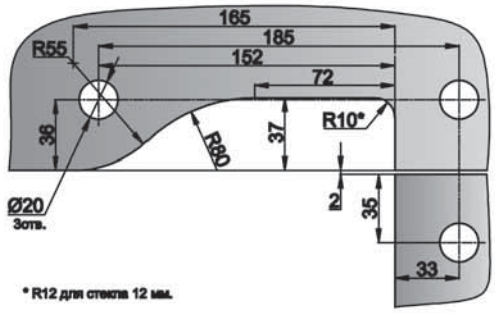

T-140, 140K, 140B, 141L/R ПО СХЕМЕ 20

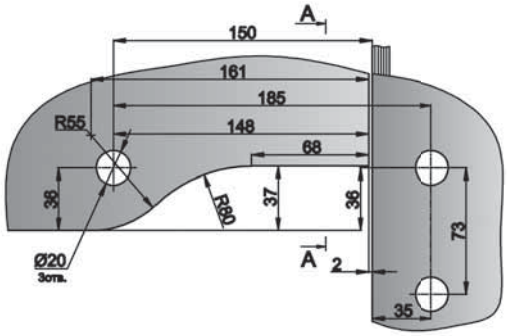

РЕБРО ЖЕСТКОСТИ ДЛЯ T-141, 151, 181

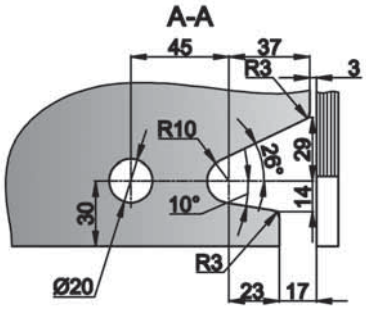

T-151

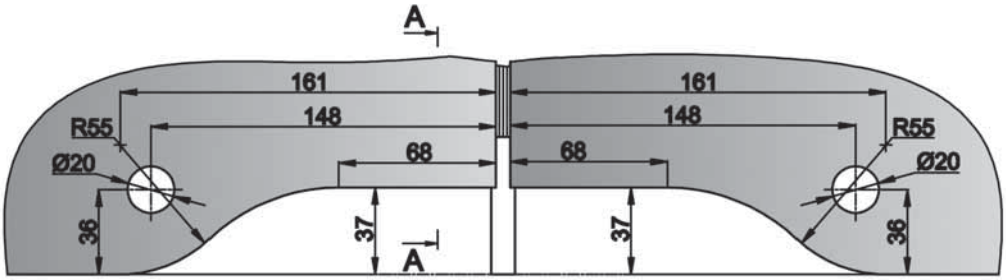

покрытие под золото.....TP
алюминий анодированный.....AL
матовая нержавеющая сталь ..... SSS

T-122A, T-181

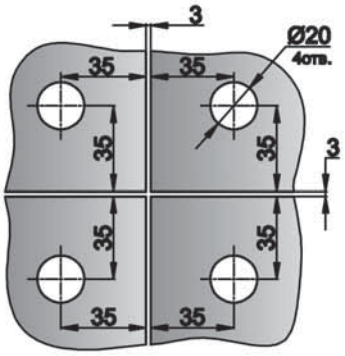

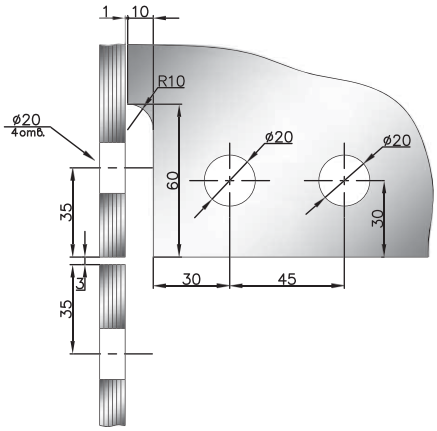

T-160A

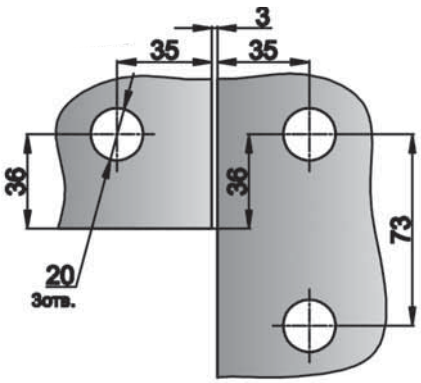

T-122

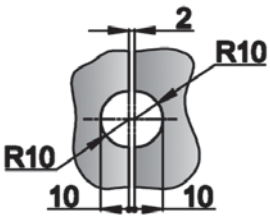

T-191S/P

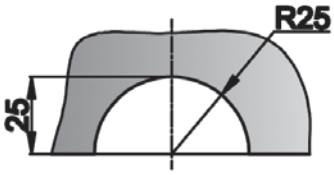

SC..... хром матовый
PC..... хром полированный
PSS..... полированная нержавеющая сталь

T-150, 150R

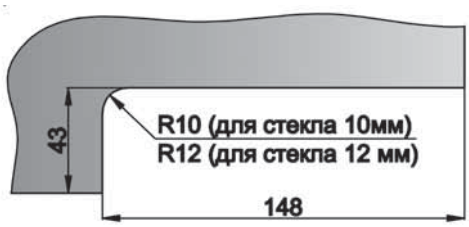

T-150S/CL, 150K

T-032

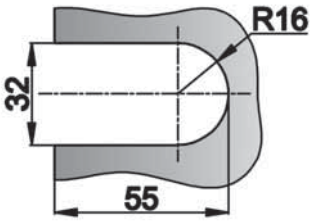

T-032K

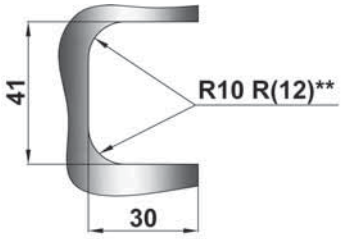

T-034

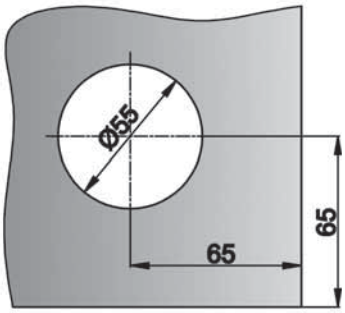

T-034K

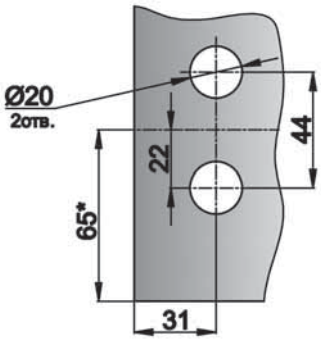

покрытие под золото.....TP
алюминий анодированный.....AL
матовая нержавеющая сталь ..... SSS

T-007, T-008

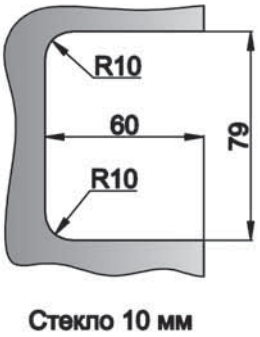

T-030, T-030A

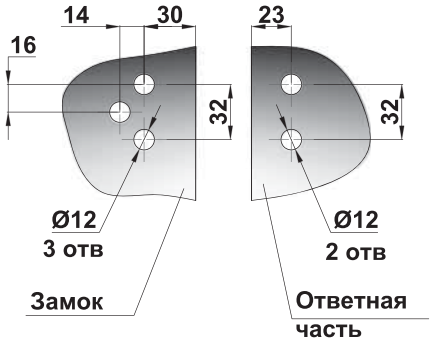

T-009

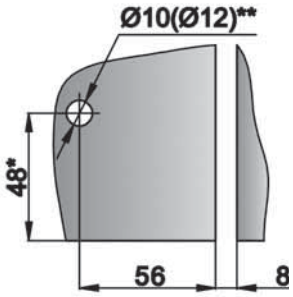

T-011, T-011SA, T-012

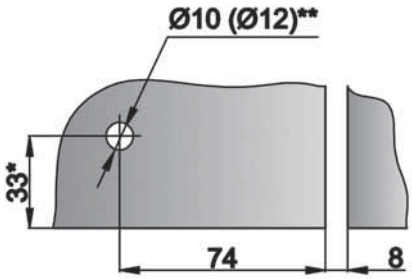

* – При установке замка в угол двери для дополнительной фиксации (по желанию заказчика)
** – основные размеры – для стекла 10 мм, в скобках – 12 мм

SC..... хром матовый
PC..... хром полированный
PSS..... полированная нержавеющая сталь

Т-80-4-2

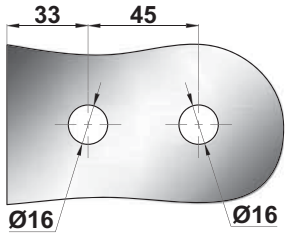

СЕРИЯ «ДЕЛЬТА» Т-700

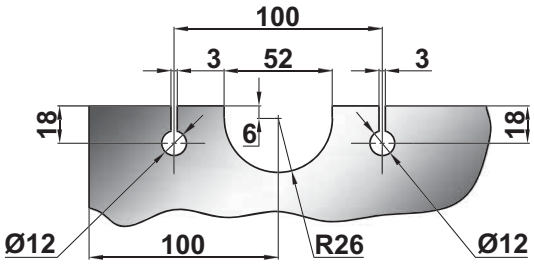

TI-85-2, TI-86-2

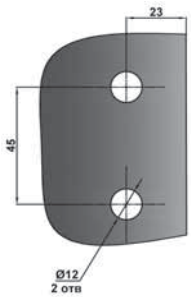

TI-85, TI-86, TI-85A, TI-85-BL, TI-86A, TI-86-BL

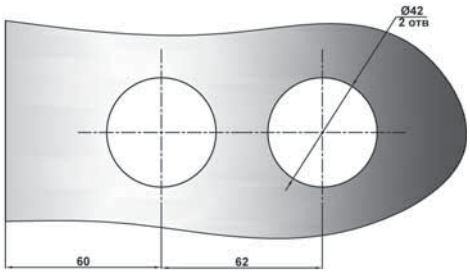

Т-900В, Т-900С

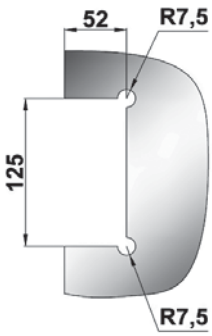

TI-85-4, TI-85-4-2

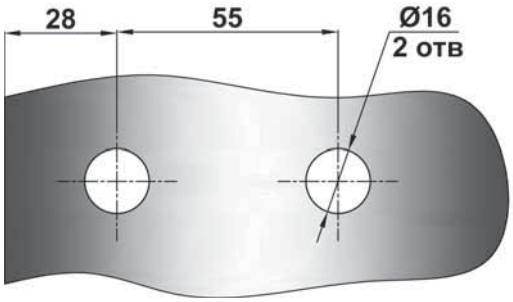

покрытие под золото.....TP
алюминий анодированный.....AL
матовая нержавеющая сталь ..... SSS

TA-745, TA-745-2

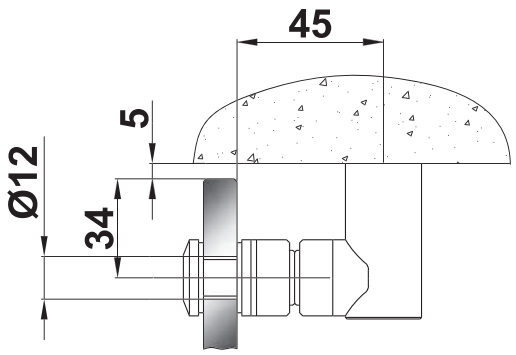

TA-745-2, TA-746

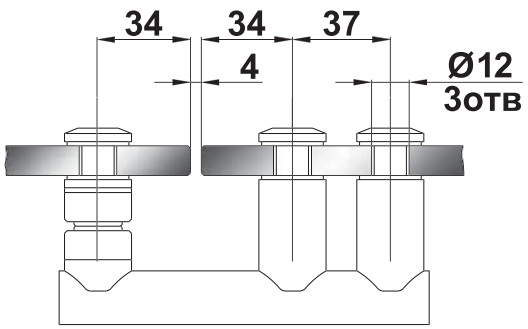

TI-87, TI-87-2

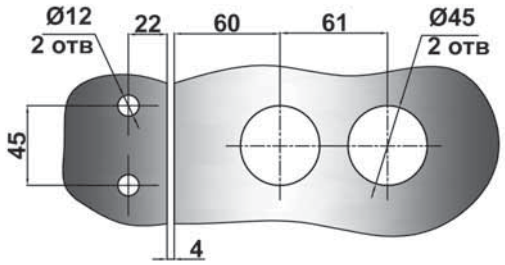

T-601, T-611

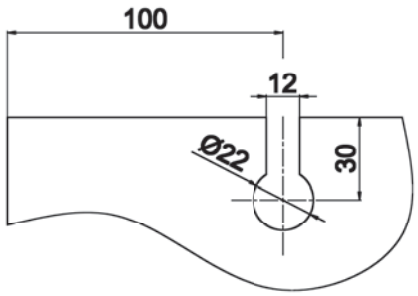

TI-87-4

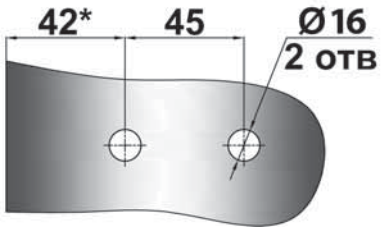

Стекло 8, 10 мм.
Размер дан для зазора 4 мм при установке петли на край дверной коробки

TI-75, TI-75-2

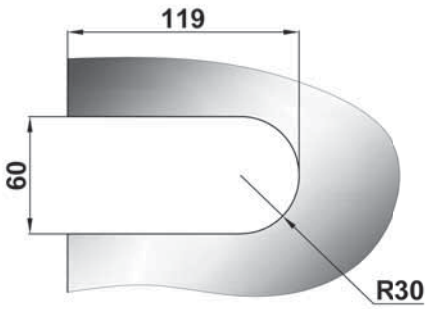

SC..... хром матовый
PC..... хром полированный
PSS..... полированная нержавеющая сталь

TI-850, TI-850WC, TI-850M WC
TI-860, TI-860WC, TI-860M WC

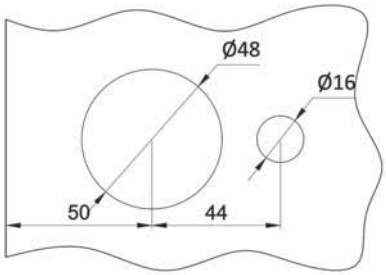

TI-88

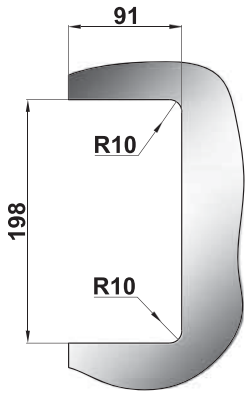

T-EZ13, T-EZSP

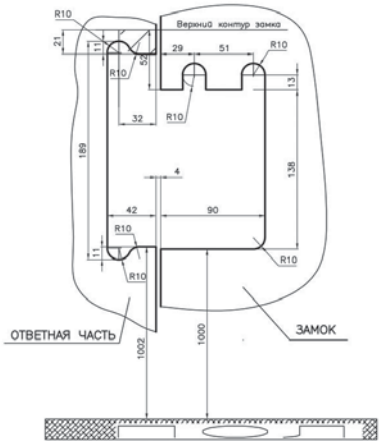

TI-89, TI-89-2

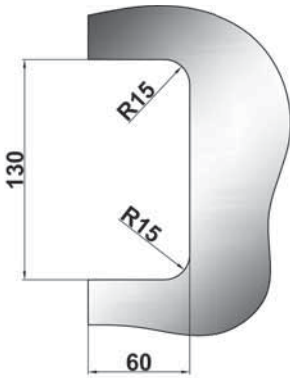

покрытие под золото.....TP
алюминий анодированный.....AL
матовая нержавеющая сталь ..... SSS

Т-301, Т-305, Т-306

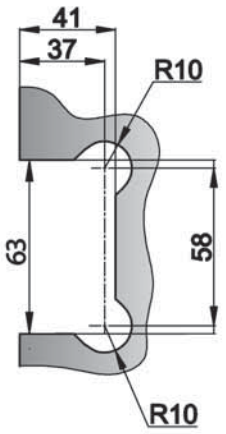

Т-303, Т-304

Т-303,
Т-303А,
Т-304,
Т-304А

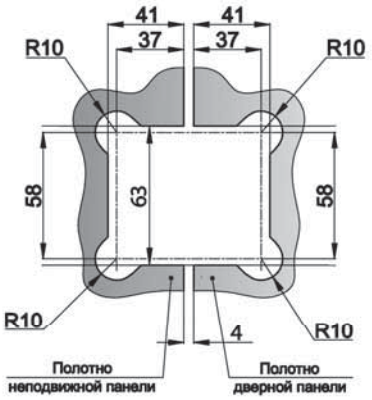

Т-302

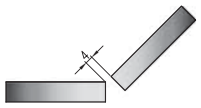

Ж-фаска односторонняя, на торце неподвижной панели (8х45° для стекла 8мм, 10х45° для стекла 10мм)

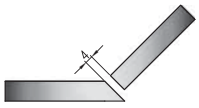

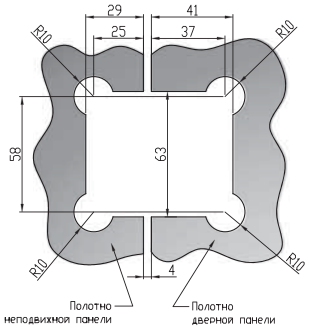

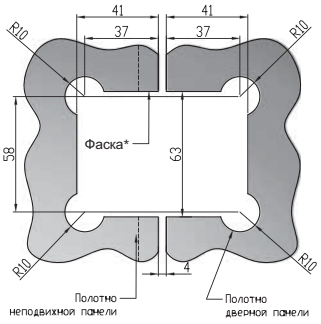

Т-351

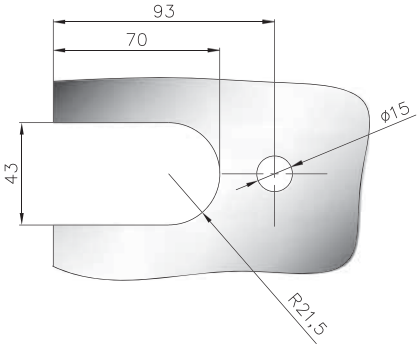

Т-352

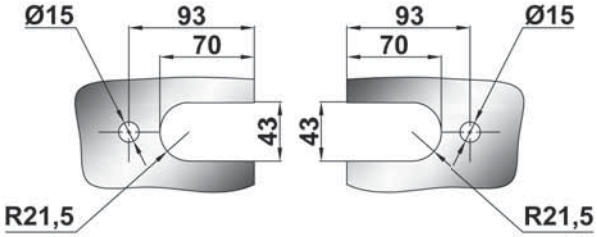

SC..... хром матовый
PC..... хром полированный
PSS..... полированная нержавеющая сталь

T-361

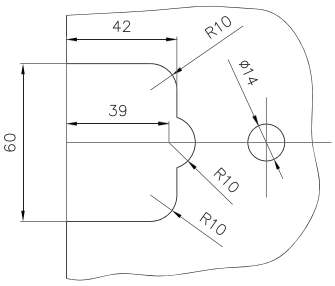

T-362

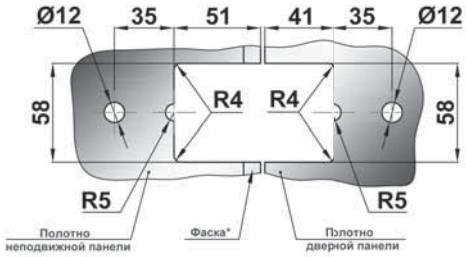

T-363

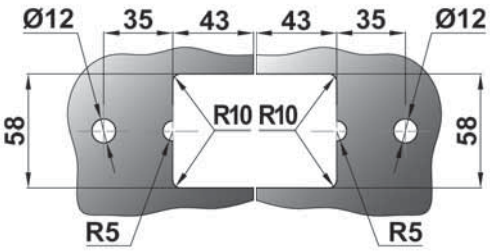

T-364

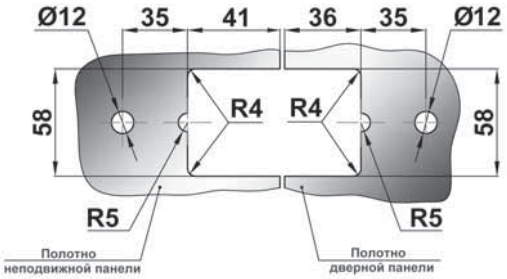

TA-750

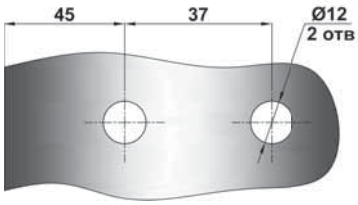

TA-752

покрытие под золото.....TP
алюминий анодированный.....AL
матовая нержавеющая сталь ..... SSS

TA-753

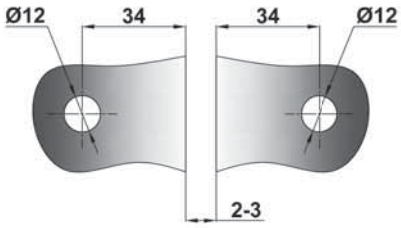

TA-751

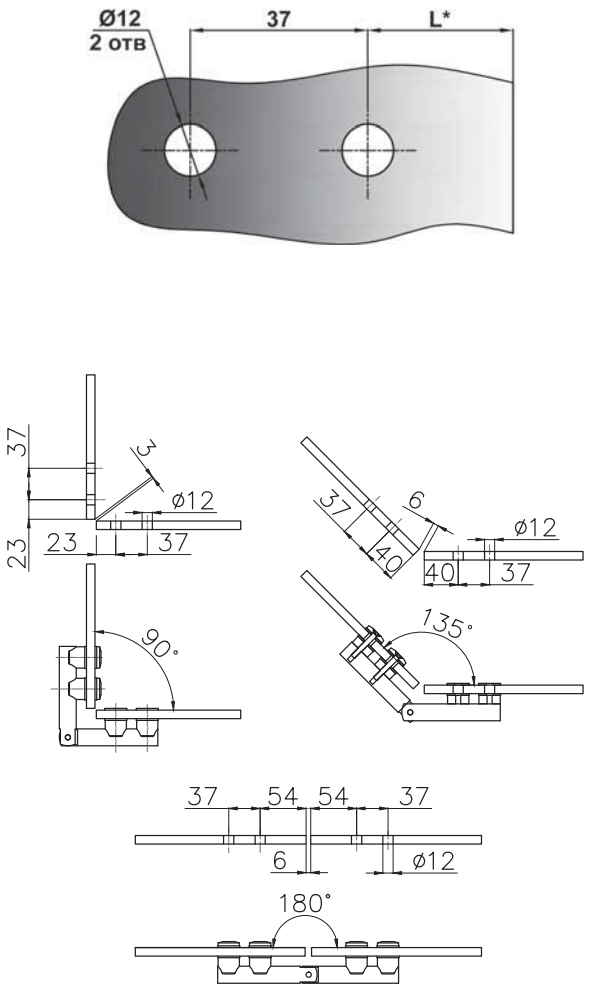

SC..... хром матовый
PC..... хром полированный
PSS..... полированная нержавеющая сталь

T-701

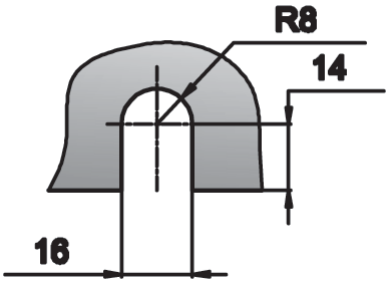

T-702

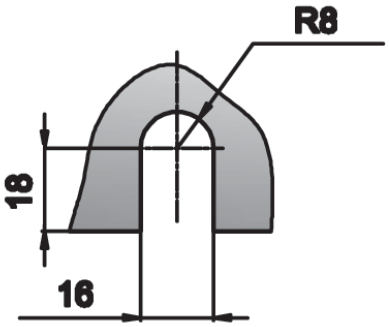

T-703, T-704

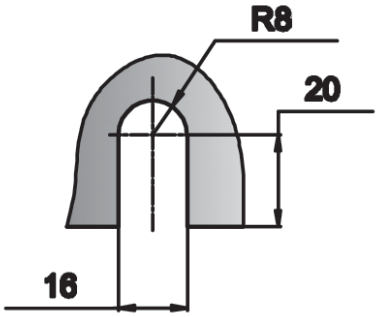

T-705

Вырез для стекла 1

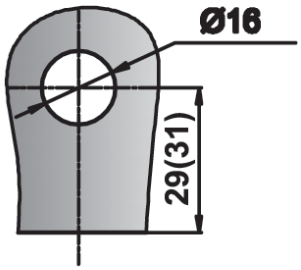

Вырез для стекла 2

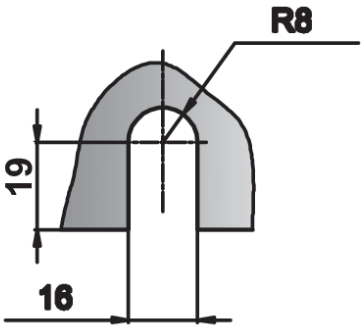

Основные размеры – для стекла 8 мм,
в скобках – 10 мм

T-706

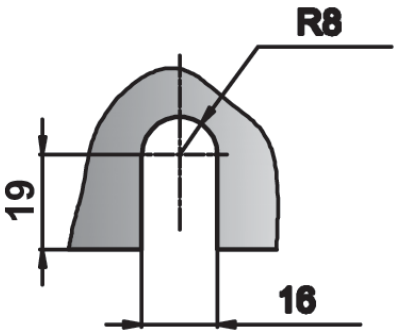

покрытие под золото.....TP
алюминий анодированный.....AL
матовая нержавеющая сталь ..... SSS

T-707

Вырез для стекла 1

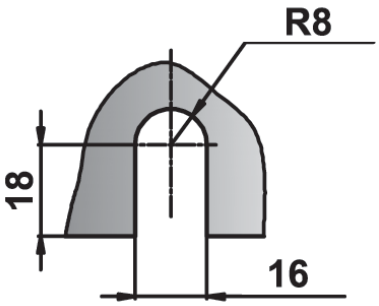

Вырез для стекол 2 и 3

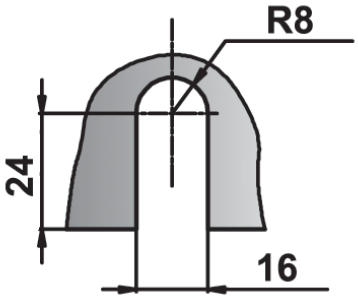

T-721

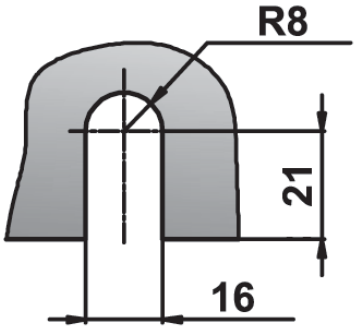

T-722

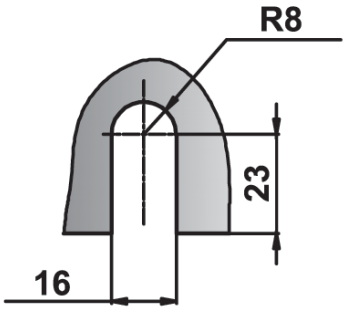

T-723, T-724, T-726

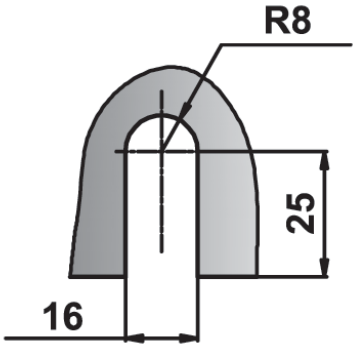

T-725

Вырез для стекла 1

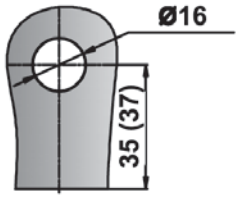

Вырез для стекла 2

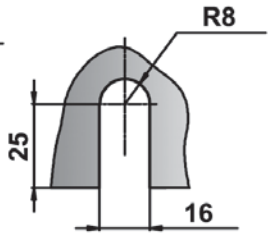

Основные размеры – для стекла 8 мм,
в скобках – 10 мм

SC..... хром матовый
PC..... хром полированный
PSS..... полированная нержавеющая сталь

T-727

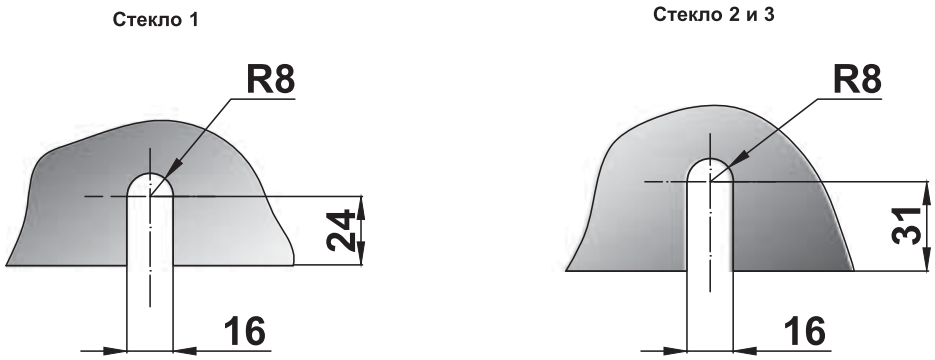

T-731S

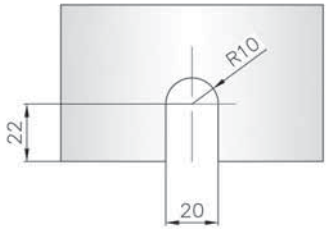

T-732S

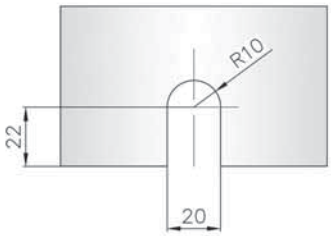

T-733S

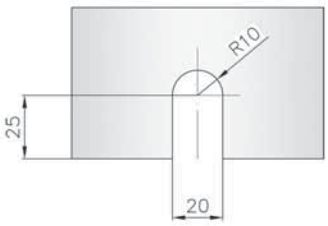

T-734S

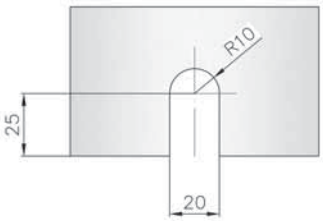

покрытие под золото.....TP
алюминий анодированный.....AL
матовая нержавеющая сталь ..... SSS

T-735S

Стекло–1

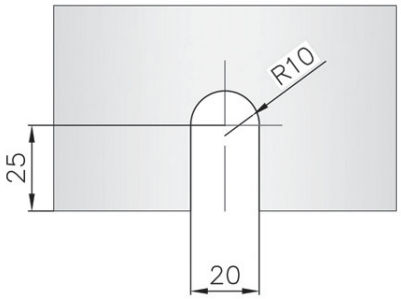

Стекло–2

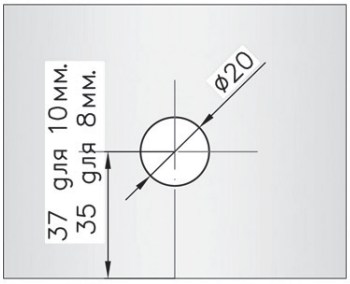

T-736S

Стекло–1

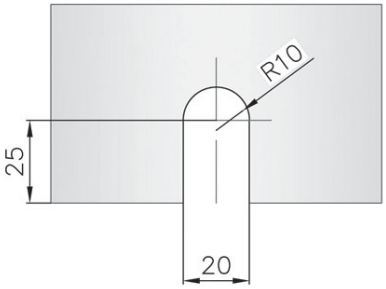

Стекло–2
(ПРЕДПОЧТИТЕЛЬНЫЙ ВЫРЕЗ)

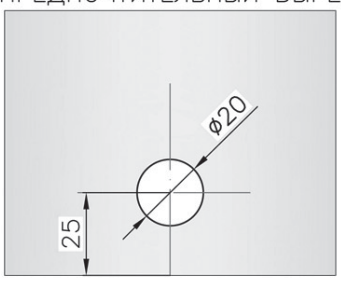

SC..... хром матовый
PC..... хром полированный
PSS..... полированная нержавеющая сталь

T-721N

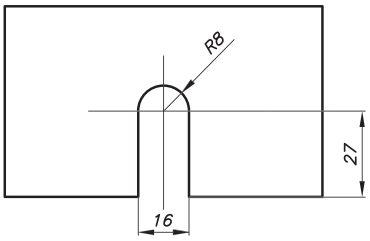

T-722N

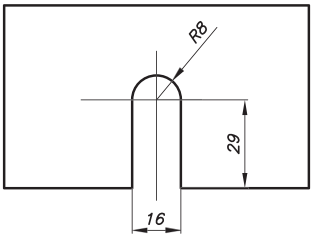

T-725N ПЕРВОЕ СТЕКЛО

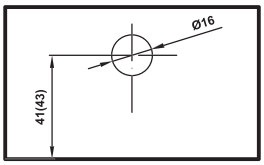

Размеры -для стекла 8мм,
в скобках-для стекла 10мм.

T-725N ВТОРОЕ СТЕКЛО

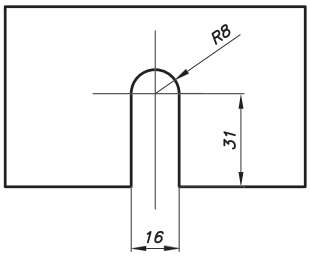

покрытие под золото.....TP
алюминий анодированный.....AL
матовая нержавеющая сталь ..... SSS

Т-63 • СЕРИЯ «РУЧКИ, КНОБЫ»

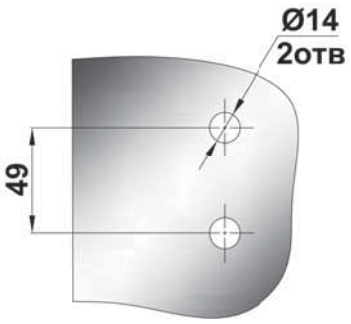

Т-64 • СЕРИЯ «РУЧКИ, КНОБЫ»

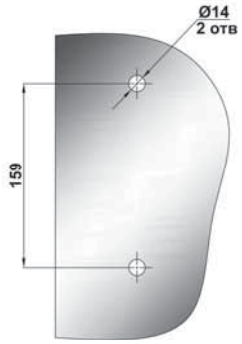

Т-65 • СЕРИЯ «РУЧКИ, КНОБЫ»

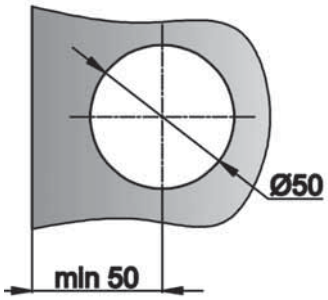

Стекло 10, 12 мм

ТВ-816, ТВ-817 • СЕРИЯ «ВЕКТОР МИНИ»

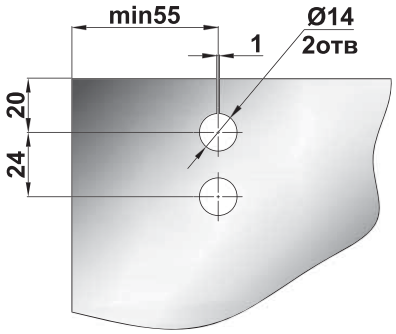

ТТ-510, ТТ-512 • СЕРИЯ «ТОЧКИ»

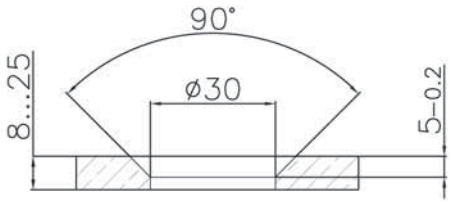

ТТ-510А, ТТ-512А • СЕРИЯ «ТОЧКИ»

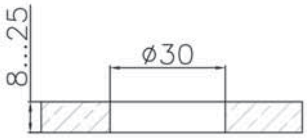

SC..... хром матовый
PC..... хром полированный
PSS..... полированная нержавеющая сталь

TH-621

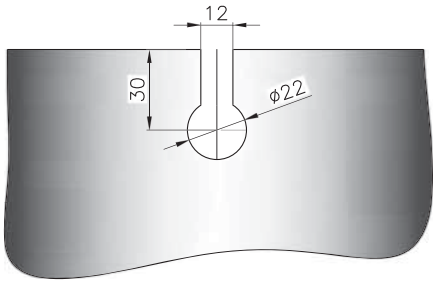

TH-621B

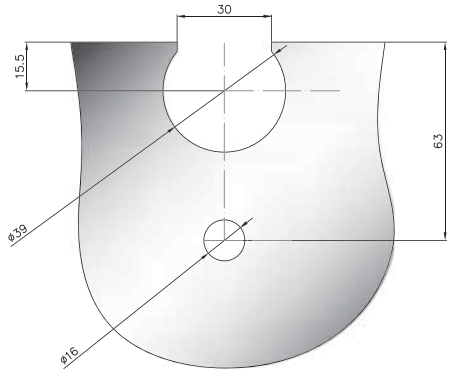

TH-622

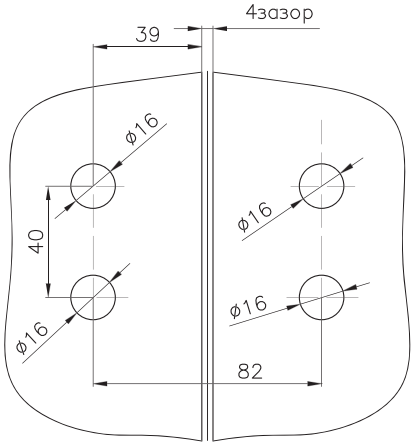

TH-623

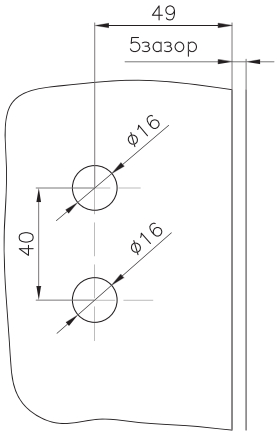

TH-625

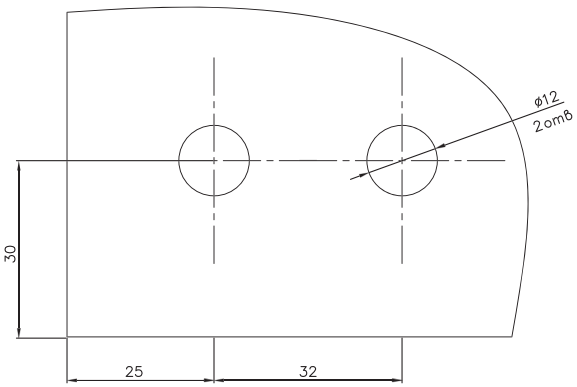

покрытие под золото.....TP
алюминий анодированный.....AL
матовая нержавеющая сталь ..... SSS